الشركة الإقتصادية رهط
החברה הכלכלית רהט

# חכ"ל רהט

# מכרז פומבי מס'

# 09/2022

## ביצוע עבודות הקמת פרגולה

الشركة الإقتصادية رهط
החברה הכלכלית רהט

# מכרז פומבי מס׳ 09/2022

החברה הכלכלית רהט (2015) בע״מ(להלן:״החכ״ל) מזמינה בזה הצעות מחיר לביצוע עבודות הקמת פרגולה , וזאת באמצעות קבלן שייבחר לצורך אספקת השירות.

את מסמכי המכרז ניתן לרכוש במשרדי חכ״ל רהט הנמצאים במרכז מסחרי רהט ( גב גזברות העירייה) , החל מיום **10/11/2022** משעה **09:00** ועד ליום **27/11/2022** בשעה **14:30**, בין השעות 10:00 ועד 13:00, תמורת תשלום סך של **1,500** ₪, שלא יוחזרו, לכל מעטפת מכרז.

ניתן לעיין במסמכי המכרז, ללא תשלום, קודם לרכישתם, במשרדי חכ״ל רהט, זאת בתאום מראש (טל׳: 08-9447121). החכ״ל תהיה רשאית לפרסם את נוסח מסמכי המכרז באתר האינטרנט של החברה הכלכלית רהט (WWW.ECRAHAT.COM), ובמקרה כזה, העיון במסמכי המכרז יהיה רק במסמכים המצויים באתר החברה.

על המציעים להירשם ברישום מוקדם עד לתאריך **24/11/2022** בשעה **10:00** באמצעות משלוח הודעת דואר אלקטרוני לכתובת: baker@ecrahat.com, לצרף ברישום המוקדם את הפרטים הבאים: שם החברה: ח.פ כתובת החברה, כתובת דוא״ל החברה, איש הקשר מטעמה ופרטי ההתקשרות.

**חובה הרישום המוקדם הינה חובה ומהווה תנאי מקדמי להגשת הצעה למכרז ובדיקתה על ידי וועדת המכרזים.**

את ההצעות (בשני עותקים) יש להפקיד במסירה אישית (לא לשלוח בדואר) במעטפת המכרז, נושאות ציון מכרז פומבי **מס׳ 09/2022** עד ליום **30/11/2022** בשעה: **14:00** בתיבת המכרזים שבמשרדי החברה הכלכלית רהט.

הצעה שלא תוגש במועד לא תובא לדיון.

על המציע לצרף ערבות בנקאית (הצעה) ע״ס **35,000** ₪.

**בכבוד רב,**

**פאיז אבו צהיבאן**

**ראש העירייה ויו״ר דירקטוריון חכ״ל רהט**

# מכרז מס' 09/2022: תוכן עניינים


| | | |
|---|---|---|
| **לוחות זמנים וטבלת תיוג** | | **עמ' 5** |
| **מסמך א': הזמנה להציע הצעות למכרז** | | **עמ' 7** |
| **1. כללי** | | **עמ' 7** |
| **2. הגדרות** | | **עמ' 9** |
| **3. תחולת הפרויקט** | | **עמ' 11** |
| **4. תקופת ההתקשרות** | | **עמ' 11** |
| **5. תנאים לחתימת הסכם בין החברה לבין הזוכה** | | **עמ' 12** |
| 5.1 אישור נציג הזוכה | 12 | |
| 5.2 אישור מנהל העבודה מטעם הזוכה | 12 | |
| 5.3 מסמכים נוספים שעל הזוכה לצרף | 13 | |
| 5.4 אישור יועמ"ש החברה – היעדר ניגוד עניינים | 13 | |
| **6. לוחות זמנים** | | **עמ' 14** |
| 6.1 מכירת מסמכי המכרז | 14 | |
| 6.2 מפגש מציעים | 15 | |
| 6.3 שאלות הבהרה | 16 | |
| 6.4 הגשת ההצעות למכרז | 16 | |
| 6.5 שינוי לוחות הזמנים | 17 | |
| **7. הוראות כלליות** | | **עמ' 17** |
| 7.1 מסמכי המכרז | 17 | |
| 7.2 אישור הבנת תנאים | 17 | |
| 7.3 שינוי תנאי המכרז | 18 | |
| 7.4 מידע המסופק למציעים | 18 | |
| **8. הגשת ההצעות** | | **עמ' 18** |
| 8.1 התאמה לתנאי המכרז | 18 | |
| 8.2 סודיות ההצעה ושמירה על הליך הוגן | 19 | |
| 8.3 הצעה חתומה | 19 | |
| 8.4 אופן הגשת מסמכי המכרז | 19 | |
| 8.5 תוקף ההצעה | 20 | |
| 8.6 בדיקת ההצעות | 20 | |
| 8.7 בקשה למתן פרטים והבהרות להצעות שהוגשו | 21 | |
| **9. תנאי הסף להשתתפות בהליך** | | **עמ' 21** |
| 9.1 אזרחות או תושבות בישראל | 21 | |

| | | |
|---|---|---|
| 9.2 | ניסיון מוכח – שנות פעילות ופרויקטים | 22 |
| 9.3 | סיווג קבלנים | 23 |
| 9.4 | מחזור כספי מינימאלי | 23 |
| 9.5 | העדר רישום הערת "עסק חי" | 24 |
| 9.6 | ערבות הצעה | 24 |
| 9.7 | אסמכתאות על-פי דין | 25 |
| 9.8 | מסמכים ונתונים נוספים | 25 |

**10. מתן הבהרות להצעות והשלמת מסמכים** עמ' 28

**11. הצעות המחיר** עמ' 29

| | | |
|---|---|---|
| 11.1 | אופן הגשת הצעות המחיר | 29 |
| 11.3 | ההצעה הכספית – הוראות שונות | 30 |

**12. הבחירה בין ההצעות** עמ' 31

| | | |
|---|---|---|
| 12.1 | כללי | 31 |
| 12.2 | תיקון טעויות | 32 |
| 12.3 | פסילת הצעות | 33 |
| 12.4 | הזוכה במכרז | 33 |
| 12.5 | התקשרות עם המציע השני במדרג ההצעות ופרסום מכרז חדש | 33 |
| 12.6 | סייגים | 34 |
| 12.7 | ההסכם | 34 |
| 12.8 | זכות העיון בהצעה הזוכה | 34 |

**13. תנאים כלליים** עמ' 35

| | | |
|---|---|---|
| 13.1 | הדין החל | 35 |
| 13.2 | תניית שיפוט ייחודית | 35 |
| 13.3 | הוצאות השתתפות בהליך | 35 |
| 13.4 | ביטול ההליך או דחיית תחילת ביצוע | 35 |
| 13.5 | ההצעה - הצעה בודדת | 36 |
| 13.6 | קביעה נוגדת של משפט מוסמך | 37 |
| 13.7 | כתובות הצדדים ואופן משלוח הודעות | 37 |

**טפסים נספחים להזמנה להציע הצעות**

| | | |
|---|---|---|
| *טופס מס' 1* | אישור הבנת תנאי ההזמנה וטופסי ההצעה | עמ' 38 |
| *טופס מס' 2* | אישור זכויות חתימה מטעם תאגיד | עמ' 40 |
| *טופס מס' 3* | ערבות בנקאית (להצעה) | עמ' 41 |
| *טופס מס' 4* | תצהיר לפי חוק עסקאות גופים ציבוריים | עמ' 42 |
| *טופס מס' 5* | אישור רואה חשבון | עמ' 43 |
| *טופס מס' 6* | תצהיר בדבר ניסיון עבר + נספח | עמ' 44 |
| *טופס מס' 7* | הצהרה בדבר אי תשלום דמי תיווך | עמ' 46 |
| *טופס מס' 8* | הצעה כספית | עמ' 47 |
| *טופס מס' 9* | אישור קיום ביטוחים | עמ' 50 |

| | | | |
|---|---|---|---|
| ***טופס מס' 9 (א)*** | הצהרת הקבלן "פטור מנזקים". | | **עמ' 55** |
| ***טופס מס' 9 (ב)*** | הצהרת הקבלן "עבודות בחום". | | **עמ' 56** |
| ***טופס מס' 10*** | ערבות בנקאית (ביצוע) | | **עמ' 57** |
| ***טופס מס' 11*** | פרטי חשבון בנק לתשלום | | **עמ' 58** |
| ***טופס מס' 12*** | הצהרה בדבר התחייבות הספק לשמירה על דיני העבודה | | **עמ' 59** |
| ***טופס מס' 13*** | טופס הצהרה כתנאי לחתימה על ההסכם עם החברה | | **עמ' 61** |
| ***טופס מס' 14*** | תצהיר בדבר היעדר הרשעה פלילית וייפוי כוח | | **עמ' 62** |
| ***טופס מס' 15*** | הצהרה בדבר היעדר ניגוד עניינים ו/או קרבת משפחה | | **עמ' 66** |
| **מסמך ב'** | **הסכם בין החברה ונספחים** | | **עמ' 71** |
| ***נספח א'*** | תעודת גמר/תעודת השלמת מבנה (זמני/חלקי/סופי) | 130 | |
| ***נספח ב'*** | תעודת סיום מבנה | 131 | |
| ***נספח ג'*** | כתב העדר תביעות | 134 | |
| ***נספח ד'*** | טבלת פיצויים מוסכמים | 136 | |
| ***נספח ה'*** | לו"ז לביצוע שלבי תשלום | 138 | |
| ***נספח ו'*** | ערבות בדק | 148 | |
| **מסמך ג'** | **מפרט טכני, תכניות לביצוע – מצורף בנפרד** | | **עמ' 149** |

# לוחות זמנים של ההליך וטבלת תיוג להגשת מסמכים- מכרז

## לוחות זמנים לניהול ההליך

| מסד | האירוע | תאריך | שעה | סעיף בהזמנה |
|---|---|---|---|---|
| 1 | התחלת מכירת מסמכי המכרז | 10/11/2022 | 09:00 | 6.1.1 |
| 2 | חובת רישום | 24/11/2022 | 10:00 | 6.2 |
| 3 | סיום מכירת מסמכי המכרז | 27/11/2022 | 14:00 | 6.1.1 |
| 4 | מועד אחרון למשלוח שאלות הבהרה | 24/11/2022 | 14:00 | 6.3.1 |
| 5 | הגשת הצעות לתיבת המכרזים | 30/11/2022 | 14:00 | 6.4.1 |

מובהר בזאת כי לוחות הזמנים הנקובים לעיל, הינם כפופים לשינויים שיבוצעו במהלך הליך המכרז.

בכל מקרה של סתירה בין לוחות הזמנים הנקובים לעיל לבין האמור בגוף המכרז, יגבר האמור בטבלה המפורטת לעיל.

## טבלת תיוג ומעקב אחרי הגשת מסמכים

| מסד | הדרישה | סעיף בהזמנה | אסמכתאות לצירוף |
|---|---|---|---|
| .1 | הוכחת רכישת מסמכי מכרז בסכום של 1,500 ₪ + מע"מ. | 6.1.3 + 9.8.4 | קבלה על רכישת מסמכי המכרז על שמו של המציע |
| .2 | הוכחת הגשת פרוטוקול מפגש מציעים | 6.2.10 | פרוטוקול מפגש מציעים חתום ומאושר על-ידי המציע |
| .3 | קבלת מענה לשאלות הבהרה (ככל שנשאלו וככל שניתן מענה) | 6.3.4 | העתק המענה לשאלות ההבהרה חתום ומאושר על-ידי המציע |
| .4 | אישור הבנת תנאי המכרז | 7.2.2 | טופס מס' 1<br>חתום ומאושר על-ידי המציע |
| .5 | אישור קבלת שינוי תנאי המכרז או לוחות זמנים (ככל שהיו שינויים) | 7.3.3+ 7.3.4 | הודעה בכתב מטעם החברה על שינוי התנאים או לוחות הזמנים חתומה ומאושרת על-ידי המציע |
| .6 | הצהרה על אי קבלת דמי תיווך | 8.2.2 | טופס מס' 7<br>חתום ומאושר על-ידי המציע |
| .7 | חתימה על כל מסמכי ההצעה | 8.3.1 + 8.4.3 | הגשת כל מסמכי ההצעה חתומים על-ידי המציע במקום המיועד לכך |
| .8 | אישור מורשי החתימה מטעם המציע | 8.3.2 | טופס מס' 2<br>חתום על-ידי עו"ד או רו"ח |
| .9 | מענה לשאלות הבהרה | 6.3 | העתק המענה לשאלות ההבהרה חתומות על-ידי המציע |
| .10 | תעודת התאגדות/שינוי שם (לתאגיד) | 9.1.2.1.1 | צילום נאמן למקור של תעודת התאגדות וכל תעודת שינוי שם |
| .11 | תדפיס מעודכן מרשם החברות (תאגיד) | 9.1.2.1.2 | תדפיס מעודכן מרשם החברות |
| .12 | תעודת זהות (ליחיד) | 9.1.2.2.1 | צילום נאמן למקור של תעודת זהות |
| .13 | הסכם שותפים ותעודת זהות (לשותפות לא רשומה) | 9.1.2.2.2 | צילום נאמן למקור של הסכם השותפים ושל תעודות הזהות שלהם |
| .14 | הוכחת ניסיון – לפי שנים | 9.2.3.1 | טופס מס' 6<br>תצהיר מלא חתום ומאומת כדין |
| .15 | עמידה בתנאי סף כקבלן משנה | 9.2.3.2 | נספח לטופס מס' 6<br>ממולא על-ידי הרשויות השונות |
| .16 | הוכחות ניסיון – לפי פרויקטים | 9.3.4 | טופס מס' 6<br>תצהיר מלא חתום ומאומת כדין בצירוף נספח לטופס מס' 6 ומכתבי המלצה |
| .17 | הוכחת מחזור/פעילות | 9.4.2.1 | טופס מס' 5 |
| .18 | דו"חות כספיים | 9.4.2.2 | צירוף דו"חות כספיים לשנים 2019, 2020, 2021( על פי דרישת החברה |

| | | | |
|---|---|---|---|
| | | | |
| .19 | היעדר הערת "עסק חי" | **9.5** | טופס מס' 5<br>חתום במקור על-ידי רו"ח |
| .20 | ערבות הצעה בסכום של **35,000** ₪<br>בתוקף עד ליום **28/02/2022** | **9.6.1** | טופס מס' 3 |
| .21 | סיווג קבלני מתאים | **9.7.1** | העתק רישיון קבלן בתוקף (ניתן העתק נאמן למקור) |
| .22 | עמידה בתנאי חוק עסקאות גופים ציבוריים | **9.7.2** | טופס מס' 4<br>תצהיר חתום ומאומת בפני עו"ד |
| | | **9.7.3** | אישור תקף – ניהול ספרים כדין |
| | | **9.7.4** | אישור תקף – ניכוי מס במקור |
| | | **9.7.5** | תעודת עוסק מורשה |
| .23 | היעדר ניגוד עניינים | **9.8.1.1** | טופס מס 15<br>תצהיר בדבר היעדר ניגוד עניינים חתום ומאומת בפני עו"ד |
| .24 | שמירה על זכויות עובדים | **9.8.1.2** | טופס מס' 12<br>תצהיר שמירה על זכויות עובדים חתום ומאומת בפני עו"ד |
| .25 | היעדר הרשעה פלילית | **9.8.1.3** | טופס מס' 14<br>תצהיר בדבר היעדר עבר פלילי חתום ומאומת בפני עו"ד |
| .26 | פרופיל של המציע | **9.8.1.4** | פרופיל של המציע |
| .27 | הסכם חתום | **9.8.2** | מסמך ב'<br>חתימה על ההסכם ונספחיו במקומות המיועדים לכך |
| .28 | הצעה כספית/עמלה מוצעת | **11.1.3** | טופס מס' 8 |

**<u>תנאים מוקדמים לחתימה על ההסכם עם הזוכה</u>**

| **מסד** | **הדרישה** | **סעיף בהזמנה** | **אסמכתא** | **מועד להשלמה** |
|---|---|---|---|---|
| .1 | אישור נציג הזוכה | **5.1** | **קורות חיים + אסמכתאות** | 7 ימים |
| .2 | אישור מנהל עבודה | **5.2** | **קורות חיים + אסמכתאות** | 7 ימים |
| .3 | ערבות ביצוע | **5.3.1** | **טופס מס' 10** | 7 ימים |
| .4 | הכנת לו"ז לביצוע | **5.3.2** | **לוח גאנט** | 7 ימים |
| .5 | פרטי חשבון בנק | **5.3.3** | **טופס מס' 11** | 7 ימים |
| .6 | ביטוחים | **5.3.4** | **טופס מס' 9**<br>**חתום כדין על-ידי המבטח** | 7 ימים |
| .7 | ביטוחים | **5.3.4** | **טופס מס' 9 (א)**<br>**חתום כדין על-ידי הקבלן** | 7 ימים |
| .8 | | | | |
| .9 | הצהרת זוכה טרם חתימה | **5.3.5** | **טופס מס' 13** | 7 ימים |
| .10 | אישור יועמ"ש בדבר העדר ניגוד עניינים ו/או קרבת משפחה | **5.4** | **טופס מס' 15** | 7 ימים |

מניין המועדים להשלמת הדרישה יחל ממועד צו התחלת עבודה או חתימת החברה על ההסכם.

# מסמך א': הזמנה להציע הצעות (מכרז מס' 09/2022 )

1. **כללי**

1.1. החברה הכלכלית רהט(2015) בע"מ (להלן: "**החברה**" או "**החכ"ל**" או "**המזמין**") מתכבדת בזאת להזמינכם, כמפורט להלן בהזמנה זו, להציע הצעות לביצוע עבודות הקמת פרגולה בשצ"פ הממוקם ליד היכל התרבות רהט וזאת בהתאם למסמכי המכרז המצורפים. עבודות ההקמה יכללו ביצוע עבודות בינוי בשלב אחד ופיתוח סביבתי, הכל בהתאם לדרישות ההליך, לרבות הנספחים המצורפים לו.

1.2. משך הביצוע המתוכנן הינו **3 חודשים** עד למסירה מלאה לחברה של הפרגולה, שיימנו ממועד חתימת החברה על ההסכם עם הזוכה או לפי צו התחלת עבודה, וקבלת אישור היועץ המשפטי של החברה לכך.

1.1 אופן ההתחשבנות ביחס לביצוע הפרויקט הינו –כמויות למדידה (מצורף לנוחיות המציעים תוכנית העמדה ותוכנית "תיחום" .

1.2 שיטת הבחירה במציע הזוכה – שקלול רכיב מחיר.

1.3 ביצוע העבודות ייעשה על ידי המציע שיוכרז זוכה בהליך ואשר ישמש כקבלן הראשי לביצוע העבודות.

1.4 המציע יבצע את העבודות בעצמו ולא יהיה רשאי לבצע את העבודות באמצעות קבלני משנה, **למעט ביצוע עבודות הכלולות במכרז שקיבלו את אישור החברה בכתב ומראש** לביצוע באמצעות קבלני משנה, ובתנאי שקבלן המשנה הינו בעל ההיתרים, הרישיונות והסיווג המתאים לביצוע העבודה, ואושר מראש ובכתב על ידי החברה לביצוע העבודה. בכל מקרה בו תתיר החברה הסתייעות הקבלן הראשי בקבלני משנה, תמשיך לחול מלוא האחריות לביצוע העבודות על הקבלן הראשי.

1.5 הצעות המציעים יוגשו ביחס לכלל העבודות נשוא המכרז, והחברה תהיה רשאית לא לבצע את העבודות, או לבצע את העבודות בהתאם להרשאות התקציביות שבידיה, להקטין את היקף העבודות המבוצע (אף תוך כדי ביצוע העבודה) או המתוכנן ו/או לשנות את סדר ביצוע העבודות ואת לוחות הזמנים לביצועם ו/או לקבוע שלבים לביצוע והכל על מנת להתאים את הביצוע בפועל למסגרת התקציב המאושר לביצוע העבודות כאמור.

1.6 בהגישם הצעה במסגרת ההליך, יראו את המציעים כמוותרים מראש על כל טענה ו/או דרישה ו/או זכות תביעה מכל סוג שהם וכנגד כל גורם שהוא, בכל מקרה שבו הזוכה שיוכרז בהליך זה, לא יבצע את העבודות נשוא הליך זה (כולן או חלקם) ו/או לא יבצע את העבודות בסדר שנקבע לביצועם בהליך זה, זאת בגין צמצום היקף העבודות בשל אי-אישורו של תקציב כאמור ו/או ביטול תקציבים שהוקצו לצורך ביצוע העבודות נשוא מכרז זה, ו/או עיכוב במועד תחילת ביצוע העבודה ו/או עיכוב בהוצאת צו התחלת עבודה מכל סיבה שהיא (לרבות העדר היתר בנייה) ו/או בשל העדר תקציב מלא לפרויקט ו/או בכל מקרה של שינוי לוחות הזמנים לביצוע העבודות ו/או בכל מקרה שבו ייקבעו שלבים לביצוע העבודות ו/או אם העבודות יבוצעו באופן חלקי בלבד ו/או במקרה של עיכוב כספי שלא נבע מאחריות החברה אלא בהעברת הכספים ממשרדי הממשלה, ויראו אותם מושתקים מלתבוע את החברה בקשר לכך.

1.7 המסמכים המהווים את מסמכי המכרז (להלן: "**מסמכי המכרז**"), הנם כדלקמן:

1.7.1 **מסמך א'**: הזמנה זו להגיש הצעות למכרז דנן, על כל נספחיה והמסמכים שיצורפו לה תוך כדי ניהולו של מכרז זה.

1.7.2 **מסמך ב'**: הסכם התקשרות בין החברה לבין המציע שהצעתו תזכה במכרז, לרבות נספחיו והמסמכים שיצורפו לו תוך כדי ניהול מכרז זה ו/או לאחר חתימתו של ההסכם.

1.7.3 **מסמך ג'**: מסמכים טכניים (הניתנים לצירוף גם באמצעות מדיה מגנטית) כדלקמן:

1.7.3.1 **מסמך ג(1)**: תנאים מיוחדים לביצוע;

1.7.3.2 **מסמך ג(2):** מפרט טכני מיוחד;

1.7.3.3 **מסמך ג(3):** מחירוני " דקל" בינוי - מצורף על דרך ההפניה;

1.7.3.4 **מסמך ג(4)**: תכניות למכרז ולביצוע;

1.7.3.5 **מסמך ג(5)** המפרט הבין משרדי (כהגדרתו להלן) הינו חלק מהמפרט הטכני של הליך זה והינו מצורף על דרך ההפניה.

המפרט הבין משרדי מהווה חלק בלתי נפרד מן המפרט הטכני, זאת בכל הנוגע להשלמת הוראות חסרות או לפרש הוראות קיימות במפרט הטכני המיוחד שהוכן לצורך הליך הזה, כאשר <u>בכל מקרה של סתירה יגבר המפרט הטכני המיוחד ו/או בהתאם לשיקול דעתו הבלעדי של המפקח</u>.

1.8 מסמכי המכרז מפרטים את שלבי המכרז, התנאים להגשת ההצעה, את אופן הגשת ההצעה ואת אופן בחירת ההצעה הזוכה. על המציע לצרף את כל המסמכים הדרושים והמפורטים במסמכי המכרז ולהשיבם לחברה כשהם חתומים על ידי מורשי החתימה מטעמו, לרבות ערבות בנקאית בתוקף (להבטחת ההצעה) כמפורט להלן.

1.9 החברה אינה מתחייבת לבחור בהצעה הזולה ביותר, או בכל הצעה שהיא, ובכל מקרה, היא שומרת לעצמה את הרשות לנהל מו"מ עם המציעים במכרז, בהתאם להוראות המפורטות בגוף המכרז ובכפוף לכל דין.

1.10 למען הסר כל ספק, מובהר בזאת כי התקשרות בין הצדדים הנה בגדר שירות אישי כהגדרת מונח זה בסעיף 3(2) לחוק החוזים (תרופות בשל הפרת חוזה), התשל"א-1970 ולכן, **<u>היא אינה ניתנת לאכיפה על-ידי הזוכה בהליך</u>**. המשתתפים מוותרים בזאת מראש על טענה ו/או דרישה ו/או תלונה ו/או זכות תביעה בכל הנוגע לדרישת סעד שעניינו אכיפת ההסכם שייחתם עם הזוכה בהליך זה, על החברה.

1.11 **<u>ביטוחי המציע הזוכה:</u>**

1.11.1 המציע, בעצם הגשת הצעתו מצהיר ומתחייב כי היה והצעתו תתקבל (יבחר כזוכה במכרז) ימציא לחברה את הפוליסות ואישור קיום ביטוחים כפי הנדרש במכרז ללא כל שינוי בתוכנם אלא אם אושר בהליך שאלות הבהרה או הליך אחר בטרם הגשת המכרז.

1.11.2 מובהר בזאת כי לפני הגשת הצעה למכרז זה על המציע חלה האחריות לוודא בעצמו ועל חשבונו אצל חברת ביטוח האם תסכים לבטחו כנדרש במכרז ואת המשמעויות הכספיות של התאמת הכיסוי הביטוחי העומד לרשותו לדרישות הביטוח במכרז.

1.11.3 לתשומת לב המציע - מאחר ואין אפשרות להוציא לפועל את כל דרישות הביטוח באמצעות "אישור קיום ביטוחים". יהיה על המציע הזוכה למסור לחברה העתקי פוליסות או תמצית פוליסות חתומות על ידי חברת הביטוח ובהן ירשמו כל הסדרי הביטוח הנדרשים מהמציע הזוכה.

1.11.4 למען הסר ספק מובהר בזאת:

1.11.4.1 מציע שהצעתו תתקבל לא יוכל לטעון כי אין ביכולתו ו/או חברת ביטוח מסרבת להתאים את כיסוי הביטוח שלו לנדרש במכרז ו/או כי עלויות התאמת כיסוי הביטוח שלו לדרישות הביטוח במכרז לא נלקחו בחשבון בהצעתו.

1.11.4.2 מציע שהצעתו תתקבל ולא יתאים את כיסויי הביטוח שלו לדרישות החברה במועד הרשום בהסכם או בכל מקום אחר במכרז, שמורה לחברה הזכות, לפי שיקול דעתה הבלעדית, לחלט את הערבות שהגיש, לבצע את הנדרש במכרז זה על ידי ספק אחר וכן לנקוט נגדו בכל דרך חוקית העומדת לרשותה של החברה לדרוש ממנו פיצוי על הנזקים שיגרמו לחברה מעצם אי עמידת המציע בהתחייבות זו כלפיה.

1.11.5 מובהר בזאת כי לחברה יהיה שיקול דעת בלעדי להסכים לשינויים שיתבקשו בנוסח אישור קיום ביטוחים (טופס 9). מובהר, כי לחברה שיקול דעת בלעדי שלא להסכים לשינויים כלשהם בנוסח האישור הנ"ל ובמקרה כזה הזוכה מחויב לנוסח המדויק שצורף למסמכי המכרז ואי המצאתו חתום לידי החברה תביא לביטול זכייתו, חילוט ערבות ההצעה או ערבות הביצוע.

## 2 הגדרות

2.1 למונחים ולמושגים בהזמנה זו, יהיו בעלי אותן הגדרות ואותן משמעויות כעולה משאר מסמכי המכרז; ככל שלא נאמר אחרת, הרי שלמונחים הבאים תהיה המשמעות הבאה:

2.1.1 "**תנאים מיוחדים לביצוע**": מסמך המצורף **כמסמך ג(1)** ומתייחס לביצוע העבודות.

2.1.2 "**המפרט הטכני**" או "**המפרט המיוחד**": מפרט טכני מיוחד המצורף **כמסמך ג(2)** במסגרת מסמכי המכרז, ואשר מפרט את הדרישות הטכניות בכל הנוגע לביצוע העבודות נשוא מכרז זה, לרבות, כל שינוי ו/או תיקון ו/או תוספת שייערך בו;

2.1.3 "**מחירון דקל**" בינוי: מצורף על דרך ההפניה **כמסמך ג(3)**.

2.1.4 "**תכניות למכרז**": כל התכניות המצורפות **כמסמך ג(4)** במסגרת מסמכי המכרז, לרבות כל שינוי ו/או תיקון ו/או תוספת שייערך בהן;

2.1.5 "**המפרט הבין-משרדי**": המפרט הכללי לעבודות בניה בהוצאת הועדה הבין משרדית לסטנדרטיזציה של מסמכי החוזה לבניה ("**הספר הכחול**") בגרסתם המעודכנת ביותר נכון למועד הגשת ההצעות במכרז זה; מובהר, כי בהגשת ההצעות למכרז זה, יראו את כל אחד מן המציעים כאילו הצהיר כי מצוי בידיו המפרט הבין משרדי, בנוסחו המעודכן ביותר.

2.1.6 "**ההסכם**": הסכם בין החברה למציע הזוכה (**מסמך ב'** למסמכי המכרז), לרבות, כל המסמכים המצורפים להסכם ו/או כל שינוי שיבוצע בו מעת לעת;

2.1.7 "**המציע**": המגיש הצעה זו;

2.1.8 "**הזוכה**": מי שהצעתו תיבחר על ידי ועדת המכרזים של החברה כהצעה הזוכה, ותאושר לשם חתימה על ההסכם;

2.1.9 "**החברה** ": החברה הכלכלית רהט (2015) בע"מ.

2.1.10 "**הפרויקט**": עבודות הקמת פרגולה כמפורט במסמכי המכרז ונספחיו.

2.1.11 "**מבנה**": חלק מן העבודות המבוצע באתר מסוים; לעניין מכרז זה, כל אחד מחלקי הפרויקט כמפורט לעיל ייחשב כ"מבנה";

2.1.12 "**העבודות**": כלל הפעולות הדרושות לשם ביצוע הפרויקט, לרבות, הכנה של השטח בו מבוצעות העבודות, הקמת המבנה בנייתו עד לסיומו, ביצוע כל עבודות התשתיות הדרושות, חציבה, חפירה, ביסוס, עבודות גמר, מערכות, ניקיון, הובלה ופריקה, פינוי פסולת, עובדים, ציוד וכלי עבודה, אביזרי בטיחות, הסדרי תנועה זמניים, גידור וסימון, שמירה, ייעוץ, שימוש בחומרים, שירותי מעבדה, לרבות, כל הפעולות הדרושות לצורך התארגנות לביצוע העבודות או כל חלק מהן, ולרבות, כל עבודה נלווית הדרושה לצורך השלמת הפרויקט כהגדרתו בהליך זה (כגון: רישום, מנהלה, ניקיון והיגיינה, בטיחות, רישוי וכיו"ב).

2.1.13 "**נציג הזוכה**" או "**איש הקשר**" (מטעם הזוכה): מנהל הפרויקט מטעם הזוכה, אשר ישמש כנציג הזוכה בכל הנוגע לביצוע ההסכם ואשר יאושר על-ידי החברה כאמור במסמכי המכרז.

מובהר, כי נציג הזוכה ישמש כאיש המקצוע הבכיר מטעם הזוכה, אשר יועסק על-ידו באופן ישיר והוא אשר ישמש כגורם האחראי מטעם הזוכה לצורך מתן מענה מקצועי (הן הנדסי והן ניהולי) בתחום נשוא מכרז זה, וכן, ישמש כאיש הקשר מטעמו של הזוכה לכל דבר ועניין;

**2.1.14** "**נציג החברה**": כל מי שיקבע על-ידי החברה. כל עוד לא נאמר אחרת, ישמש כנציג החברה מהנדס החברה ו/או מי מטעמו.

2.1.15 "**מועד תחילת ההתקשרות**": המועד שבו יחתמו מורשי החתימה של החברה על ההסכם;

2.1.16 "**חודש**": חודש קלנדרי על-פי לוח השנה האזרחי (גרגוריאני);

2.1.17 "**יום**": יום עסקים (**לא** כולל: שבת, חגי ישראל – לרבות ערבי חג, וכן, חגים ומועדים המוכרים על-פי הדת היהודית);

2.1.18 "**הודעת הזכייה**": הודעה בכתב אשר תשלח למציע אשר הצעתו נמצאה כהצעה הזוכה, ובה תפורט החלטת ועדת המכרזים בדבר זכייתו במכרז;

2.1.19 "**ועדת המכרזים**": ועדת המכרזים של החברה;

2.1.20 "**צוות בדיקה**": צוות מקצועי שימונה על-ידי ועדת המכרזים לצורך בדיקת ההצעות למכרז, ריכוז הממצאים והגשת המלצות לוועדת המכרזים;

2.1.21 "**תקנות המכרזים**": תקנות העיריות (מכרזים), תשמ"ח-1987;

2.1.22 "**צו התחלת עבודה**": כהגדרתו בהסכם. מובהר כי תחילת ביצוע העבודה בפועל על-ידי הזוכה, מותנה בקבלת צו התחלת עבודה מטעם החברה החתום על ידי מנכ"ל החברה. מובהר כי לצו התחלת העבודה, יהיה תוקף אך ורק לאחר שנחתם ואושר הסכם ההתקשרות בין הצדדים על ידי יועמ"ש החברה.

2.1.23 "**המפקח**": כהגדרתו בהסכם;

2.1.24 "**חוק רישום קבלנים**": חוק רישום קבלנים לעבודות הנדסה בנאיות, תשכ"ט-1969, **לרבות כל התקנות שהוצאו מכוחו**, ולרבות כל תיקון או שינוי שיהיה בחוק או בתקנות כאמור;

2.1.25 "**המדד**" – מדד תשומות הבנייה למגורים, כפי שמפורסם על-ידי הלשכה המרכזית לסטטיסטיקה, או כל מדד רשמי אחר שיחליף אותו;

2.2 כל האמור בלשון זכר -יש לראותו גם בלשון נקבה, וכן להפך, והאמור בלשון יחיד, גם בלשון רבים ולהפך, והכל על-פי הקשרם והדבקם של דברים.

## 3 תחולת הפרויקט

3.1 מבלי לגרוע באמור במסמכי המכרז, הפרויקט כולל: קבלת אישורים מהרשויות המוסמכות ו/או כל האישורים האחרים הנדרשים על פי כל דין, וכן את ההכנות הדרושות וההסדרים הזמניים הדרושים לביצוע הפרויקט (כגון: כוח אדם, כלים והציוד, משרדים, וכל משאב אחר, בין קבוע ובין ארעי, הנחוץ לשם ביצוע הפרויקט).

3.2 למען הסר ספק, מובהר כי כל עוד לא נפתחו מעטפות ההצעות שהוגשו למכרז דנא על ידי ועדת המכרזים, רשאית החברה, על-פי שיקול דעתה הבלעדי, לשנות את תחולת הפרויקט, להוסיף עליו או לגרוע ממנו ו/או להאריך את המועד לפתיחת תיבת המכרזים. הודעה על שינוי כאמור תימסר בכתב לכל מי שרכש את מסמכי המכרז.

## 4 תקופת ההתקשרות

4.1 תקופת הביצוע של כל שלב בפרויקט, הנה החל מן המועד הנקוב בצו התחלת העבודה(הצו יהיה תקף רק לאחר חתימת הסכם ההתקשרות ואישורו על ידי היועמ"ש לחברה) והכל בהתאם למפורט בחוזה ו/או נספחיו.

4.2 החברה שומרת לעצמה את הזכות, להאריך מעת לעת את תקופת ההתקשרות ו/או את תקופת הביצוע של הפרויקט, וזאת בהתאם להוראות ההסכם. מובהר כי לחברה, שיקול דעת בלעדי ומוחלט בכל הנוגע להארכת תקופת ההתקשרות או תקופת הביצוע כאמור לעיל.

4.3 למען הסר ספק, מובהר כי תקופת ההתקשרות בין הצדדים כוללת את התקופה הדרושה לצורך התארגנות הזוכה לשם ביצוע הפרויקט, לרבות, כל תקופה הדרושה להתארגנות ביניים במסגרת ביצוע העבודות; מובהר כי לא תינתן כל הארכת מועד לתקופת ההתקשרות בין הצדדים, בגין עיכובים בהתארגנות הזוכה.

4.4 תשומת לב המציעים מופנית לכך שבכוונת החברה להקפיד, כי העבודה הכלולה בפרויקט, תבוצע בתוך מסגרת לוח הזמנים המפורט שיוגש על-ידי המציע הזוכה. מובהר, כי מבלי לגרוע מיתר מסמכי המכרז, אי עמידה בלוחות הזמנים לביצוע הפרויקט כאמור, תהווה הפרה של ההסכם ותקנה לחברה את מלוא הסעדים על פי דין ו/או על פי מסמכי המכרז, לרבות - ומבלי לגרוע מכלליות האמור - חילוט ערבות הביצוע (כהגדרתה בהסכם).

5 **<u>תנאים מוקדמים לחתימת ההסכם בין החברה לבין הזוכה</u>**:

5.1 <u>אישור נציג הזוכה טרם החתימה על החוזה</u>

5.1.1 בתוך 7 ימים ממועד הודעת הזכייה, הזוכה יגיש לאישורה של החברה את הנציג מטעמו אשר ישמש כמנהל הפרויקט מטעמו וכאיש קשר מטעמו של הזוכה.

5.1.2 נציג הזוכה יהיה בעלת תנאי הכשירות הקבועים בהליך זה וההסכם שייכרת מכוחו.

5.1.3 אישור החברה לנציג הזוכה, יהווה תנאי מוקדם לחתימת הסכם עם הזוכה. מובהר, כי החברה תהא רשאית בכל שלב לדרוש את החלפתו של נציג הזוכה שהוצע על ידו, וממילא לדרוש פירוט ו/או הבהרות אודות השכלתו ו/או ניסיונו.

5.1.4 מובהר, כי לחברה שיקול דעת בלעדי ויחידי בכל הנוגע לאישורו של נציג הזוכה.

5.1.5 <u>אישור נציג הזוכה כחלק מהליכי המכרז</u>

5.1.5.1 על אף האמור לעיל, מובהר ומודגש כי במסגרת הליך זה, וכפי שיפורט להלן, <u>על המציעים לצרף להצעותיהם את פרטיו האישיים של הנציג המוצע על-ידי כל אחד מהם כמנהל הפרויקט.</u>

5.1.5.2 זהותו של הנציג המוצע על-ידי כל מציע, תהיה חלק מהליך בחירת ההצעה הזוכה, והדבר יחייב את הזוכה בכל הנוגע להעסקתו של הנציג מטעמו כמנהל הפרויקט לאחר חתימת ההסכם בין הצדדים (כך, שהחלפת נציג הזוכה לאחר החתימה על ההסכם, תהיה אך ורק בהתאם לתנאי ההסכם).

5.2 <u>אישור מנהל העבודה מטעם הזוכה טרם החתימה על החוזה</u>

5.2.1 ככל שבמסגרת הליכי מכרז זה, יידרשו המציעים להעסיק באופן ישיר מנהל עבודה מטעמם (שאינו נציג הזוכה), אזי סעיפים 5.1.1 עד 5.1.4 לעיל יחולו בשינויים המחויבים גם לגבי אישורו של מנהל העבודה מטעם הזוכה כתנאי לחתימת החברה על ההסכם עם הזוכה (לרבות, המועדים הנקובים בסעיפים אלה).

5.2.2 מנהל העבודה יהיה בעל תנאי הכשירות הקבועים בהליך זה וההסכם שייכרת מכוחו.

5.2.3 <u>אישור מנהל העבודה כחלק מהליכי המכרז</u>

ככל שבמסגרת הליך המכרז יידרשו המציעים לצרף להצעותיהם את פרטיו האישיים של מנהל העבודה המוצע על-ידי כל אחד מהם וזאת כחלק מהליך בחירת ההצעה הזוכה, יחולו הוראות סעיף 5.1.5 לעיל גם לגבי מנהל העבודה המוצע על-ידי הזוכה.

5.3 מסמכים נוספים טרם חתימה על ההסכם

בתוך 7 ימים ממועד הודעת הזכייה, ימסור הזוכה לגזברות החברה את המסמכים הבאים:

5.3.1 ערבות ביצוע, בהתאם לנוסח המצורף למסמכי המכרז (**טופס מס' 10**). סכום ערבות הביצוע **יהיה 7 (שבעה) אחוזים** מגובה הצעת המציע הזוכה (כולל מע"מ), כפי שאושרה על-ידי ועדת המכרזים.

5.3.2 לוח זמנים **מפורט** המוצע על-ידו, אשר ישמש כבסיס ללוח הזמנים המפורט (כהגדרתו בהסכם) ואשר יהיה כפוף לאישור החברה.

5.3.3 פרטי חשבון בנק להעברה התשלומים (**טופס מס' 11**).

5.3.4 אישור קיום ביטוחים(בנוסחו המקורי) כשהוא חתום על-ידי חברת ביטוח המורשית כדין לפעול בישראל, והכל בהתאם לנוסח המצורף להליך זה **כטופס מס' 9**.

5.3.5 בתוך 7 ימים ממועד הודעת הזכייה, יחתום הזוכה על הצהרה בנוסח המצורף **כטופס מס' 13** למכרז זה, זאת באמצעות מנהליו. יובהר, כי חתימתו של הזוכה על **טופס מס' 13** מהווה תנאי **מהותי להתקשרות הצדדים בהסכם מחייב, ומהווה תנאי מוקדם** לחתימת החברה על הסכם עם הזוכה.

5.4 אישור יועמ"ש החברה בדבר היעדר ניגוד עניינים

חתימת החברה על ההסכם עם הזוכה, מותנית בקבלת אישור היועץ המשפטי של החברה לעניין היעדר ניגוד עניינים. על המציעים לצרף להצעותיהם, כחלק בלתי נפרד ממכרז זה, הצהרה בדבר היעדר ניגוד עניינים ו/או קרבת משפחה לעובד חברה או נבחר ציבור. בדיקה כאמור תתקיים בין היתר על בסיס נוסח ההצהרה המצורף **כטופס מס' 15** להליך זה.

5.5 ככל שהזוכה לא יעמוד בתנאי סעיף זה לעניין קיום התנאים המוקדמים לחתימה על ההסכם עם הספק (לרבות, חתימת ההצהרה מצורפת **כטופס 13** להליך זה) בתוך 14ימים מיום משלוח הודעת הזכייה, תהא החברה רשאית למסור את ביצוע הפרויקט לכל מציע אחר, ולא תהיה לזוכה כל טענה ו/או תביעה בשל כך.

5.6 הצגת רשימת קבלני משנה עימם מבקש המציע הזוכה להתקשר

**5.6.1 בתוך 14 ימים מיום קבלת הודעת הזכייה, יעביר המציע הזוכה לאישור החברה את רשימת קבלני המשנה בכוונתו להסתייע בהם לצורך ביצוע העבודות נשוא מכרז זה.**

**5.6.2 הזוכה יצרף לרשימת קבלני המשנה, העתק של החוזים שנכרתו עם קבלני המשנה כאמור, וכן את כל המסמכים המעידים על עמידתם בדרישות החוק והתקן לביצוע העבודה, לרבות, סיווג קבלני בתוקף.**

**החברה תהיה רשאית לאשר ו/או לא לאשר על פי שיקול דעתה הבלעדי את קבלני המשנה (כולם או חלקם), והחלטה זו של החברה תהיה סופית, ללא צורך בהנמקה ולא ניתנת לערעור.**

**5.6.3 למען הסר ספק, מובהר, כי החברה לא תאשר קבלן משנה מתוך הרשימה שהוגשה לאישורה, על המציע הזוכה יהיה להתקשר עם קבלן משנה חלופי, בתוך 7ימים נוספים ממועד קבלת הודעת הדחייה.**

5.6.4 **ככל שיתברר לחברה, כי המציע הזוכה הפר האמור בסעיף זה, וכתוצאה מכך, אין באפשרות המציע לבצע את העבודה בהתאם לדרישות ההליך, תהיה החברה רשאית, להודיע לזוכה על ביטול ההליך וביטול זכייתו, ולמציע הזוכה לא תהיה כל טענה ו/או דרישה ו/או זכות תביעה בקשר לכך.**

## 6 לוחות זמנים

לוחות הזמנים המתוכננים להליך זה הינם כדלקמן:

### 6.1 מכירת מסמכי המכרז

6.1.1 מכירת מסמכי המכרז תחל ביום **10/11/2022** בשעה: 09:00 היא תתקיים בימים א' – ה', בין השעות 8:30 עד ל- 14:00 ותסתיים ביום **27/11/2022** בשעה: **14:30**.

**תשומת לב המשתתפים כי המועדים המפורטים לעיל הנם מועדים שעות קבלת הקהל במשרדי החברה.**
**יודגש, כי משרדי החברה יהיו סגורים בימי שישי ערבי וימי חג .**

**משכך, מחובתם של המשתתפים לבדוק באופן בלתי אמצעי ועצמאי לחלוטין את שעות הפתיחה ו/או קבלת הקהל במשרדי החברה בכלל ובמשרדו של מנכ"ל החברה בפרט, ולא תשמע כל טענה מצד משתתף כלשהו בעניין שעות הפתיחה כאמור.**

6.1.2 את מסמכי המכרז ניתן יהיה לרכוש במשרדי החברה, זאת לאחר תשלום דמי הרכישה.

6.1.3 עלות רכישתם של מסמכי המכרז הינה **1,500 ₪** **(אלפיים וחמש מאות שקלים חדשים)** (לא כולל מע"מ), אשר ישולמו לחברה במועד קבלת מסמכי המכרז וכתנאי לקבלתם. מובהר, כי עלות רכישת מסמכי המכרז לא תוחזר בשום מקרה.

**תשומת לב המשתתפים לאמור בסעיף 6.1.1 לעיל ביחס לשעות הפתיחה של משרדי החברה, ולא תשמע כל טענה מצד כל משתתף בעניין זה.**

6.1.4 מודגש, כי **רכישת מסמכי המכרז על ידי המציע טרם הגשת ההצעות למכרז היא תנאי סף** להשתתפות בהליך. **כל מציע יצרף להצעתו אישור בדבר רכישת מסמכי המכרז כאמור.**

### 6.2 חובת רישום מוקדם

6.2.1 על המציעים להירשם ברישום מוקדם עד לתאריך **24/11/2022** בשעה: **10:00** באמצעות משלוח הודעת דואר אלקטרוני לכתובת: **baker@ecrahat.com**

6.2.2 על המציע לצרף ברישום המוקדם את הפרטים הבאים: שם החברה; ח.פ.; כתובת החברה; כתובת דוא"ל החברה; איש הקשר מטעמה ופרטי ההתקשרות.

6.2.3 חובת הרישום המוקדם הינה חובה ומהווה תנאי מקדמי להגשת הצעה למכרז ובדיקתה על ידי וועדת המכרזים.

6.2.4 מציע אשר לא נרשם ברישום מוקדם עד לתאריך כאמור לעיל, לא יוכל להגיש הצעה למכרז. מציע אשר התברר לאחר הגשת הצעתו לתיבת המכרזים כי הוא לא נרשם ברישום מוקדם, הצעתו תיפסל.

6.2.5 אין בעצם הרישום המוקדם כדי לגרוע מחובתו של כל מציע לבדוק בעצמו ועל אחריותו את מלוא תחולת הפרויקט ואת יתר הוראות מכרז זה ו/או תנאיו השונים.

**6.2.6** רשימת הנרשמים ברישום מוקדם יופץ בין המשתתפים (בהתאם לפרטי ההתקשרות שיימסרו על-ידם), **וחובתו של כל מציע לחתום על הרשימה ולצרף אותה להצעתו במכרז.**

6.3 <u>שאלות הבהרה</u>

6.3.1 עד ליום **24/11/2022** בשעה **14:00**, רשאי כל אחד מן המציעים לפנות אל החברה בבקשה לקבלת הבהרות בנוגע למסמכי המכרז או לחלק מהם.

6.3.2 את שאלות הבהרה יש להפנות **<u>בכתב בלבד</u>** למנכ"ל החברה באמצעות דוא"ל: **baker@ecrahat.com** באחריות הפונה לוודא שפנייתו התקבלה בחברה.

6.3.3 על המציע לוודא קבלת הודעת הדוא"ל באמצעות קבלת הודעת אישור קריאה, ואם זה לא התקבל בתוך יום עסקים, לוודא את קבלת הודעת הדוא"ל באמצעות טלפון מס': 08-9447121. מובהר, כי שאלות הבהרה שלא תועברנה באופן המתואר לעיל, לא תיענינה.

6.3.4 החברה תהא רשאית, על פי שיקול דעתה הבלעדי, להתייחס או שלא להתייחס לשאלות ההבהרה. מובהר, כי תשובת החברה המשנה תנאי מתנאי המכרז (בצירוף שאלת ההבהרה), תופץ כהודעה לפי הוראות מסמך זה, זאת לכל אחד מרוכשי המכרז ו/או המשתתפים במפגש המציעים אשר הפקידו בידי נציג החברה את טופס ההשתתפות כאמור לעיל (בהתאם לפרטי ההתקשרות שנרשמו במפגש המציעים).

6.3.5 את שאלות ההבהרה יש לשלוח לכתובת המייל, המצוינת לעיל במסמך MS-Word בלבד, במבנה שלהלן:

| מס"ד | המסמך או הנספח אליו מתייחסת ההבהרה | פרק וסעיף רלבנטיים | נוסח השאלה |
|---|---|---|---|
| | | | |
| | | | |

6.3.6 **חובה על כל אחד מן המציעים לצרף להצעתו למכרז את תשובות החברה לשאלות ההבהרה, כשהן חתומות על-ידו.**

6.3.7 למען הסר ספק מובהר, כי לא יהיה תוקף לכל התייחסות של החברה אלא אם ניתנה בהודעה בכתב בלבד ובמסגרת ההליך.

6.4 הגשת ההצעות למכרז

6.4.1 ההצעות למכרז תוגשנה, **במסירה ידנית בלבד**, לא יאוחר מיום **30/11/2022** עד השעה **14:00**, וזאת לתיבת המכרזים שתיועד לכך ושתימצא במשרדי החברה מרכז מסחרי רהט ( גב גזברות העירייה) (להלן : "**מועד הגשת ההצעות**").

6.4.2 הגשת ההצעות תהיה על-ידי כל מציע בנפרד או באמצעות שליח מטעמו. **לא תתאפשר הגשת הצעות באמצעות משתתפים אחרים, עובדי חברה או נבחרי ציבור**.

6.4.3 מזכיר החברה (או מי מטעמו) יהיה רשאי לבצע רישום של שמות המציעים שהגישו את הצעותיהם לתיבת המכרזים, ולהחתים את המציעים או שליחיהם על מסמך כאמור.

6.4.4 **הצעות שתתקבלנה לאחר מועד הגשת ההצעות (לרבות, איחור בשעת הגשת ההצעות), לא תיבדקנה ותוחזרנה למציע כמות שהן. על המציעים להיערך בהתאם לצורך הגשת ההצעות בשלמותן עד למועד והשעה הנקובים לעיל**.

6.4.5 החברה רשאית להאריך מעת לעת את מועד הגשת ההצעות בהתאם לשיקול דעתה הבלעדי, ובלבד ששלחה על-כך הודעה **בכתב** לכל-אחד מן המציעים אשר השתתפו במפגש המציעים או רכשו את מסמכי מכרז זה.

**למען הסר ספק, מובהר בזאת כי לא יהיה כל תוקף להודעה בדבר שינוי המועד להגשת ההצעות (לרבות, שינוי שעת ההגשה) אשר תימסר בעל-פה או בכל דרך אחרת**.

6.4.6 הוארך המועד להגשת ההצעות עוד בטרם חלף המועד להגשת ההצעות, יראו את כל המשתתפים כמסכימים להארכת המועד כאמור.

6.5 שינוי לוחות זמנים

6.5.1 מובהר, כי החברה תקפיד על לוחות הזמנים המפורטים במסמך זה.

6.5.2 עם זאת, מובהר ומודגש כי כל החברה רשאית, בכל עת, על פי שיקול דעתה הבלעדי, ומבלי שתידרש לנמק החלטתה, לשנות את לוחות הזמנים הנוגעים להליך זה, זאת בהודעה בכתב בלבד, שתינתן בהתאם להוראות מסמך זה.

## 7 הוראות כלליות

7.1 מסמכי המכרז

7.1.1 רכישת מסמכי המכרז תהיה בהתאם לאמור לעיל במסמך זה.

7.1.2 עד למועד מפגש המציעים, ניתן לעיין במסמכי המכרז (ללא זכות צילום וללא תשלום), במשרדי החברה, אך ורק על-פי תאום טלפוני מראש.

ככל שמסמכי מכרז זה יפורסמו באתר האינטרנט של החברה, יתקיים העיון במסמכי המכרז באתר האינטרנט בלבד. יובהר, כי העתק מסמכי המכרז שיפורסם באתר האינטרנט של החברה, **הנו לצורך עיון בלבד ולא** לשם הגשתו לתיבת המכרזים.

7.1.3 זכויות היוצרים ומסמכי המכרז הם רכושה של החברה והם נמסרים למציע לשם השתתפותו במכרז בלבד. אין לעשות במסמכי המכרז כל שימוש אלא למטרה זו.

7.1.4 למען הסר ספק מובהר, כי מסמכי הליך זה במלואם, הם רכושה של החברה גם לאחר שמולאו על ידי המציע, וכי החברה תוכל לעשות בהם ובנתונים שמולאו בהצעות המציעים כל שימוש, על פי שיקול דעתה הבלעדי, וזאת בין אם המציע נבחר לבצע את הפרויקט ובין אם לאו, מבלי שלמציע תהא כל טענה או תביעה בקשר לכך.

7.1.5 למען הסר כל ספק, מובהר כי החברה אוסרת על שימוש מכל סוג ומין שהוא במסמכי המכרז, חלקם או כולם, בין בשלמות ובין לשיעורין, אלא למטרות ההשתתפות במכרז זה.

7.2 <u>אישור הבנת תנאים</u>

7.2.1 כל מציע אחראי לבדיקת מסמכי המכרז וכל התנאים והנסיבות העשויים להשפיע על הצעתו ועל ביצוע הפרויקט.

7.2.2 כל מציע יאשר, כי קיבל לידיו את מסמכי המכרז, קראם והבינם, וכי הוא מקבל על עצמו את תנאיהם ואת כל ההתחייבויות האמורות בהם. נוסח האישור מצורף להזמנה זו (**טופס מס' 1**).

7.2.3 לא תישמע כל טענה של המציע באשר לאי הבנת תנאי המכרז והמציע לא יהיה רשאי לחזור בו מהצעתו כל עוד זו מוגדרת כתקפה על פי מסמך זה. חזר המציע מהצעתו מכל סיבה שהיא - יעמדו לזכותה של החברה כל הסעדים על פי דין ועל פי מסמכי המכרז, לרבות ומבלי לפגוע בכלליות האמור - חילוט הערבות הבנקאית (כהגדרתה להלן).

7.3 <u>שינוי תנאי המכרז</u>

7.3.1 כל עוד לא נפתחה תיבת המכרזים, החברה שומרת לעצמה את שיקול הדעת הבלעדי, לשנות, לעדכן, או לסייג כל תנאי מתנאי ההזמנה, במידה שהיא סבורה כי שינוי, עדכון או סייג כאמור נדרשים לצרכי החברה.

7.3.2 שינוי או עדכון או תיקון של תנאי המכרז ייעשה בהודעה בכתב בלבד, שתופץ למשתתפים שהשתתפו במפגש המציעים. **<u>הודעות אלה תהוונה חלק בלתי נפרד מתנאי המכרז</u>**.

7.3.3 למען הסר ספק מובהר, כי לא יהיה כל תוקף לשינוי אלא אם ניתנה על כך בהודעה בכתב מטעם החברה, **באמצעות מנכ"ל החברה**, והמשתתפים מוותרים מראש על כל טענה ו/או דרישה בעניין זה.

7.3.4 **המציע יחתום בחתימת מורשי החתימה שלו על הודעה כאמור ויצרף אותה כחלק ממסמכי המכרז המוגשים במסגרת הצעתו**.

7.3.5 המשתתפים יאשרו קבלת ההודעה בתוך 24 שעות ממועד קבלתה. משתתף שלא אישר קבלת ההודעה על-ידי החברה, תהיה ועדת המכרזים רשאית לראותו כמי שקיבל

הודעה שניתנה בהתאם להוראות סעיף זה והוא יהיה מנוע מלהעלות כל טענה בעניין מסירת ההודעה לידיו.

7.4 מידע המסופק למציעים

7.4.1 המידע, לרבות המקצועי, המסופק למציעים על ידי החברה, במסגרת מסמכי מכרז זה, הינו בהתאם למירב ידיעתה והערכתה של החברה במועד עריכת מכרז זה ופרסומו. יחד עם זאת, מובהר כי מקום בו נמסרו נתונים כמותיים, המידע הוא בגדר אומדנא בלבד, ואין החברה מתחייבת למלוא היקף הנתונים הכמותיים האמורים, לא בעת עריכת המכרז ולא בתקופת ההתקשרות.

7.4.2 על המציעים לבדוק בעצמם ובאופן עצמאי את כל הנתונים המשפטיים, הטכניים, והמקצועיים או העסקיים הרלוונטיים לכל אחד מהם, לשם הגשת הצעותיהם או לשם מילוי מכלול התחייבויות הזוכה במכרז על פי המכרז והחוזה.

7.4.3 ההצעות תיערכנה ותוגשנה בהתאם להוראות כל דין, והמציעים ייחשבו כמי שקיבלו ייעוץ משפטי ומקצועי מתאים לצורך השתתפות במכרז והגשת ההצעות. בחתימתו של כל מציע על גבי מסמכי מכרז זה, יראו כל אחד מן המציעים כמי שקיבל לידיו את מסמכי המכרז, קרא אותם והבינם, ביצע את כל הבדיקות והבירורים שחפץ לברר, וכי הוא מקבל על עצמו את תנאיהם ואת כל ההתחייבויות הכלולות בהם.

## 8 הגשת ההצעות

8.1 התאמה לתנאי המכרז

8.1.1 ההצעות תהיינה ערוכות ומוגשות לפי תנאי המכרז. על המציע להתייחס בהצעתו לכל הפרטים הנדרשים בתנאי המכרז ולצרף לה את כל המסמכים הנדרשים. חובה על המציע למלא את כל הסעיפים ו/או הפרטים המופיעים בהצעתו בשלמותם ואין להותיר סעיפים ללא מילוי.

8.1.2 המציע רשאי לצרף להצעתו העתקים של מסמכים מקוריים. המציעים רשאים לצרף העתקים צילומיים של מסמכים מקוריים, ובלבד שכל העתק כאמור יהיה מאושר כנאמן למקור על ידי עו"ד או רו"ח. החברה תהיה רשאית, על פי שיקול דעתה, לאפשר למציע לצרף אישור מעו"ד/רו"ח על תאימות למקור של המסמכים שהגיש, גם לאחר פתיחת הצעתו.

8.1.3 המציע מסכים, כי במידה שנפלו בהצעתו טעויות חשבוניות ו/או טעויות סופר, תהא החברה רשאית לתקן הטעויות, תהא ההשלכה הכספית לתיקון אשר תהא, וההצעה תכלול את תיקון הטעויות לאחר שבוצעו על ידי ועדת המכרזים.

8.1.4 לא יהיה בתוכן ההצעה דבר שאינו מתיישב עם הוראות כל דין. החברה תהא רשאית, על פי שיקול דעתה הבלעדי, לפסול כל הצעה שיש בה התניה, הסתייגות, שינוי, תוספת או השמטה ביחס לתנאי המכרז. ההחלטה בכל מקרה מהמקרים הנ"ל נתונה לשיקול דעתה הבלעדי של החברה.

8.1.5 **למען הסר כל ספק מובהר בזאת כי אסור למציעים למחוק, לתקן, להוסיף או לשנות את מסמכי הליך זה**.

**במקרים כאלה, תהיה ועדת המכרזים רשאית לראות בכל שינוי, מחיקה, תוספת או תיקון כאמור, משום הסתייגות של המציע מתנאי הליך זה או ההסכם שאמור להיכרת מכוחו, ולפסול את ההצעה מטעם זה.**

8.2 <u>סודיות ההצעה ושמירה על הליך הוגן</u>

**8.2.1** מבלי לגרוע באמור לעיל, מובהר כי המציע אינו רשאי לגלות את פרטי הצעתו לאחרים בכלל ולמשתתפים אחרים במכרז זה בפרט ו/או לבצע כל פעולה שיש בה משום קנוניה ו/או תכסיסנות ו/או הטיית מחירים ו/או תיאום הצעות ו/או הגשת הצעה בלתי הוגנת ו/או חסרת תום לב המפירה את כללי השוויון החלים בהליך מכרז ציבורי.

**8.2.2** בנוסף כל מציע יחתום על הצהרת אי קבלת דמי תיווך (**טופס מס' 7**) להזמנה זו ויגישה כחלק ממסמכי ההצעה.

8.2.3 אין באמור בסעיף זה כדי לגרוע מהוראות כל דין ו/או החלטות של המשפט בדבר חובת הגילוי של פרטי ההצעות המשתתפות במכרז וכל מציע מוותר בזאת על כל טענה ו/או דרישה כנגד החברה בעניין גילוי תוכן מסמכי ההצעה שלו.

8.3 <u>הצעה חתומה</u>

8.3.1 ההצעה על כל נספחיה, תהיה חתומה בחתימה מלאה של המציע או של מורשי החתימה של המציע (כאשר המציע הנו תאגיד), והיא תוגש בהתאם לתנאי הזמנה זו להציע הצעות (בעט בלבד בצבע כחול).

**8.3.2** המציע ימציא אישור של עו"ד או רו"ח בדבר זהות מורשי החתימה מטעמו וכי ההצעה וכל יתר מסמכי המכרז נחתמו על-ידי מורשי החתימה כאמור (**טופס מס' 2**).

8.4 <u>אופן הגשת מסמכי ההצעה</u>

8.4.1 על המציע לצרף להצעתו בעת ההגשה את הבאים:

8.4.1.1 כל הנספחים והצרופות להצעתו, לרבות, פרוטוקול מפגש המציעים, תשובות לשאלות הבהרה וכל שינוי שבוצע במסמכי המכרז על-ידי החברה כאמור במסמך זה, והכל, כשאלו חתומים ומלאים; ההצעה עצמה תוגש כשהיא **<u>סגורה</u>** במעטפה **<u>לא מזוהה</u>**, **<u>למעט כתיבת מספרו של מכרז זה לצרכי זיהוי בלבד</u>**.

8.4.1.2 ערבות בנקאית תקיפה בהתאם להוראות מסמך זה, אשר תצורף בנפרד מכל יתר מסמכי המכרז.

8.4.1.3 כל המסמכים והאסמכתאות הדרושים להוכחת עמידה בתנאי הסף.

8.4.2 כל מסמכי ההצעה יוגשו אך ורק על גבי הנוסח שנרכש על-ידם מידי החברה (עותק המקור בלבד). במידה ויש צורך בהגשת נתונים גם על גבי מדיה מגנטית, יצורפו תקליטורים בהתאם למסמכי המכרז (או אמצעי אחסון דיגיטלי אחר, כגון: דיסק און קי). במקרה של סתירה בין נתונים המופיעים על גבי מדיה מגנטית לבין נתונים המופיעים בעותק קשיח ("hard copy") יגבר האמור בעותק הקשיח.

8.4.3 המציע יחתום באופן אישי על כל אחד מעמודי הצעתו, כאשר כל העמודים יהיו ממוספרים וחתומים לצורך זיהוי; מציע שהנו תאגיד יחתום באמצעות חותמת התאגיד ובצירוף חתימת מורשי החתימה מטעמו. מציע שהנו תאגיד יצרף להצעתו אישור בדבר מורשי החתימה מטעמו, זאת בהתאם למסמך זה.

8.4.4 כל מסמכי המכרז המצורפים, לרבות המסמכים להוכחת תנאי הסף יוגשו בקלסר/תיקיה מסודרת, כולל מפתח עניינים מפורט ומספור רץ של כל העמודים. כל מסמך המוגש להוכחת תנאי סף יופרד בחוצץ הנושא את מספר תנאי הסף, כקבוע במסמכי הזמנה זו. הערבות הבנקאית כאמור במסמך זה, תצורף בנפרד מכל יתר מסמכי המכרז.

*8.4.5* החברה, בהתאם לשיקול דעתה הבלעדי, תהיה רשאית – אך לא חייבת –לפסול הצעה אשר לא יצורפו אליה המסמכים כמפורט לעיל.

8.5 <u>תוקף ההצעה</u>

8.5.1 ההצעה תעמוד בתוקפה, ללא זכות חזרה, למשך תשעים (90) ימים מן המועד האחרון להגשת ההצעות.

8.5.2 החליטה החברה על הארכת המועד להגשת ההצעות כאמור לעיל, תעמוד ההצעה בתוקפה למשך תשעים (90) ימים מכל מועד נדחה שנקבע להגשת ההצעות.

8.5.3 החברה רשאית להאריך תוקף של כל הצעה שלא זכתה במכרז, וזאת עד לאחר חתימת חוזה עם המציע שהצעתו הוכרזה כהצעה הזוכה במכרז.

8.6 <u>בדיקת ההצעות</u>

8.6.1 כל הצעה תיבדק על ידי החברה. לצורך בדיקת ההצעות, תהא ועדת המכרזים רשאית למנות צוות בדיקה מטעמה.

8.6.2 החברה רשאית לבצע את הבדיקה של ההיבטים ההנדסיים של ההצעות באמצעות איש מקצוע מטעמה שיבחר על-פי שיקול דעתה היחידי והבלעדי.

8.6.3 מבלי לגרוע מהאמור לעיל, החברה תהא רשאית, על-פי שיקול דעתה הבלעדי, להיעזר לצורך בדיקת ההצעות ביועצים ומומחים כפי שתמצא לנכון, לרבות, אנשי מקצוע המועסקים על-ידה כעובדים.

8.7 <u>בקשה למתן פרטים והבהרות להצעות שהוגשו</u>

8.7.1 לאחר פתיחת מעטפות המכרז, תהא החברה רשאית לפנות למציעים (או מי מהם) בבקשה לקבלת הבהרות בנוגע להצעות או בבקשה לקבלת נתונים ומסמכים נוספים, זאת כפי שיהיה נדרש לדעתה לצורך בדיקת ההצעות והערכתן.

8.7.2 החברה שומרת לעצמה את הזכות, לפי שיקול דעתה הבלעדי, לדרוש מכל אחד מן המציעים, לאחר הגשת ההצעות למכרז או פתיחת ההצעות, להשלים מידע חסר ו/או המלצות ו/או אישורים בכל הקשור לניסיונו ויכולתו של המציע ו/או אנשי המקצוע המוצעים על-ידו וזאת, בין היתר, לצורך בחינת עמידתו של המציע ו/או חברי הצוות מטעמו בתנאי סף המפורטים בהזמנה זו.

8.7.3 המציעים יעבירו לחברה את כל הנתונים והמסמכים המבוקשים בתוך המועד שקבעה החברה בפנייתה, לפי כתובת החברה. **תגובת המציעים תצורף להצעה של המציע הרלבנטי, ותיחשב כחלק בלתי נפרד הימנה**.

9 **תנאי הסף להשתתפות במכרז**

רשאים להשתתף במכרז רק מציעים העונים על כל התנאים הבאים:

9.1 המציע הנו אזרח ישראל או תאגיד הרשום בישראל

9.1.1 על המציע להיות אזרח ישראל ותושב ישראל, וככל שמדובר בתאגיד, עליו להיות תאגיד הרשום במדינת ישראל ומשרדו מצוי במדינת ישראל.

9.1.2 לצורך הוכחת עמידתו של המציע בתנאי הסף הנ"ל, על המציעים לצרף להצעותיהם את העתק המסמכים הבאים:

9.1.2.1 מציע שהוא תאגיד רשום

מציע שהוא תאגיד הרשום על-פי דין בישראל, יצרף להצעתו את המסמכים הבאים:

9.1.2.1.1 העתק של **תעודת ההתאגדות של התאגיד** (העתק מאומת על-ידי עו"ד או רו"ח), וכל העתק של כל תעודת שינוי שם של התאגיד (ככל ששונה).

9.1.2.1.2 **תדפיס מעודכן** של התאגיד אצל הרשם הרלבנטי (קרי, על חברה לצרף להצעתה, תדפיס של התאגיד מרשם החברות).

9.1.2.2 מציע שהוא יחיד

9.1.2.2.1 מציע שאיננו תאגיד, יידרש לצרף להצעתו צילום תעודת הזהות שלו, באופן שיהיה קריא וברור, לרבות, צילום הספח המצורף לתעודת הזהות כאמור, בין היתר לצורך הוכחת מקום מגוריו.

9.1.2.2.2 מציע שהוא בגדר שותפות לא רשומה, יצרף להצעתו את הסכם השותפות בין השותפים כשהוא מאומת על-ידי עו"ד, וכן, את צילומי תעודות הזהות של השותפים.

9.2 ניסיון מוכח - שנות פעילות ופרויקטים

9.2.1 המציע בעל ניסיון מוכח במהלך **חמש (5) שנים** מבין השנים 2015-2022 (כולל) בביצוע עבודות קירוי כולל הקמת קונסטרוקציה מתאימה בגודל של 500 מ"ר לפחות, כולל הכנת תכניות ביצוע מפורטות של היצרן shop drawings.

"**ביצוע**" - בבניה קונבנציונלית מהיסוד בלבד שאינה כוללת שיפוץ.

9.2.2 אופן הוכחת הניסיון לעניין תנאי סף זה:

לצורך הוכחת עמידתו של המציע בתנאי סף אלה, על המציע לצרף להצעתו את המסמכים הבאים:

9.2.2.1 <u>תצהיר נושא משרה</u>

לצורך הוכחת עמידתו של כל אחד מן המציעים בתנאי סף זה, על כל אחד מן המציעים לצרף להצעתו תצהיר נושא משרה שיהיה ערוך בהתאם לנוסח המצורף להלן זה **<u>כטופס מס' 6</u>**, אשר יכלול את הפרטים הבאים:

9.2.2.1.1 שם הגוף הציבורי ומהותו;

9.2.2.1.2 מהות הפרויקט שבוצע עבור הגוף הציבורי;

9.2.2.1.3 מעמדו של המציע בפרויקט (קבלן ראשי, קבלן משנה, התקשרות ישירה).

9.2.2.1.4 התקופה בה בוצע הפרויקט עבור הגוף הציבורי (מועד התחלת הביצוע ומועד מסירת העבודה למזמין);

9.2.2.1.5 היקף כספי של הפרויקט או של העבודות שבוצעו (לא כולל מע"מ);

לעניין סעיף זה: "***היקף כספי של פרויקט או של עבודות***" ייקבע אך ורק על תשלומים בפועל שבוצעו לידי המציע בגין העבודות שבוצע, על בסיס חשבונות מאושרים.

לגבי עבודות שמצויות בהליך ביצוע במועד הגשת ההצעה למכרז, ניתן להסתמך גם על חשבונות המאושרים על-ידי המזמין (אף אם טרם הגיע מועד התשלום).

9.2.2.1.6 שם של איש קשר עמו ניתן ליצור קשר ולאמת את הפרטים לרבות הכספיים שנמסרו על-ידי המציע.

9.2.2.1.7 על המציע לצרף להצעתו אישור בכתב של המזמין המאשר כי המציע ביצע והשלים את עבודות ההקמה של המבנה וזו הושלמה לשביעות רצונו במועדים הנקובים בסעיף 9.3 לעיל כחלק מטופס מס' 6.

9.2.3 מובהר כי החברה תהיה רשאית, על-פי שיקול דעתה הבלעדי, לאמת את הנתונים שהוצגו על-ידי המציע כאמור (בין באופן מלא ובין באופן מדגמי), וכן, לבחון מיוזמתה ביצוע פרויקטים שבוצעו על-ידי המציע, ואשר לא פורטו על-ידו.

9.2.4 פסילה עקב ניסיון רע - במקרה של ניסיון רע של המציע עם עיריית רהט ו/או רשות מקומית אחרת ו/או תאגיד עירוני אחר ו/או משרדי ממשלה ו/או חברת בת ממשלתית ו/או גוף דומה, ו/או הרשעה בעבירה פלילית של החברה ו/או נושא משרה בה ו/או בעל מניות שליטה בה, שלדעת ועדת המכרזים לא ראוי שבנסיבותיה תתקשר החברה עם המציע, תהיה הוועדה רשאית לפסול את ההצעה של המציע ויראוה כלא עומדת בתנאי הסף.

9.2.5 ניסיון רע לעניין סעיף לעיל יתייחס לשנים 2014–2022 (כולל).

9.3 <u>סיווג קבלני</u>

**9.3.1** המציע ביום הגשת הצעתו, הנו קבלן מורשה כדין לביצוע עבודות בנייה בהתאם להוראות חוק רישום קבלנים, והנו לכל הפחות, בעל סיווג קבלני בענף **<u>100 ג׳ 1</u>**, בהתאם לחוק רישום קבלנים והתקנות שהותקנו על-פיו ביום הגשת ההצעה. **לחילופין הינו קשור הסכמית עם קבלן מורשה 100 ג׳ 1 לצורך ביצוע העבודה.**

**<u>מובהר בזאת כי על הקבלנים לוודא את סיווגם הקבלני שהינו מתאים לגובה הצעתם במכרז, וכי רק קבלן בעל סיווג קבלנים מתאים בהתאם להנחיות רשם הקבלנים יוכל לגשת למכרז זה, קבלן אשר הצעתו תחרוג מהסיווג הקבלני שלו , תיפסל הצעתו על הסף.</u>**

**<u>לצורך הוכחת עמידתו בסעיף זה על המציע לצרף להצעתו אסמכתאות לרישומו התקף על-פי החוק והתקנות הנ״ל</u> <u>או לצרף הסכם התקשרות עם קבלן מורשה 100 ג׳ 1 שנכרת לצורך השתתפות המציע במכרז זה.</u>**

9.4 <u>מחזור כספי מינימאלי</u>

9.4.1 על המציע להיות בעל מחזור כספי, של לפחות **<u>1,000,000</u>** ₪ ( מיליון שקלים חדשים) (לא כולל מע״מ), **<u>בכל אחת</u>** משנות הכספים 2019, 2020, 2021 זאת על-פי הדו״חות הכספיים **<u>המבוקרים</u>** של המציע .

**<u>למען הסר ספק, מובהר כי לצורך חישוב הכנסות המציע, יש לקחת בחשבון את הכנסות המציע בלבד, ללא הכנסות הנובעות מפעילות של גופים או תאגידים הקשורים עמו או מפעילויות אחרות שהוא מבצע</u>**.

9.4.2 <u>אופן הוכחת עמידתו של המציע בתנאי סף זה</u>:

לצורך הוכחת עמידתו של המציע בתנאי סף אלה, על המציע לצרף להצעתו את המסמכים הבאים:

9.4.2.1 <u>אישור רואה חשבון</u>

על המציעים לצרף להצעותיהם אישור של רואה החשבון של המציע, המאשר את עמידתו של המציע בתנאי המפורטים בסעיף זה, זאת בנוסח המצורף למסמכי המכרז (**טופס מס׳ 5**).

מובהר, כי טופס מס׳ 5 יש לערוך על גבי **<u>נייר פירמה של משרד רואי החשבון של המציע</u>**.

9.4.2.2 <u>העתק דו״חות כספיים לשנים 2019, 2020, 2021</u>

**על מנת לאמת את נכונים האמור במכתבו של רואה החשבון, ועדת המכרזים <u>תהיה רשאית</u> לדרוש מן המציעים לצרף להצעותיהם, את העתק הדו״חות הכספיים לשנים 2019, 2020, 2021**.

9.4.3 מובהר, כי ככל שתנאי הסף מתייחסים לסכומים כספיים, הרי שנתונים אלה **<u>אינם</u>** כוללים מע״מ.

9.5 <u>היעדר רישום הערת עסק חי או אזהרת "עסק חי"</u>

9.5.1 בדו"ח הכספי **המבוקר** האחרון של המציע, לא רשומה הערת "עסק חי" או אזהרת "עסק חי", או כל הערה חשבונאית אחרת, שיש בה כדי להתריע על מצבו הכספי של המציע ו/או יכולתו לעמוד בהתחייבויותיו.

9.5.2 על המציע לצרף להצעתו את אישור רואה החשבון שלו, זאת בנוסח המצורף **כטופס מס' 5** להליך זה.

9.6 <u>ערבות ההצעה</u>

9.6.1 המציע ימציא ערבות בנקאית אוטונומית בלתי מותנית מאת בנק מסחרי ישראלי בלבד (לעיל ולהלן: "**הערבות הבנקאית**"), בסכום **35,000** ₪ (שבעים וחמש אלף שקלים חדשים) **כולל מע"מ**, וזאת להבטחת התחייבותו לעמידה בתנאי המכרז; הערבות הבנקאית תהא ערוכה בנוסח המצורף למסמכי המכרז (**טופס מס' 3**).

9.6.2 הערבות הבנקאית תעמוד בתוקפה עד ליום **28/02/2023** ככל שהחברה תחליט על שינוי לוחות הזמנים הנוגעים למכרז זה, היא תהיה רשאית לדרוש מעת לעת את הארכת תוקף הערבות הבנקאית, זאת בהתאם לשקול דעתה הבלעדי.

9.6.3 **למען הסר כל ספק מובהר כי הצעה שתוגש עם ערבות בנקאית בנוסח שונה מהנוסח שצורף למסמכי המכרז, או בסטייה מהוראות סעיף זה (לרבות, לעניין סכום הערבות או מועד תוקפה ואף במקרה של ערבות מיטיבה), תיפסל ותגרור עמה את פסילת ההצעה**.

9.6.4 על אף האמור לעיל, החברה תהא רשאית, עלפי שיקול דעתה הבלעדי, לדרוש מכל מציע הארכת הערבות בכל פעם לתקופה נוספת של עד שלושה (3) חודשים, ובלבד שדרישה זו הופנתה לכל המציעים.

9.6.5 החברה תחזיר לידי המציע את הערבות הבנקאית בסמוך לאחר דחייתה של הצעה, או בסמוך לאחר שנחתם חוזה עם המציע שנבחר לבצע את הפרויקט המציא ערבות ביצוע.

9.6.6 החברה תהא רשאית להציג את הערבות הבנקאית לפירעון ולחלט את הסכום הנקוב בה (או כל חלק ממנו), לפי שיקול דעתה הבלעדי, בכל מקום שבו המציע חזר בו מהצעתו ו/או לא קיים את תנאי המכרז בדייקנות ובשלמות ו/או סירב למלא אחר הדרישות ממנו בעקבות זכייתו במכרז, לרבות ההוראות בדבר חתימת ההסכם ו/או שלא עמד במלוא התחייבויותיו בהתאם להצעה ולהוראות מסמכי המכרז ו/או שסטה בכל דרך אחרת מהוראות המכרז ו/או בכל מקרה שבו התברר לוועדת המכרזים, כי המציע הגיש את הצעתו בחוסר תום לב ו/או תוך הפרת ההליך ההוגן ו/או השוויוני בין המשתתפים במכרז (לרבות, בכל מקרה שיש חשש לקיומה של ניסיון הטיה ו/או הטעייה ו/או הצעה פיקטי וכיו"ב).

9.6.7 מובהר, כי אין בזכויות החברה כמפורט בסעיף זה, בכדי לגרוע מכל סעד אחר אשר עומד לרשות החברה בהתאם למסמכי המכרז ועל פי כל דין.

9.6.8 החברה רשאית לחלט את הערבות הבנקאית, מבלי שתצטרך להוכיח קיומו של נזק כלשהו שנגרם או לבססו ו/או לנמק בקשתה ו/או לבסס דרישתה ו/או לפנות קודם לכן אל המציע, אלא שדי בהצגת כתב הערבות בפני הבנק.

9.6.9 מציע אשר ערבותו הוחזרה לו, לא יוכל לערער על זכייה של אחר במכרז, אלא אם כן המציא לחברה, במצורף לבקשתו לערער, ערבות המעידה כי תום תוקפה הינו 3 חודשים מיום החזרתה לחברה. לעניין סעיף זה, "ערעור", לרבות, נקיטה בהליך משפטי בפני משפט.

9.7 <u>אסמכתאות הדרושות על-פי דין</u>

על המציע לצרף להצעתו את כל האישורים הבאים, כשהם תקפים למועד הגשת ההצעה:

**9.7.1** המציע הנו קבלן מורשה כדין לביצוע עבודות בנייה בהתאם להוראות חוק רישום קבלנים, והנו לכל הפחות, בעל סיווג קבלני **<u>100(ג)(1)</u>**, בהתאם לחוק רישום קבלנים והתקנות שהותקנו על-פיו או לחילופין התקשר בהסכם עם קבלן בעל סיווג 100 ג' 1 לפחות לצורך הגשת הצעה למכרז זה **<u>על המציע לצרף להצעתו אסמכתאות לרישומו התקף על-פי החוק והתקנות הנ"ל</u>.**

**9.7.2** הצהרה לפיה, המציע הוא בעל כל האישורים הדרושים לפי חוק עסקאות גופים ציבוריים, התשל"ו-1976. לשם כך, המציע יצרף להצעתו תצהיר בהתאם לחוק זה בנוסח המצורף למסמכי המכרז (**טופס מס' 4**).

9.7.3 אישור תקף מפקיד שומה או רו"ח בדבר ניהול ספרים כדין בהתאם להוראות פקודת מס הכנסה [נוסח חדש] וחוק מס ערך מוסף, התשל"ו-1975.

9.7.4 אישור תקף על ניכוי מס במקור בהתאם להוראות פקודת מס הכנסה [נוסח חדש].

9.7.5 העתק תעודת עוסק מורשה, בהתאם להוראות חוק מס ערך מוסף, התשל"ן-1976.

9.8 <u>מסמכים ונתונים נוספים שעל המציע לצרף להצעתו</u>

9.8.1 מבלי לגרוע מחובתו של המציע לצרף את כלל המסמכים ו/או האישורים המפורטים במסמך זה, עליו לצרף להצעתו גם את כל המסמכים הבאים:

9.8.1.1 <u>תצהיר בדבר היעדר ניגוד עניינים</u>

9.8.1.1.1 המציע יצהיר באמצעות נושא משרה בכיר מטעמו, כי השתתפותו בהליך זה וחתימת הסכם עם החברה לא יהיה תוך כדי הימצאות במצב של ניגוד עניינים, וכי אין בינו המציע ו/או בעלי המניות שלו ו/או נושאי משרה בכירים בו קשרי משפחה, וזאת בהתאם לנוסח המצורף **<u>כטופס מס' 15</u>** להליך זה.

9.8.1.1.2 תצהיר זה ישמש, בין היתר, לקבלת אישור היועץ המשפטי של החברה טרם החתימה על ההסכם עם הזוכה.

9.8.1.2 <u>תצהיר בדבר שמירת זכויות עובדים</u>

9.8.1.2.1 המציע יצרף להצעתו תצהיר בכתב שלו ושל בעלי השליטה בו, בנוסח המצורף כמסמך **טופס מס' 4** למסמכי המכרז, בדבר קיום חובותיו בעניין זכויות העובדים, על-פי חוקי

העבודה ועל פי צווי ההרחבה וההסכמים הקיבוציים הרלבנטיים.

9.8.1.2.2 בתצהיר יפורטו כל ההרשעות בדין פלילי של המציע, בעלי שליטה בו וחברות אחרות בבעלות מי מבעלי השליטה, במידה והיו כאלה, וכן כל הקנסות שהושתו על מי מאלה על-ידי מנהל ההסדרה והאכיפה במשרד הכלכלה בגין הפרה של חוקי העבודה בשלוש השנים האחרונות מהמועד האחרון להגשת ההצעה. המציע יצרף אישור של מנהל ההסדרה והאכיפה במשרד הכלכלה בדבר ההרשעות והקנסות כאמור או העדרם.

9.8.1.2.3 אם המציע או מי מבעלי השליטה בו הורשעו בשלוש השנים האחרונות בעבירה פלילית אחת או יותר מבין העבירות המנויות בחוקי העבודה והמפורטים בטופס 4, **ההצעה תיפסל על הסף**.

9.8.1.2.4 אם המציע או מי מבעלי השליטה בו נקנסו על-ידי מנהל ההסדרה והאכיפה במשרד הכלכלה בשני (2) קנסות או יותר, בגין העבירות המנויות בחוקי העבודה המפורטים בטופס מס' 4, בשלוש השנים האחרונות, **ההצעה תיפסל על הסף**. מובהר בזאת כי מספר הקנסות בגין אותה עבירה ייספרו כקנסות שונים.

9.8.1.2.5 בנוסף להצהרת המציע כאמור בסעיף זה, על המציע לצרף אישור מעודכן של מנהל ההסדרה והאכיפה במשרד הכלכלה בדבר ההרשעות והקנסות כאמור או העדרם(יצורף אף במסגרת טופס מס' 4).

9.8.1.3 תצהיר בדבר היעדר הרשאה פלילית

9.8.1.3.1 המציע יצהיר באמצעות נושא משרה בכיר מטעמו, כי המציע עצמו וכן, כל אחד מבעלי המניות שלו וכל אחד מנושאי המשרה במציע (כגון: חברי דירקטוריון, מנכ"ל, משנה למנכ"ל, סמנכ"ל, מנהל כספים, מנהלי תפעול, מנהל כוח אדם או משאבי אנוש וכיו"ב), לא **הורשעו** במהלך 7 (שבע) השנים שקדמו להגשת ההצעה למכרז בעבירה שיש עמה קלון, זאת בהתאם לנוסח המצורף **כטופס מס' 14**.

9.8.1.3.2 לעניין סעיף זה ולעניין טופס מס' 14, "***עבירה שיש עמה קלון***" הנם כל עבירה שיש בה פגיעה בטוהר המידות, וכן, על עבירה מסוג "פשע" או "עוון";

9.8.1.3.3 המציע יצרף לתצהיר ייפוי כוח לצורך בירור במרשם הפלילי, בנוסח המצורף לטופס 14, עליהם יחתמו כל אחד מבעלי המניות של המציע, וכן, כל אחד מנושאי המשרה אצל המציע.

9.8.1.4 פרופיל של המציע

על המציע לצרף להצעתו פרופיל של המציע, ובו יפורטו הפרטים הבאים:

9.8.1.4.1 צורת ההתאגדות של המציע ובתחילת הפעילות של המציע. ככל שהמציע נמנה על אשכול חברות, עליו לתאר בתמצית את הגופים האחרים החברים באשכול החברות, הקשר בינם לבין המציע, וכן, תחום הפעילות של כל אחד מן הגופים הללו.

9.8.1.4.2 תיאור פעילותו של המציע בתחום עבודות הבנייה הקבלניות (לרבות, פרויקטים שבוצעו עבור גופים ציבוריים כהגדרתם בסעיף 9.2 לעיל), /או המקצועי), וכן, בתחומים אחרים (ככל שקיימים).

9.8.1.4.3 פירוט בעלי המניות או השותפים במציע.

9.8.1.4.4 פירוט חברי הדירקטוריון ונושאי המשרה של המציע.

9.8.1.4.5 פירוט נושאי המשרה הבכירים אצל המציע (נשיא, מנכ"ל, סמנכ"לים, איש התפעול הבכיר, איש הכספים הבכיר, איש כוח האדם הבכיר, חברי הנהלה (ככל שאצל המפעיל פועלת הנהלה בנוסף לדירקטוריון או ועד מנהל);

9.8.1.4.6 פירוט לקוחות עבורם ביצוע המציע עבודות בתחום עבודות הבנייה הקבלניות, תוך מתן דגש לגופים ציבוריים כהגדרתם בסעיף 9.2 לעיל). ככל שלמציע יש לקוחות הפועלים בתוך העיר רהט, עליו לציין גם את הלקוחות הפרטיים הללו.

9.8.1.4.7 כל נתון אחר או נוסף שהמציע יראה לראוי ולנכון בנסיבות העניין.

9.8.2 <u>הסכם חתום</u>

על המציעים לצרף להצעתם את ההסכם המצורף להזמנה זו (**<u>מסמך ב'</u>**), כשהוא חתום על-ידי המציע או מורשי החתימה מטעמו, והחתימה מאומתת על-ידי עו"ד.

9.8.3 <u>טפסים חתומים</u>

על המציעים לצרף להצעתם, את כל הטפסים המסומנים כטפסים מס' 1 עד 15 המצורפים להזמנה זו, כשהם מלאים וחתומים.

9.8.4 <u>אסמכתא על רכישת מסמכים</u>

על המציעים לצרף להצעתם אסמכתא המעידה על רכישת מסמכי המכרז, **כתנאי להשתתפותו בהליך, אי רכישת המסמכים תביא לפסילת ההצעה**.

9.8.5 <u>אסמכתא על השתתפות במפגש מציעים</u>

על המציע לצרף אסמכתא כי השתתף בסיור המציעים בהתאם לאמור בסעיף 6.2 לעיל.

9.9 למען הסר כל ספק, מובהר ומודגש, כי **אין** באישור של ועדת המכרזים לפיו משתתף מסוים עומד בתנאי הסף של המכרז כדי להוות אישור סופי ומוחלט לגבי עמידתו של אותו משתתף בתנאי הסף של המכרז, **ובכל מקרה, עד לקבלתה של החלטה סופית, ועדת המכרזים רשאית לשוב ולבחון מחדש את עמידת המשתתפים בתנאי הסף**, ובמידת הצורך, **אף לפסול מטעם זה מציעים שהצעותיהם נבדקו לפני כן ואושר כי הן עומדות בתנאי הסף**.

10 **מתן הבהרות להצעה והשלמת מסמכים**:

10.1 החברה שומרת על שיקול דעתה הבלעדי לדרוש מכל אחד מן המציעים מתן הבהרות בכתב לאמור בהצעתו, וכן, השלמת מסמכים או אסמכתאות נוספים הדרושים לדעתה לצורך בדיקת ההצעה ו/או הבהרתה (ויראו הליך זה כהליך למתן הבהרות להצעה), לרבות, לצורך **הוכחת** עמידת המשתתפים בתנאי הסף של הליך זה (נכון למועד הגשת ההצעה למכרז), הכל על פי שיקול דעתה.

10.2 החברה אינה חייבת לעשות שימוש בהליך הבהרות ו/או השלמת מסמכים חסרים בהצעה מסוימת, והדבר נתון לשיקול דעתו של צוות הבדיקה שימונה לבדיקת ההצעות או לשיקול דעתה של ועדת המכרזים עצמה.

משכך, אין באמור לעיל, כדי לגרוע מזכותה של ועדת המכרזים להחליט על פסילת הצעות שהחומר לא צורף במלואו ובהתאם לאמור לעיל בתנאי מכרז זה; עם זאת, בטרם פסילת הצעה כאמור, ועדת המכרזים תהא רשאית לפנות למציעים השונים בבקשה לקבלת השלמות לחומר שלא נמסר ו/או מסמכים נוספים, בנוסף לחומר שנמסר לידיה.

10.3 **מודגש, כי אין באמור בסעיף זה כדי לאפשר השלמת מסמכים המוכיחים בדיעבד את עמידתו של מציע מסוים בתנאי הסף שפורטו לעיל (כאשר הללו לא התקיימו במציע במועד הגשת הצעתו למכרז) או הגשה באיחור של הערבות הבנקאית, לרבות, תיקונה של ערבות בנקאית פגומה לפי תנאי הליך זה**.

10.4 צוות הבדיקה או ועדת המכרזים (לפי העניין) יקצבו מועדים לשם עמדתו של כל מציע כאמור בדרישתה להשלמת המסמכים.

11 **הצעת המחיר**

11.1 אופן הגשת הצעות המחיר

**11.1.1** הצעות המחיר תהיינה בשיטה של **הנחה מאומדן לביצוע שלבי עבודה בפרויקט על בסיס כמוות למדידה כאמור בטופס 8.**

11.1.2 החברה תצרף תכניות לביצוע עבודה, כתב כמויות , מפרט טכני מיוחד, על בסיסם תבוצע העבודה על ידי המציע הזוכה בהתאם לאמור במסמך ג'.

11.1.3 מבלי לגרוע מהאמור לעיל, הצעת המחיר תכלול את כל האמור להלן: את כל ההוצאות, העלויות, התשלומים ורווחי הקבלן, הנדרשים ו/או שהינם בקשר עם הקמת המבנה ועד אישורו לאכלוס ובכלל זה: המיסים, ההיטלים, בדיקות מעבדה מוסמכת, אגרות (לא כולל אגרות לכיבוי אש, תשלום למכון התקנים עבור הוצאת אישור סופי לתו תקן בניה ירוקה ואגרת חיבור קבוע של חברת החשמל),עלות חיבור חשמל זמני, תשלומים לצדדים שלישיים, תשלומים לקבלני משנה ו/או לעובדים, ערבויות, ביטוחים, גידור, שמירה, בטיחות, מבנים יבילים למשרד, שירותים או כל שימוש זמני אחר הנדרש לקבלן, התקנת וחיבור

לתשתיות, ניקיון, פינוי פסולת, כל העלויות וההוצאות הנדרשות לשם קבלת טופס 4 ותעודת גמר וכל הנדרש לשם קיום התחייבויות הקבלן ו/או מי מטעמו על פי ההסכם ו/או על פי כל דין, בין אם פורט בהסכם ובין אם לאו.
מובהר כי בעלות העבודות נשוא החלק הפאושלי, נכללים על חשבון הקבלן גם הכנת תכניות ביצוע מפורטות של היצרן shop drawings, על כל ההוצאות הכרוכות בכך, ואישורן מול המזמין.

11.1.4 המציע יגיש את הצעת המחיר שהוא מציע עבור כל שלב עבודה על גבי טופס 8 (להלן: "**התמורה המוצעת**") כשהוא מלא וחתום בחתימה מחייבת של המציע, כמפורט ובהתאם להוראות להלן.

11.1.5 הצעת המחיר הינה <u>על בסיס כמויות למדידה</u>, כהנחה מאומדן בהתאם למסמכי המכרז, לרבות בהסכם, במפרטים הכלליים ובמפרטים המיוחדים.

11.1.6 הצעת המחיר תחייב את המציע/הזוכה, לפי העניין, ביחס לכל היקף עבודות אותו תחליט החברה להוציא אל הפועל במסגרת המכרז.

11.1.7 מודגש בזאת במפורש, כי הצעת המציע תהא סופית. אי התקיימות איזו מהערכות המציע ו/או אי התממשות של איזו מציפיותיו, תחזיותיו או תכניותיו, לא יהווה בשום מקרה עילה לשינוי של הצעתו ו/או לכל שינוי אחר בתנאים ובהוראות הכלולים במסמכי המכרז.

11.1.8 <u>למחיר לא יתווספו התייקרויות מכל סוג שהוא</u>. על המציע להימנע מהתניה או מציון בהצעת המחיר כי המחירים צמודים למדד כלשהו או שתיווסף עליהם רי כלשהי. התניה כאמור עלולה להביא לפסילת ההצעה.

11.1.9 למחיר יתווסף מס ערך מוסף כדין.

11.1.10 החברה רשאית לבצע השלמה עתידית של פרטי תכנון המיועדים להבהיר את העבודות או להחליף פריט/ים בפריט/ים שווי ערך. החלפה ו/או השלמה כאמור לא תהווה תוספת או עבודה חדשה שתזכה את הקבלן בתוספת כלשהי לתמורה.

**11.1.11 ההצעה למכרז תהיה לפי הסכום הכולל אותו מציע המציע עבור ביצוע כל העבודות הכלולות במכרז.**

11.1.12 **<u>את ההצעה הכספית על גבי העותק הקשיח יש למלא בעט כחול בלבד, ולהגיש אותה במקור (לא יתקבל העתק צילומי של ההצעה)</u>**.

11.1.13 **<u>חובה על המציעים לחתום על טופס מס' 8 ועל העותק הקשיח של ההצעה הכספית.</u>** ועדת המכרזים תהיה רשאית לפסול הצעות, אשר הצעותיהם הכספיות (טופס מס' 8), לא ייחתמו על-ידי המציע.

11.2 <u>ההצעה הכספית – הוראות שונות</u>

11.2.1 טופס מס' 8 שמולא על-ידי המציע הזוכה (או כל עדכון שיבוצע בעקבות משא ומתן שיתקיים עם הזוכה), ישמש כנספח התמורה של ההסכם שייחתם עם הזוכה בנוסף ללוח בתשלומים כמפורט במסמך ג'.

11.2.2 התמורה שתשולם לזוכה תהיה בש"ח, בהתאם להצעתו הכספית ובהתאם ללוח התשלומים כמפורט במסמך ג' – לרבות, כפי שתהיה לאחר משא ומתן שנוהל עם הזוכה במכרז (אם ינוהל מו"מ כאמור).

11.2.3 לסכום התמורה יתווסף מע"מ כחוק, והוא יהיה בהתאם לשיעור המחייב בדין, כפי שיהיה מעת לעת.

11.2.4 מובהר, כי בגין התמורה לא ישולמו הצמדות ו/או התייקרויות בכל תקופת ההתקשרות, ובכל מקרה, **<u>התמורה הכספית לא תהיה צמודה, למעט במקרים שפורטו בחוזה ו/או במסמך ג'</u>**. עוד מובהר, כי בכל מקרה שבו יוסכם בין הצדדים על הצמדה כלשהי, יהיה המדד לצורך חישוב ההצמדה, המדד נקוב לעיל בהליך זה.

11.2.5 תנאי תשלום התמורה לזוכה ומועדי התשלום, יהיו בהתאם למוגדר בהסכם ו/או במסמך ג'.

11.2.6 למען הסר כל ספק מובהר כי סכום ההצעה הכולל הינו סופי מלא ומוחלט והוא יינתן עבור כל מרכיבי הפרויקט, ויכלול את כל המרכיבים ויבטא את כל השיקולים של המציע בנוגע להצעת המחיר מטעמו לרבות (אך לא רק): ציוד ואביזרים (לרבות, ציוד ואביזרים מתכלים), שכר עבודה, שכר מנהלים, יועצים, ביטוח, תקורה, רווח קבלני, הובלה, ייעוץ משפטי, עלויות הנהלה וכלליות, תשלומי חובה, הסעה, פינוי וסילוק פסולת, חשמל, מים, הנהלת חשבונות וכיו"ב. בהגישו הצעה, מצהיר המציע כי הוא מודע להוראות סעיף זה ולקח בחשבון את האמור במסגרת תמחור הצעתו.

11.2.7 מובהר, כי התמורה תהיה על פי קבלת אישור החברה על ביצוע שלב עבודה ובהתאם ללוח התשלומים המפורט במסמכי החוזה וביצוע בפועל (בהתאם לאישור המזמין שניתן מראש ובכתב), כאשר כל הכמויות למדידה בהתייחס לעבודות הפיתוח (עבודות מחוץ לקונטור המבנה).

## 12 <u>הבחירה בין ההצעות</u>

### 12.1 <u>כללי</u>

**12.1.1 הבחירה תהיה בהתאם לרכיב מחיר.**

12.1.2 <u>שיקול הדעת של ועדת המכרזים</u>

12.1.2.1 הבחירה בהצעה הזוכה תהיה בהתאם להוראות הליך זה.

12.1.2.2 ככלל, ועדת המכרזים תמליץ על הצעת המחיר הכשרה והזולה ביותר העומדת בפניה, זאת בכפוף לכל דין.

12.1.2.3 עם זאת, אין באמור בסעיף זה כדי להוות התחייבות מצד החברה להתקשר עם המציע בעל ההצעה הזולה ביותר, והועדה תהיה רשאית להמליץ על בעל ההצעה שתעניק לחברה את מירב היתרונות.

12.1.2.4 בכל מקרה, ועדת המכרזים ו/או יו"ר החברה שומרים על שיקול דעתם הבלעדי שלא להתקשר עם בעל ההצעה הזולה ביותר או עם בעל הצעה כלשהו.

12.1.2.5 במסגרת שיקוליה בהליכי המכרז ובבחירת ההצעה הזוכה, רשאית החברה להביא בחשבון, בין היתר, את השיקולים שיפורטו להלן, ולדרוש מן המציע ראיות לשביעות רצונה להוכחתם, וזאת, גם לאחר פתיחת ההצעות:

12.1.2.5.1 ניסיונו של המציע בביצוע עבודות דומות בעבר, אמינותו, כישוריו, מומחיותו ותחומי מומחיותו, לרבות קיומו של צוות ניהולי ו/או צוות טכני מתאימים וכן, המלצות אודות המציע, הן לחיוב והן לשלילה.

12.1.2.5.2 איכות העבודה או השירותים המוצעים, או נתונים מיוחדים שלהם, והתאמתם למערכות הקיימות בחברה או עיריית רהט, לרבות, ניסיון עבר בעבודה עם המציע (לחיוב או לשלילה).

12.1.2.5.3 בחינת מידת יכולתו של בעל ההצעה הזולה ביותר לבצע את העבודה, לרבות, בדיקת צבר העבודות ו/או העומס המוטל עליו ולרבות, בחינת יכולתו להשלים את העבודות בהתאם ללוחות הזמנים שנקבעו להשלמת הפרויקט.

12.1.2.5.4 מתן עדיפות, על-פי שיקול דעתה של ועדת המכרזים, למציעים שיוכיחו את עמידתם בתנאי הסף, ללא צורך להיזקק לקבלני משנה.

12.1.2.5.5 כל שיקול אחר או אמת מידה המפורטים בתקנה 22 לתקנות חובת המכרזים, תשנ"ג-1993, לרבות, ניסיון עבר של מציע מסוים בביצוע עבודות קודמות עבור החברה (לחיוב או לשלילה).

12.1.3 <u>בחירת ההצעה הזוכה על דרך של הגרלה</u>

12.1.3.1 במקרה של שוויון בין הצעות (לרבות במקרה של שוויון בין הצעות לאחר ניהול משא ומתן בין המציעים השונים), תהיה החברה רשאית לערוך הגרלה בין המשתתפים שהצעותיהם הן הנמוכות ביותר.

12.1.3.2 ההגרלה תתבצע בפני נציגי המשתתפים (נציג מורשה בלבד), בנוכחות חברי ועדת המכרזים, בישיבה שתתכנס במיוחד לשם כך. משתתף יהיה רשאי להודיע בכתב בלבד, כי הוא מוותר על זכותו להשתתף בהגרלה, בין בעצמו ובין באמצעות נציג מטעמו.

12.1.3.3 ההגרלה תהיה על דרך של נטילת מעטפות אטומות ובלתי מזוהות, אשר יונחו על שולחן הישיבות של ועדת המכרזים. בתוך המעטפות יהיה פתקים, בהם ייכתב "זוכה" או "לא זוכה", והן יופקדו במעטפה אחת, בתיבת המכרזים טרם ישיבת ועדת המכרזים בה תתקיים ההגרלה.

12.1.3.4 קביעת סדר בחירת המעטפות יוסכם בין המציעים המשתתפים בהגרלה. בהיעדר הסכמה, ייקבע הסדר על-ידי הטלת מטבע.

12.2 תיקון טעויות

12.2.1 ועדת המכרזים, רשאית לתקן טעויות סופר או טעויות חשבונאיות שנתגלו בהצעות שהוגשו לה.

12.2.2 תיקון הטעות יעשה במהלך בדיקת ההצעות בידי הועדה (או מי מטעמה) וירשם בפרוטוקול.

12.2.3 ההודעה על התיקון תימסר למציע.

12.3 פסילת הצעות

12.3.1 ועדת המכרזים תפסול הצעות שאינן עומדות בתנאי הסף והיא רשאית לפסול הצעות שהוגשו בחוסר תום לב ו/או שהן תכסיסניות ו/או בלתי הוגנות ו/או פוגעות בעקרונות השוויון במכרז, וכן, הצעות שהן חסרות, מוטעות, או מבוססות על הנחות בלתי נכונות או על הבנה מוטעית של נושא המכרז, זולת אם החליטה הועדה אחרת.

12.3.2 אין באמור כדי לגרוע מזכותה של החברה למחול על פגמים טכניים שיפלו בהצעה בתום לב.

12.3.3 אין באמור בסעיף זה כדי לגרוע מכל סעד העומד לטובת החברה על-פי כל דין.

12.4 הזוכה במכרז

**12.4.1** ועדת המכרזים של החברה תבחר את הזוכה בהתאם להוראות מכרז זה, ותמליץ לראש החברה כי החברה תתקשר עמו בהסכם.

**12.4.2** ועדת המכרזים תשקול את ההצעות ו/או לאחר שניהלה מו"מ עם המציעים, כמפורט לעיל ו/או קיבלה מהם הבהרות, ולאחר מכן תקבל את החלטתה.

12.4.3 ועדת המכרזים רשאית להחליט על בחירת ההצעה המתאימה ביותר, או להחליט לא לבחור כל הצעה שהיא, והכול במטרה להבטיח את מירב היתרונות לחברה.

12.4.4 המכרז הנו ביחס לכלל הפרויקט (כהגדרתו לעיל) והוא חל כיחידה אחת. לא תתקבלנה הצעות רק ביחס לחלקים מתוך הפרויקט.

12.5 התקשרות עם המציע השני במדרג ההצעות ופרסום מכרז חדש

12.5.1 מבלי לגרוע מזכויות החברה עפ"י כל דין, החברה שומרת לעצמה את הזכות לפנות אל המציע השני במדרג ההצעות שהוגשו, על מנת שיבצע את הפרויקט עפ"י הצעתו וזאת גם לאחר שהוכרז על זוכה אחר במכרז, בכל מקום שהזוכה הראשון אינו עומד בהתחייבויותיו עפ"י תנאי המכרז ו/או המפרטים הטכניים ו/או ההסכם או מכל טעם אחר.

12.5.2 למציע שידורג שני תהא שהות של 7 ימים להודיע לחברה על קבלת הצעתה. לא עשה כן המציע המדורג שני, או שהשיב בשלילה, תהא רשאית החברה לחזור ולהציע את הצעתה זו למציע שידורג שלישי וכך הלאה.

12.5.3 לא נמצא מציע בהתאם להוראות סעיף זה, תהיה החברה רשאית לפרסם מכרז חדש.

12.5.4 התקשרותה של החברה בהתאם להוראות סעיף זה מותנית בכך שהזוכה על-פי סעיף זה, ימציא לחברה, במועדים הקבועים בהזמנה זו ובהסכם, הן את ערבות הביצוע והן את אישור עריכת הביטוח (טופס 9) חתום כדין על ידי חברת הביטוח (כהגדרתם בהסכם).

12.5.5 אין באמור בסעיף זה לגרוע בזכות החברה לפרסם מכרז חדש במקרה בו המציע עמו נכרת הסכם חזר בו מהתחייבויותיו לחברה.

12.5.6 מובהר, כי החברה תהיה רשאית לקבוע בפנייה למציע השני( או לבאים אחריו), כי ביצוע העבודה ייעשה בהתאם להנחה שהציע המציע הראשון, וזאת כתנאי להתקשרות עמו, וכחלף יציאה לפרסום מכרז חדש.

12.6 <u>סייגים</u>

12.6.1 על אף האמור לעיל, ומבלי לגרוע מסמכויותיה על פי כל דין, ועדת המכרזים רשאית שלא להכריז על מציע כלשהו כזוכה במכרז.

12.6.2 במקרה כזה, המציעים לא יהיו זכאים לכל פיצוי או שיפוי מאת החברה, לרבות, בגין רכישת מסמכי המכרז.

12.7 <u>ההסכם</u>

למען הסר ספק מובהר, כי עובר לחתימת ההסכם וקבלת צו התחלת עבודה לא יהא קיים הסכם בר-תוקף בין הצדדים.

12.8 <u>זכות עיון בהצעה הזוכה</u>

12.8.1 בהתאם לכללי המכרזים, כל משתתף במכרז יהא רשאי לעיין בהחלטה הסופית של ועדת המכרזים, בנימוקיה ובהצעת הזוכה במכרז, זאת בתוך 7 ימים מקבלת ההודעה על תוצאות המכרז.

12.8.2 משתתף במכרז לא יהא רשאי לעיין בחלקים של החלטת ועדת המכרזים, או בחלקים של ההצעה הזוכה, אשר העיון בהם עלול לדעת ועדת המכרזים לחשוף סוד מסחרי, או סוד מקצועי, או בביטחון הציבור.

12.8.3 ניתן יהיה לעיין במסמכים כאמור במשרדי החברה בלבד, בכפוף למשלוח בקשה בכתב לעיון, ולתיאום מראש של מועד העיון עם נציג החברה, ובכפוף לתשלום קבוע (בגין הוצאות) בסך של **<u>100</u>** ₪ (במילים: **<u>מאה שקלים חדשים</u>**. כולל מע"מ), עבור כל פגישת עיון, וזאת לכיסוי העלויות הכרוכות בעיון; לסכום זה יצורף מע"מ כחוק.

12.8.4 משתתף שיבקש לקבל העתק צילומי של המסמכים הפתוחים לעיון ישלם לחברה סך של 0.5 ₪ (חצי ₪) נוסף, עבור תצלום של כל עמוד סטנדרטי (בגודל A4).

12.8.5 קבלת העתק של חומרים שאינם מסמכים, תהיה כנגד תשלום סכום שיקבע ע"י גזבר החברה, מעת לעת ולפי נסיבות העניין.

12.8.6 מובהר כי בעל ההצעה הזוכה יהיה זכאי לעיין במסמכים של כל אחד מן המשתתפים שמימש את זכותו לעיין במסמכי ההצעה הזוכה. עיון כאמור של בעל ההצעה הזוכה יהיה בהתאם להוראות סעיף זה.

## 13 תנאים כלליים

13.1 הדין החל

13.1.1 הליך זה כפוף לדיני המכרזים החלים במדינת ישראל, בנוסחם מעת לעת.

13.1.2 ההצעות תערכנה ותוגשנה בהתאם לכל דין.

13.1.3 והמציעים ייחשבו כמי שקיבלו ייעוץ משפטי מתאים לצורך השתתפות בהליך והגשת ההצעות, וכן, כל ייעוץ מקצועי אחר. המציעים יחשבו כמי שוויתרו מראש על כל טענה ו/או דרישה בעניין קבלתו או אי-קבלתו של ייעוץ משפטי או ייעוץ מקצועי אחר.

13.2 תניית שיפוט ייחודית

כל עניין הנוגע למכרז זה ו/או להסכם הנכרת מכוחו, יידון אך ורק ב המשפט המוסמך מבחינה עניינית לדון בתובענה ואשר מקום מושבו מצוי בעיר באר שבע.

13.3 הוצאות ההשתתפות בהליך

13.3.1 כל מציע יישא לבדו בהוצאות השתתפותו בהליך, לרבות, רכישת מסמכי המכרז וביצוע בדיקות נשוא המכרז.

13.3.2 המציע לא יהא זכאי לכל שיפוי מאת החברה בגין הוצאות אלה.

13.4 ביטול על ידי החברה או דחיית תחילת ביצוע הפרויקט

13.4.1 החברה רשאית, בכל עת ועל פי שיקול דעתה הבלעדי, לבטל את ההליך דנא.

13.4.2 בוטל ההליך על-ידי החברה, היא תהא רשאית לבצע את הפרויקט בעצמה או באמצעות צדדים שלישיים, מבלי שתהא למציעים כל טענה או תביעה בקשר לכך.

13.4.3 <u>שיקולים תקציביים</u>

**13.4.3.1** למען הסר כל ספק ומבלי לגרוע מן האמור בסעיף 1 להליך זה (על סעיפי המשנה שלו), מובהר בזאת כי ביצוע הפרויקט נשוא מכרז זה, לרבות ביצוע באופן מלא, מותנה בקבלת אישור תקציבי או קיומו של תקציב לביצוע הפרויקט או חלקים ממנו. לפיכך, החברה שומרת על זכותה המלאה לבטל את המכרז ו/או לדחות את מועד תחילת ביצוע העבודות (כולן או חלקן), **<u>או להקטין את היקף ביצוע העבודות</u>** כתוצאה מאי קבלת האישור התקציבי האמור (או מכל סיבה אחרת הקשורה באישור הגורמים המוסמכים מטעם המדינה).

**13.4.3.2** מובהר בצורה מפורשת, כי ההצעות של המציעים יוגשו בהתאם להיקפו המלא של הפרויקט, ובעצם הגשת ההצעות למכרז, יראו את המציעים כמי שמסכימים ומאשרים את האמור לעיל, מוותרים על כל טענה, דרישה ו/או תביעה כנגד החברה בעניין זה ומתחייבים שלא להעלות כל טענה, דרישה ו/או תביעה כנגד החברה, בקשר עם ביטול המכרז ו/או דחיית מועד תחילת ביצוע העבודות לפי המכרז.

13.4.3.3 **עוד מובהר, כי במקרה ובו יוקטן היקף הביצוע של המכרז בשל הנסיבות המפורטות בסעיף זה, לא ייחשב הדבר כהקטנה של החוזה שייחתם בין הצדדים. החברה תפעל להקטנת היקף הביצוע, ככל הניתן, באופן יחסי לכלל העבודות.**

**מובהר ומודגש, כי יראו כל מציע המגיש את הצעתו למכרז, כאילו הסכים מראש לאמור לעיל, והזוכה מוותר בזאת על כל טענה ו/או דרישה ו/או תביעה ו/או זכות כלפי החברה, בגין הקטנת היקף הביצוע בשל היעדר תקציב כאמור.**

13.4.4 עוד מובהר, כי במקרה של ביטול המכרז כתוצאה מאי קבלת היתר בנייה או אישור תקציבי לפרויקט, ומטעם זה בלבד ובטרם התחילו בביצוע העבודה בפועל , יהיו זכאים רוכשי מסמכי המכרז להחזר מחיר מסמכי המכרז שרכשו, אולם לא יהיו זכאים לפיצוי נוסף כלשהו, לרבות הוצאות הכנת ההצעה וכל הוצאה אחרת שהוציאו בקשר עם המכרז.

13.4.5 בנוסף לאמור לעיל, בעצם הגשת הצעה למכרז, מתחייב כל מציע, כי במקרה שתיבחר הצעתו כהצעה הזוכה במכרז, אך מסיבה שאינה תלויה בו תיגרם דחייה במועד תחילת ביצוע הפרויקט, הוא יאריך את תוקף הערבות הבנקאית שהגיש במסגרת הצעתו, ללא כל תמורה נוספת, לפי דרישת החברה, ובלבד שהארכת הערבות כאמור, לא תעלה על ששה (6) חודשים מן המועד האחרון לפקיעת תוקף ערבות ההצעה שהגיש אותו מציע למכרז.
הזוכה מוותר מראש על כל טענה, דרישה ו/או תביעה ומתחייב שלא להעלות כל טענה, דרישה ו/או תביעה כלפי החברה בקשר עם הארכת תוקף הערבות כאמור ולרבות במקרה של ביטול המכרז, לאחר חלוף תקופת הארכת הערבות כאמור.

**13.4.6** מבלי לגרוע מכלליות האמור לעיל ובכל מקום אחר במסמכי המכרז וההסכם, החברה תהיה רשאית לחלט את ערבות ההצעה שהגיש המציע הזוכה במסגרת הצעתו למכרז, כולה או חלקה, בין היתר במקרה שיפר המציע את התחייבותו להאריך את תוקפה של ערבות ההצעה כאמור בסעיף זה.

13.5 <u>ההצעה - הצעה בודדת</u>

13.5.1 כל משתתף רשאי להגיש הצעה אחת בלבד למכרז.

13.5.2 האמור לעיל חל גם על מי ששולט במציע, או הנשלט על ידו, או הנשלט על ידי גורם שלישי השולט גם בו. לצורך כך מוגדר המונח "**שליטה**" כאחזקה של למעלה מ-20% מזכויות הצבעה באסיפה הכללית ו/או הזכות למנות יותר מ-25% מהחברים בגוף המנהל את התאגיד.

13.5.3 ועדת המכרזים תפסול הצעות שיתברר כי הוגשו בניגוד להוראות סעיף זה.

13.6 <u>קביעת משפט מוסמך הנוגדת את החלטת ועדת המכרזים</u>

13.6.1 היה וייקבע על ידי ועדת המכרזים זוכה (להלן: "**הזוכה המקורי**"), והוא יחל בעבודתו, ובעקבות הליך משפטי ייקבע על ידי משפט מוסמך כי זכייתו של הזוכה המקורי בטלה וכי תחתיו מוכרז זוכה אחר (להלן: "**הזוכה האחר**") ו/או ככל שיינתן צו מניעה להמשך ביצוע העבודות, מתחייב הזוכה המקורי להפסיק את ביצוע העבודות ולהעביר לחברה את כל המידע המצוי אצלו בצירוף דו"ח עדכני באשר לפעולות שכבר בוצעו על ידו, ולאפשר כניסת הזוכה האחר לעבודה באופן בטוח ומסודר, ובכלל זה לקיים את כל ההנחיות שיינתנו לו בדבר מועד העברת האחריות על ביצוע הפרויקט.

13.6.2 בוטלה זכייתו של הזוכה המקורי, הוא לא יהיה זכאי לשום פיצוי בגין ביטול זכייתו כאמור, אלא לתשלום עבור העבודה שבוצעה על-ידיו בפועל, עד למועד הפסקתה בפועל.

13.7 <u>כתובות הצדדים ואופן משלוח הודעות</u>

13.7.1 מבלי לגרוע מכל יתר הוראות הליך הזה, מובהר כי הודעות מטעם החברה ו/או הודעות מטעם המשתתפים אל החברה, יישלחו בכתב בלבד, ולא יהיה כל תוקף לכל הודעה ו/או מצג שניתנו בעל-פה או בכל דרך אחרת.

13.7.2 כתובתה של ועדת המכרזים היא במשרדי החברה כמפורט לעיל.

13.7.3 כתובתם של המשתתפים תיראה ככתובת שנקבעה במסמכיהם. בהיעדר כתובת אחת, תיחשב הכתובת שנמסרה בעת מפגש המציעים ככתובת המחייבת מטעם המציע, אלא אם המציע הודיע בכתב ומסר כתובת אחרת.

13.7.4 כל הודעה אשר תישלח על ידי החברה ו/או ועדת המכרזים, יראו אותה כאילו התקבלה אצל המשתתפים (או הזוכה לפי העניין) בהתאם לתנאים הבאים:

13.7.4.1 על-ידי משלוח ההודעה באמצעות דואר רשום – ואז יראו את ההודעה כאילו התקבלה אצל המשתתפים בתוך שלושה (3) ימי עסקים מיום המשלוח;

13.7.4.2 על-ידי משלוח באמצעות בפקסימיליה או בדוא"ל – ואז יראו את ההודעה כאילו הגיעה ליעדה כעבור יום עסקים אחד;

13.7.4.3 באמצעות מסירה אישית או מסירה ביד – בעת מסירתה.

**טופס מס' 1**

**אישור הבנת תנאי ההזמנה וטופס הצעה**

לכבוד
החברה הכלכלית רהט(2015) בע"מ

ג.א.נ,

הנדון: **מכרז מס' 09/2022 הקמת פרגולה**

1. אנו הח"מ מאשרים, כי קראנו בקפידה את מסמכי מכרז מס' 09/2022 ביצוע עבודות הקמת פרגולה ברהט, למדנו והבנו את האמור בהם, ובדקנו בקפידה את כל הדרישות, התנאים והנסיבות, הפיזיים והמשפטיים, העשויים להשפיע על הצעתנו או על ביצוע הפרויקט, וכי אנו מוותרים בזאת מראש על כל טענה שעילתה באי-ידיעה או אי-הבנה של דרישות, תנאים או נסיבות כלשהם, פיזיים ומשפטיים, העשויים להשפיע על הצעתנו או על ביצוע הפרויקט.

2. אנו הח"מ, מסכימים לתנאים המפורטים בהזמנה להציע הצעות, וכן במסמכים המצורפים על דרך ההפניה ועל כל נספחיהם וצרופותיהם.

3. עם קבלת אישורכם בכתב על קבלת הצעתנו, יהוו התנאים המפורטים בה, על כל נספחיה, הסכם מחייב מבחינתנו.

4. ידוע לנו, כי תנאי בלעדיו אין תוקף להתקשרות עם החברה בהסכם לביצוע העבודות נשוא ההזמנה הינו קבלת אישורי החברה לנציג הזוכה (מנהל הפרויקט) ו/או מנהל העבודה (כהגדרתם במסמכי המכרז), אישור החברה על עמידה בדרישות הניסיון וצוות העובדים שיוצע על-ידינו, לרבות הגשת כל המסמכים הדרושים כתנאי לחתימה על ההסכם כאמור בהזמנה להציע הצעות למכרז, לא יאוחר מחלוף 7 ימים ממועד קבלת הודעת החברה למציע על הזכייה במכרז. בכל מקרה שבו לא יתקבל אישור החברה למי מהמפורטים לעיל, ו/או לא יוגשו כל המסמכים הנדרשים בתוך פרק זמן זה, תהיה רשאית החברה לפי שיקול דעתה המוחלט להתקשר בהסכם לביצוע העבודות נשוא המכרז עם ספק אחר כלשהו, ולא תהיה לנו כל טענה ואנו מוותרים על כל טענה, דרישה ו/או תביעה כלפי החברה בקשר להתקשרותה עם אחר, על אף זכייתנו במכרז.

5. אנו מתחייבים לבוא למשרדכם על פי דרישתכם ולהפקיד בידיכם את הערבות המפורטת בהסכם המצורף למכרז, את טופס 9 "אישור עריכת הביטוח" חתום כדין על ידי חברת הביטוח לרבות טופס 9 (א) הצהרת הקבלן "פטור מנזקים" חתומים כדין על ידי הקבלן המפורטות בו ואת כל המסמכים והראיות הנוספים הטעונים המצאה.

6. הצעתנו זו תעמוד בתוקפה, ללא זכות חזרה, עד תאריך פקיעת ערבות (כולל הארכה).

7. אנו מתחייבים למנוע את גלוי פרטי הצעתנו ו/או לא לגלותם לאחרים בכלל, ולמשתתפים אחרים במכרז נשוא הצעתנו זו בפרט.

8. כבטחון לקיום הצעתנו, על כל פרטיה ונספחיה, מצורפת בזאת ערבות בנקאית, ערוכה לפקודתכם בהתאם לתנאים המפורטים בהזמנה להציע הצעות.

9. ככל שנזכה במכרז, כתב ערבות זה יוחזר לידינו לאחר שנפקיד בידיכם את פוליסות הביטוח, הערבויות והמסמכים האחרים הנזכרים בהסכם הנכלל בהצעתנו זו.

10. במידה ולא נפקיד את הערבויות ו/או את אישור עריכת הביטוח (טופס 9) בחתימת החברה המבטחת לרבות טופס 9 (א) הצהרת הקבלן "פטור מנזקים" חתומים כדין על ידי הקבלן ו/או את המסמכים האחרים הנזכרים בהסכם הנכלל תוך 7 ימים, יראה הדבר כהפרה יסודית, כמוגדר בחוק החוזים (תרופות בשל הפרת חוזה) תשל"א-1970, ומבלי לפגוע ר זכויות החברה, תהא החברה זכאית לחלט את סכום הערבות הבנקאית כפיצוי קבוע ומוערך מראש על הנזקים שנגרמו לה בשל הפרת ההסכם ו/או במהלך המו"מ.

11. אנו מצהירים כי הבנו כי מועד תחילת ההתקשרות, על כל המשתמע מכך, מותנה בחתימת ההסכם על ידי החברה וקבלת צו התחלת עבודה.

בכבוד רב,

| | |
|---|---|
| _____ | _____ |
| תאריך | חתימה וחותמת המציע |

**טופס מס' 2**

**אישור זכויות חתימה מטעם תאגיד**

תאריך _____/_____/_____

לכבוד:
חברה כלכלית רהט(2015) בע"מ
א.ג.נ.

**הנדון: אישור זכויות חתימה בשם תאגיד**

הנני, עו"ד _____ מאשר בזאת, כי _____,
החתום/ים על ההצעה שהוגשה על ידי _____ (להלן: "**המציע**")
במסגרת ההזמנה להציע הצעות **מכרז מס' 09/2022 הקמת פרגולה ברהט** (להלן:
"**המכרז**") מוסמך/ים לחייב את המציע בחתימתו/ם, והיא מחייבת את המציע לכל דבר
ועניין בנוגע למכרז.

בכבוד רב,

_____
מ.ר. _____

**טופס מס׳ 3**

## ערבות בנקאית (ערבות הצעה)

תאריך _____/_____/_____

לכבוד
חברה כלכלית רהט (2015)בע״מ

**הנדון: ערבות בנקאית מס׳_____:**

על פי בקשת _____ (להלן: ״**המבקש**״), אנו _____ מרחוב _____ (להלן: ״**הערבים**״) ערבים בזאת כלפיכם לשלם לכם כל סכום לפי דרישתכם, עד לסכום 35,000 ₪ (שלושים וחמישה אלף שקלים חדשים) (להלן: ״**סכום הערבות**״), בקשר לעמידתו של המבקש בהתחייבויותיו הכלולות בהצעה שהגיש במסגרת הליך הזמנה להציע הצעות למכרז **מכרז מס׳ 09/2022 הקמת פרגולה ברהט.**

1. אנו מתחייבים לשלם לכם, לפי דרישתכם הראשונה בכתב, כל סכום אשר יצוין באותה דרישה, באופן מיידי ובכל מקרה לא יאוחר מתום שבעה (7) ימים ממועד קבלת דרישתכם במשרדנו, לפי הכתובת המופיעה בראשית כתב ערבות זה.

2. למען הסר ספק מובהר בזאת, כי דרישתכם לתשלום מכוח כתב ערבות זה יכול שתהיה לשיעורין, וכי התשלום יתבצע בהתאם לדרישתכם כאמור, ובלבד שסך כל התשלומים מכוח כתב ערבות זה לא יעלה על סכום הערבות.

3. התחייבותנו לפי כתב ערבות זה היא בלתי מותנית, ובכלל זה לא תהיו חייבים להסביר, לנמק, לפרט, לבסס או להוכיח את דרישתכם או לדרוש תחילה את התשלום מאת המבקש.

4. סכום ערבות זו צמוד למדד תשומות הבנייה, כפי שיתפרסם מעת לעת על ידי הלשכה המרכזית לסטטיסטיקה או כל גוף רשמי אחר שיבוא במקומה, מדד הבסיס לצורך חישוב ההצמדה הינו מדד חודש אוקטובר אשר פורסם ביום 15 נובמבר 2022 , שהינו המדד הידוע במועד מתן ערבות זו.

5. כתב ערבות זה אינו ניתן להסבה.

6. כתב ערבות זה יעמוד בתוקפו עד ליום **28/02/2023 ועד בכלל.**

בכבוד רב,

**טופס מס' 4**

## תצהיר לפי חוק עסקאות גופים ציבוריים, תשל"ו-1976

אני הח"מ _____, ת.ז. _____ לאחר שהוזהרתי כי עלי להצהיר את האמת וכי אהיה צפוי/ה לעונשים הקבועים בחוק באם לא אעשה כן, מצהיר/ה בזאת כדלקמן:

1. הנני משמש כ_____ ב_____
תפקיד שם המציע

2. הנני מוסמך לתת תצהיר זה מטעם המציע.

3. **יש לסמן את הסעיף הרלבנטי מבין האמורים להלן:**

☐ המציע או בעל זיקה* אליו לא הורשעו** ביותר משתי עבירות***;

☐ המציע או בעל זיקה* אליו הורשעו** ביותר משתי עבירות***, אך במועד ההתקשרות ****חלפה שנה אחת לפחות ממועד ההרשעה האחרונה.

* "בעל זיקה" – כהגדרתו בסעיף 2ב(א) לחוק עסקאות גופים ציבוריים, תשל"ו-1976;
** "הורשע" – הורשע בפסק דין חלוט בעבירה שנעברה לאחר יום 31.10.02;
*** "עבירה" – עבירה לפי חוק שכר מינימום, התשמ"ז-1987 או עבירה לפי חוק עובדים זרים (איסור העסקה שלא כדין והבטחת תנאים הוגנים), התשנ"א-1991 ולעניין עסקאות לקבלת שירות כהגדרתו בסעיף 2 לחוק להגברת האכיפה של דיני העבודה, התשע"ב -2011, גם עבירה על הוראות החיקוקים המנויות בתוספת השלישית לאותו חוק.
**** "מועד ההתקשרות" – לעניין התקשרות בעסקה בלא מכרז – המועד שבו הוגשה לגוף הציבורי ההצעה ולפיה נערכה ההתקשרות בעסקה. ואם לא הוגשה הצעה כאמור- מועד ההתקשרות בעסקה.

4. **יש לסמן את הסעיף הרלוונטי מבין האמורים להלן:**

☐ חלופה א' – הוראות סעיף 9 לחוק שוויון זכויות לאנשים עם מוגבלות, התשנ"ח-1998 **(להלן: "חוק שוויון זכויות")** אינן חלות על הספק.

☐ חלופה ב' – הוראות סעיף 9 לחוק שוויון זכויות חלות על הספק והוא מקיים אותן.

5. למציע שסימן את החלופה ב' בסעיף 4 לעיל - **יש להמשיך ולסמן בחלופות המשנה הרלוונטיות להלן:**

☐ חלופה (1) - הספק מעסיק פחות מ-100 עובדים.

☐ חלופה (2) - הספק מעסיק 100 עובדים לפחות, והוא מתחייב לפנות למנכ"ל משרד העבודה

הרווחה והשירותים החברתיים לשם בחינת יישום חובותיו לפי סעיף 9 לחוק שוויון זכויות, ובמידת הצורך – לשם קבלת הנחיות בקשר ליישומן.

במקרה שהמציע התחייב בעבר לפנות למנכ"ל משרד העבודה הרווחה והשירותים החברתיים לפי הוראות חלופה (2) לעיל, ונעשתה עמו התקשרות שלגביה הוא התחייב כאמור באותה חלופה (2) – הוא מצהיר כי פנה כנדרש ממנו, ואם קיבל הנחיות ליישום חובותיו לפי סעיף 9 לחוק שוויון זכויות, הוא גם פעל ליישומן.

6. למציע שסימן את החלופה ב' בסעיף 4 לעיל - הספק מתחייב להעביר העתק מתצהיר זה למנכ"ל משרד העבודה והרווחה והשירותים החברתיים בתוך 30 ימים ממועד התקשרותו עם ההחברה(ככל שתהיה התקשרות כאמור).

7. הנני מצהיר/ה כי זהו שמי, זו חתימתי ותוכן תצהירי אמת.

_____

חתימת המצהיר

**אימות חתימה**

אני הח"מ _____, עו"ד (מ.ר. _____ ), מאשר כי ביום _____ הופיע/ה בפני מר/גב' _____, ת.ז. _____, לאחר שהזהרתיו/ה כי עליו/ה להצהיר את האמת וכי יהא/תהא צפוי/ה לעונשים הקבועים בחוק באם לא יעשה/תעשה כן, אישר/ה בפני את תוכן תצהירו/ה לעיל בחתמו/ה עליו בפני.

_____

_____ עו"ד

(חתימה+ חותמת)

**<u>טופס מס׳ 5</u>**

**תאריך:_____/_____/_____**

**{יש להעלות את האישור על גבי נייר פירמה/לוגו של משרד רואה החשבון}**

**לכבוד**
**ועדת המכרזים**
**<u>חברה כללכלית רהט(2015) בע״מ</u>**

ג.א.נ,

**הנדון: <u>חברת _____ בע״מ/ח.פ._____</u>**

כרואי חשבון של חברת/שותפות _____ (להלן: ״**המציע**״), ובמסגרת הגשת הצעת המציע למכרז מס׳ **<u>מכרז מס׳ 09/2022 הקמת סככה שוק עירוני רהט</u>**, אנו מתכבדים לדווח כדלקמן:

1. הריני לאשר כי המציע הינו בעל מחזור כספי של לפחות 1,000,000 ₪ ( מיליון ₪) ויותר, **<u>לא כולל מע״מ</u>**, בכל שנה משנות הכספים 2019, 2020, 2021, זאת על-פי הדוחו״ת הכספיים של המציע.

2. הריני לאשר כי המחזור הכספי של המציע המפורט לעיל, הן מפעילותו של המציע בלבד, ללא הכנסות הנובעות מפעילות של גופים או תאגידים הקשורים עמו.

3. הריני לאשר כי בדו״ח הכספי המבוקר האחרון של המציע, לא רשומה ״הערת עסק חי״ או ״אזהרת עסק חי״ או כל הערה חשבונאית אחרת, שיש בה כדי להתריע על מצבו הכספי של המציע להמשיך לקיים את עסקיו ו/או יכולתו לעמוד בהתחייבויותיו.

בכבוד רב,

_____, רו״ח
משרד רו״ח _____

**טופס מס' 6**

## תצהיר המציע בדבר ניסיון במתן השירותים

אני הח"מ, _____ בעל/ת ת.ז. _____, לאחר שהוזהרתי כי עליי להצהיר את האמת וכי אם לא אעשה כן אהיה צפוי/ה לעונשים הקבועים בחוק, מצהיר/ה בזה בכתב כדלהלן לצורך הוכחת עמידתי בתנאי הסף שבמסמך א':

**1.** אני משמש כמנהל כללי/מנהל התפעול /_____(אחר) של _____ (להלן: "**המציע**") ומוסמך מטעמה ליתן תצהיר זה כחלק מהצעתו של המציע במסגרת מכרז מס' 09/2022- לביצוע עבודות הקמה של פרגולה ברהט (להלן: "**המכרז**").

**2.** המציע בעל ניסיון מוכח במהלך **חמש (5) שנים** מבין השנים 2015-2020 (כולל) לפחות בביצוע עבודות קירוי כולל הקמת קונסטרוקציה מתאימה בגודל של 500 מ"ר לפחות כולל הכנת תכניות ביצוע מפורטות של היצרן shop drawing .

**3.** הנני מצהיר, כי המציע סיפק את השירותים הבאים בהתאם לתנאי הסף הקבועים במסמכי ההליך כמפורט להלן:

| | פרויקט א' | פרויקט ב' | פרויקט ג' | פרויקט ד' | פרויקט ה' |
|---|---|---|---|---|---|
| | | | | | |
| שם הגוף הציבורי עבורו בוצעה העבודה | | | | | |
| מהות העבודה או הפרויקט שבוצע כולל מס' כיתות | | | | | |
| היקף העבודות שבוצעו בעבודה או בפרויקט[1] | | | | | |
| מועד תחילת ביצוע העבודה או הפרויקט | | | | | |
| מועד סיום הביצוע של העבודה או הפרויקט | | | | | |
| שם איש קשר מטעם המזמין ותפקידו | | | | | |
| טלפון ישיר של איש הקשר | | | | | |

[1] "***היקף פעילות כספי של העבודה או הפרויקט***" - יבוסס אך ורק על תשלומים בפועל שבוצעו על-ידי המזמין לפי חשבון סופי מאושר לפרויקט.

הערות: א. המשתתפים רשאים להוסיף פרויקטים נוספים.
ב. במקרה של חוסר מקום להשלמת הפרטים, ניתן למלא את הפרטים אשר בטבלה, באמצעות מסמך שיצורף לתצהיר וכחלק בלתי נפרד ממנו.

**4.** הנני לצרף אישור מזמין העבודה בהתאם לטבלה בסעיף 3 ולהוכחת האמור בה. **הערה: חובה לצרף אישור המזמין בנוסח נספח 6 א'.**

**5.** אני מצהיר/ה כי זהו שמי, זו חתימתי ותוכן תצהירי אמת.

_____
חתימת המצהיר/ה

**<u>אישור</u>**

אני הח"מ, עו"ד _____ מ.ר. _____, מאשר/ת בזה כי ביום _____ התייצב/ה בפניי מר/גב' _____ אשר זיהה/תה עצמו/ה בת.ז. מס' _____/המוכר/ת לי באופן אישי, ולאחר שהזהרתיו/ה כי עליו/ה להצהיר את האמת וכי אם לא יעשה/תעשה כן יהא/תהא צפוי/ה לעונשים הקבועים בחוק, אישר/ה את נכונות תצהירו/ה וחתם/ה עליו בפניי.

_____
עו"ד (חתימה +חותמת)

**נספח 6א'**

לכבוד:
חכ"ל רהט
ועדת המכרזים

ג.א.נ.,

## מכרז 09/2022 - לביצוע עבודות הקמה של פרגולה ברהט .

אני הח"מ _____, ת.ז. _____ ששימשתי כ_____ ב_____ [שם המזמין), מאשר בזאת כי חברת _____ בע"מ (להלן: "**המציע**"), ביצעה עבור _____ (שם המזמין), את השירות הבא

| | רכיב | למילוי על ידי נותן ההמלצה |
|---|---|---|
| 1. | שם המזמין: | |
| 2. | הגדרת מתן השירות: | |
| 3. | מהות העבודות שבוצעו במסגרת מתן השירות: | |
| 4. | מעמדו של המציע כלפי מזמין השירות: | קבלן ראשי / קבלן משנה / אחר [סמן את החלופה] |
| 5. | מועד תחילת ביצוע: | |
| 6. | מועד סיום ביצוע: | |
| 7. | היקף כספי של השירות (לפי שנים) על בסיס חשבונות מאושרים | |

הריני לאשר כי השירותים שפורטו לעיל, סופקו לשביעות רצונו המלאה של המזמין.

ידוע לי, כי אישור יוגש על-ידי המציע לצורך השתתפות במכרז שפורסם על-ידי חכ"ל ראש העין וישמש את החברהו/או ועדת המכרזים לצורך קבלת החלטותיה.

בכבוד רב ובברכה,

_____.
[שם + תפקיד]

**טופס מס' 7**

**מכרז 09/2022**
**הצהרה בדבר אי תשלום "דמי תיווך"**

1. בנוסף לחובות ולאיסורים החלים עלינו מכוח הדין, לרבות **חוק העונשין, התשל"ז-1977**, אנו הח"מ _____ מתחייבים ומצהירים בזאת כדלקמן:

1.1. לא להציע ו/או לתת ו/או לקבל, במישרין ו/או בעקיפין, כל טובת הנאה ו/או כסף ו/או כל דבר בעל ערך במטרה להשפיע במישרין ו/או בעקיפין על החלטה ו/או מעשה ו/או מחדל של החברה לפיתוח רהט(2015) בע"מ (להלן: "**החברה**") או בעלת פקיד בחברה ו/או עובד החברה ו/או מי מטעמה ו/או כל גורם אחר, בקשר להליך התקשרותו/או כל הסכם/הזמנה הנובעים ממנו.

1.2. לא לשדלו/או לשתף פעולה, במישרין ו/או בעקיפין, עם בעלת פקיד בחברה ו/או עובד החברה ו/או מי מטעמה ו/או כל גורם אחר על מנת לקבל מידע חסוי/סודי הקשור להליך התקשרותו/או לכל הסכם/הזמנה הנובעים ממנו.

1.3. לא לשדלו/או לשתף פעולה, במישרין ו/או בעקיפין, עם בעלת פקיד בחברה ו/או עובד החברה ו/או מי מטעמה ו/או כל גורם אחר במטרה לקבוע מחירים בצורה מלאכותית ו/או לא תחרותית.

1.4. לא פעלנו בניגוד לאמור בס"ק 1.1 עד 1.3 לעיל במסגרת הליכי ההתקשרות של החברה ו/או כל הסכם/הזמנה שנובעים מהם.

2. במידה ויתעורר חשד סביר כי פעלנו בניגוד לאמור בסעיף 1 לעיל, ידוע לנו כי החברה שומרת לעצמה את הזכות, עפ"י שיקול דעתה הבלעדי, לא לשתפנו בהליך ההתקשרות לגביו קיים חשד כי נעשתה הפעולה כאמור, ו/או בכל הליך אחר (בסעיף זה: "**הליך ההתקשרות**") ו/או לא לקבל את הצעתנו בהליך ההתקשרות ו/או לבטל בכל זמן שהוא את זכייתנו בהליך ההתקשרות ו/או לבטל בכל זמן שהוא את ההסכם/ההזמנה הנובעים מהליך ההתקשרות.

3. אנו נביא תוכן סעיף זה לידיעת עובדינו, קבלני משנה שלנו, נציגינו, סוכנינו ומי מטעמנו המעורבים בכל דרך שהיא בהליך התקשרות שלהחברה ו/או הסכם/הזמנה הנובעים ממנו.

4. הצהרה זו ניתנת כחלק מהגשת הצעה למכרז מס' 09/2022 שפורסם על-ידי החברה.

ולראיה באתי/באנו על החתום:

שם: _____

חתימה: _____

חותמת (חברה): _____

**טופס מס' 8**

**לכבוד**
**ועדת המכרזים**
**החברה הכלכלית רהט(2015) בע"מ**
**ג.א.נ.,**

הנדון : **מכרז מס' 09/2022 -ביצוע עבודות הקמת פרגולה ברהט**
**הצהרת המציע בדבר תמורה כספית מוצעת**

1. אני הח"מ _____ (שם מלא של המציע), ת.ז./ח.פ. _____מגיש בזאת הצעה כספית למכרז 09/2022 שעניינו : ביצוע עבודות הקמת פרגולה בהתאם למפורט במסמכי ההליך.

2. הריני לאשר כי טרם מילוי הצעה כספית זו והגשת הצעתי למכרז הנ"ל, קראתי היטב את המכרז על מסמכיו השונים, לרבות, כל הסעיפים העוסקים בהגשת ההצעה הכספית למכרז, וכן, אופן חישוב הניקוד בגין ההצעה הכספית כאמור, ולאחר שקראתי והבנתי היטב את הדברים, אני מוותר בזאת על כל טענה ו/או דרישה ו/או זכות בכל הנוגע לאופן שבו מנוסחים מסמכי המכרז, לרבות, כל הנתונים ו/או הפרטים הנוגעים להגשת ההצעות הכספיות למכרז ו/או למרכיב הכספי לו יהיה זכאי הזוכה במכרז.

3. הריני לאשר כי הצעתי זו ו/או התמורה הכספית שתשולם לי עבור ביצוע העבודות נשוא הפרויקט, כוללת את כל העלויות הדרושות לשם ביצוע העבודות בהתאם למסמכי המכרז ו/או ההסכם, לרבות תשלומים לעובדים שלא יפחתו מן הקבוע בכל דין.

4. כמו כן, הריני להצהיר, כי ההצעה הכספית המוצעת על ידי להלן, כוללת את כל ההוצאות לשם ביצוע מלא ושלם של כל הפעילות בהתאם לתנאי מסמכי המכרז ועל פי כל דין וכי הוצאות אלה כוללות, בין היתר, את כל הפעילויות והפעולות הנדרשות על פי מסמכי המכרז, את המחויבויות הניהוליות הנוספות (מנהל פרויקט, מנהל עבודה וכו'), הפעלת מערכת דיווחים, עלויות מנהלה, ביטוחים, ערבויות, עלויות ארגון, תיאום וריכוז כלל הפעולות הארגוניות בקשר לביצוע העבודות ועוד.

5. הובהר לי והודגש כי עליי למלא את ההצעה הכספית באמצעות עט כחול בלבד, ובכל מקרה של סטייה מהוראות אלה, לא אוכל להעלות כל טענה ו/או דרישה ו/או תביעה בנוגע לנכונות הנתונים.

6. ידוע לי כי במקרה של מחיקה ו/או תיקון, כאמור, עליי לחתום (בהתאם לזכויות החתימה) בסמוך למקום המחיקה/התיקון אחרת תהא רשאית ועדת המכרזים לפסול את הצעתי.

7. ידוע לי כי התמורה שתשולם בהתאם להצעה הכספית המוצעת לעיל, אינה כוללת מע"מ והמע"מ יצורף לה בנפרד בהתאם לשיעורו על-פי דין.

8. ידוע לי כי הצעתי הכספית מחייבת אותי לכל דבר ועניין, ובמידה ואזכה בהליך הנ"ל, הצעה זו והאמור בנספח זה, יהוו את נספח התמורה שלפי ההסכם שייחתם עמי.

9. **הצעתי לביצוע כלל העבודות הנדרשות בפרויקט הינה כדלקמן:**

| מס' סעיף | העבודות | הצעת המחיר (לא כולל מע"מ) |
|---|---|---|
| .1 | עבודות הקמת פרגולה התאם למפורט במסמך ג' בכללותו | אומדן החברה:<br>**370,900 ₪**<br>אחוז הנחה מוצע על ידי המציע:<br>_____אחוז .<br>סה"כ הצעת המציע :<br>_____₪<br>(במילים :_____₪) |
| .2 | **סה"כ הצעת המחיר** | _____₪<br>**(במילים:**_____<br>_____₪) |

- **הצעת המחיר תהא במטבע של שקל חדש בלבד.**
- **כל המונחים וכל הפרשנויות יהיו בהתאם להגדרתם כמפורט במסמך ג'.**
- **יובהר, כי כל המחירים המוצעים אינם כוללים מע"מ.**
- **ידוע לי כי לתמורה ייווסף מע"מ כדין.**

10. ידוע לי כי התמורה בפועל הינה:

על בסיס כמויות למדידה.

11. במקרה של סתירה בין אחוז לסכום שנרשם במילים/מספרים - יגבר האחוז שנרשם ועל בסיסו תיבחן ההצעה. במקרה של סתירה בין הסכום שנרשם במילים לסכום שנרשם במספרים – יגבר הסכום שנרשם באחוזים. .

12. **הריני לאשר כי הצעה זו מוגשת לאחר שבדקתי את כל מסמכי המכרז, לרבות, ההסכם המצורף לו ומפרט השירותים, וכן, כל מסמך אחר אליו יש הפנייה במסמכי המכרז, וכי הצעתי זו מוגשת לאחר בדיקה ובחינה כאמור, ולא תהיה לי כל טענה ו/או דרישה ו/או תביעה בכל הנוגע לחוסר הבנת האמור במסמכי המכרז ו/או מסמכי אליהם יש הפנייה במסמכי המכרז ואני מוותר עליהם מראש.**

_____.
(שם המציע וחתימה)

**טופס מס' 9**

# אישור קיום ביטוחים

| אישור קיום ביטוחים - ביטוח עבודות קבלניות / בהקמה | | | תאריך הנפקת האישור _____ |
|---|---|---|---|
| אישור ביטוח זה מהווה אסמכתא לכך שלמבוטח ישנה פוליסת ביטוח בתוקף, בהתאם למידע המפורט בה. המידע המפורט באישור זה אינו כולל את כל תנאי הפוליסה וחריגיה. יחד עם זאת, במקרה של סתירה בין התנאים שמפורטים באישור זה לבין התנאים הקבועים בפוליסת הביטוח יגבר האמור בפוליסת הביטוח למעט במקרה שבו תנאי באישור זה מיטיב עם מבקש האישור. | | | |
| ממבקש האישור | המבוטח | מען הנכס המבוטח / כתובת ביצוע העבודות | מעמד מבקש האישור |
| שם: חברה כלכלית רהט (2015) בע"מ ו/או עיריית רהט ו/או גופי סמך של עיריית רהט ו/או תאגידים עירוניים ו/או מוסדות החינוך ו/או גופים קשורים לעיריית רהט ו/או מי שממן את העבודות ו/או את חלקן | שם: | רהט | מזמין עבודות |
| ת.ז./ח.פ. | ת.ז./ח.פ. | | |
| מען | מען | | |

| פרקי הפוליסה חלוקה לפי גבולות אחריות או סכומי ביטוח | מספר הפוליסה | נוסח ומהדורת הפוליסה | תאריך תחילה | תאריך סיום | גבול האחריות / סכום ביטוח / שווי העבודה | | כיסויים נוספים בתוקף |
|---|---|---|---|---|---|---|---|
| | | | | | סכום | מטבע | יש לציין קוד כיסוי בהתאם לנספח ד' |
| שווי העבודה הסכום כולל מע"מ | | ביט | | | | ₪ | 309 - ויתור על תחלוף לטובת מבקש האישור<br>313 - כיסוי בגין נזקי טבע<br>314 - כיסוי גניבה פריצה ושוד<br>316 - כיסוי רעידת אדמה<br>317 – מבוטח נוסף, קבלנים וקבלני משנה וכל מי שהמבוטח התחייב בכתב לבטחו.<br>318- מבוטח נוסף מבקש האישור<br>324 – מוטב לתגמולי הביטוח מבקש אישור<br>328 - ראשוניות |
| גניבה ופריצה | | | | | | ₪ | |
| רכוש עליו עובדים | | | | | | ₪ | |
| רכוש סמוך | | | | | | ₪ | |
| רכוש בהעברה | | | | | | ₪ | |
| פינוי הריסות | | | | | | ₪ | |
| נזק ישיר מתכנון לקוי ועבודה לקויה חומרים לקויים | | | | | | ₪ | |
| נזק עקיף מתכנון לקוי ועבודה לקויה חומרים לקויים | | | | | | ₪ | |

| | | | | | | | |
|---|---|---|---|---|---|---|---|
| שכר אדריכלים, מתכננים, מומחים, יועצים | | | | | | ₪ | |
| דרישות רשויות | | | | | | ₪ | |
| ציוד ומתקנים | | | | | | ₪ | |
| הוצאות דחופות , הוצאות מיוחדות | | | | | | ₪ | |
| צד ג' | | ביט | | | 5,000,000 | ₪ | 302 – אחריות צולבת<br>307 – קבלני משנה<br>309 - ויתור על תחלוף לטובת מבקש האישור<br>312 - כיסוי בגין נזק שנגרם משימוש בצמ"ה<br>315 – כיסוי לתביעות מל"ל<br>317 – מבוטח נוסף, קבלנים וקבלני משנה וכל מי שהמבוטח התחייב בכתב לבטחו.<br>318- מבוטח נוסף מבקש האישור<br>328 – ראשוניות<br>329 – רכוש מבקש האישור יחשב כצד ג' |
| אחריות מעבידים | | ביט | | | | ₪ | 309 - ויתור על תחלוף לטובת מבקש האישור<br>317 – מבוטח נוסף, קבלנים וקבלני משנה וכל מי שהמבוטח התחייב בכתב לבטחו.<br>318- מבוטח נוסף מבקש האישור<br>328 – ראשוניות |

| פירוט השירותים (בכפוף, לשירותים המפורטים בהסכם בין המבוטח למבקש האישור, יש לציין את קוד השירות המתאים כפי המצוין בנספח ג') : |
|---|
| 009 |

| ביטול/שינוי הפוליסה |
|---|
| שינוי לרעת מבקש האישור או ביטול של פוליסת ביטוח, לא ייכנס לתוקף אלא 60 יום לאחר משלוח הודעה למבקש האישור בדבר השינוי או הביטול. |

| חתימת האישור |
|---|
| המבטח : |

| אישור קיום ביטוחים | תאריך הנפקת האישור_____ |
|---|---|

אישור ביטוח זה מהווה אסמכתא לכך שלמבוטח ישנה פוליסת ביטוח בתוקף, בהתאם למידע המפורט בה. המידע המפורט באישור זה אינו כולל את כל תנאי הפוליסה וחריגיה. יחד עם זאת, במקרה של סתירה בין התנאים שמפורטים באישור זה לבין התנאים הקבועים בפוליסת הביטוח יגבר האמור בפוליסת הביטוח למעט במקרה שבו תנאי באישור זה מיטיב עם מבקש האישור.

| ממבקש האישור | המבוטח | אופי העסקה | ממעמד מבקש האישור |
|---|---|---|---|
| שם : חברה כלכלית רהט (2015) בע"מ ו/או עיריית רהט ו/או גופי סמך של עיריית רהט ו/או תאגידים עירוניים ו/או מוסדות החינוך ו/או גופים קשורים לעיריית רהט ו/או מי שממן את העבודות ו/או את חלקן | שם | הקמת פרגולה | ☒מזמין שירותים<br>☒מזמין מוצרים |
| ת.ז./ח.פ | ת.ז./ח.פ. | | |
| מען | מען | | |

| סוג הביטוח<br>חלוקה לפי גבולות אחריות או סכומי ביטוח | מספר הפוליסה | נוסח ומהדורת הפוליסה | תאריך תחילה | תאריך סיום | גבול האחריות/ סכום ביטוח | | כיסויים נוספים בתוקף |
|---|---|---|---|---|---|---|---|
| | | | | | סכום | מטבע | יש לציין קוד כיסוי בהתאם לנספח ד' |
| אחריות המוצר | | ביט | | | 6,000,000 | ₪ | 302 – אחריות צולבת<br>309 - ויתור על תחלוף לטובת מבקש האישור<br>321- מבוטח נוסף בגין מעשי או מחדלי המבוטח – מבקש האישור<br>328 – ראשוניות<br>332 – תקופת גילוי 12 חודש |
| אחריות מקצועית | | | | | 1,000,000 | ₪ | 301 – אובדן מסמכים<br>302 – אחריות צולבת<br>309 - ויתור על תחלוף לטובת מבקש האישור<br>321 – מבוטח נוסף בגין מעשי או מחדלי המבוטח – מבקש האישור<br>325 – מרמה ואי יושר עובדים<br>327 – עיכוב\שיהוי עקב מקרה הביטוח<br>328 – ראשוניות<br>332 – תקופת הגילוי 6 חודשים |

| פירוט השירותים (בכפוף, לשירותים המפורטים בהסכם בין המבוטח למבקש האישור, יש לציין את קוד השירות המתאים כפי המצוין בנספח ג') : |
|---|
| 009 |

| ביטול/שינוי הפוליסה |
| --- |
| שינוי לרעת מבקש האישור או ביטול של פוליסת ביטוח, לא ייכנס לתוקף אלא 60 יום לאחר משלוח הודעה למבקש האישור בדבר השינוי או הביטול. |

| חתימת האישור |
| --- |
| המבטח: |

טיוטה

**טופס מס' 9 (א)**

## הצהרה למתן פטור מאחריות

תאריך : _____

לכבוד
**החברה הכלכלית רהט(2015) בע"מ**

**א.ג.נ.,**

## הנדון: הצהרה על מתן פטור מאחריות

**עבודות הקמת פרגולה**

(להלן : "**העבודות**" ו/או "**החוזה**", בהתאמה).

א. הננו מצהירים בזאת כי הננו משתמשים בשירותים שבנדון בציוד מכניו/או הנדסי ו/או חפירה ושאו חשמלי ו/או אחר בבעלותנו ו/או באחריותנו ו/או בשימושנו לרבות וללא הגבלה כל ציודו/או מתקנים ו/או רכוש אחר המשמשים אותנו בביצוע העבודות שבנדון (להלן : "**הציוד**").

ב. על אף האמור בהצהרה זאת, הננו מתחייבים בזאת כדלקמן :

1. הננו פוטרים את **החברה** ו/או מנהליה ו/או עובדי המכל חבות בגין אובדן או נזק לציוד האמור לעיל אשר מובא לאתר העבודות על ידנו ו/או על ידי מי מטעמנו ו/או עבורנו לשם פעילותנו באתר העבודות, כל זאת למעט כלפי מי שגרם לנזק בזדון.
2. הננו פוטרים את **החברה** ו/או מנהליה ו/או עובדיה מכל אחריות לגבי נזקי פריצה ו/או גניבה של הציוד ו/או הרכוש האמור לעיל ומוותרים על זכותנו לשיבוב (תחלוף) כלפי **החברה** ו/או מנהליה ו/או עובדיה במקרה שכזה כל זאת למעט כלפי מי שגרם לנזק בזדון ולמעט כנגד חברות שמירה.
3. הננו פוטרים את **החברה** ו/או מנהליה ו/או עובדי המכל חבות בגין נזק לגוף ו/או לרכוש שלנו ו/או של מי מטעמנו ו/או קבלני משנה ו/או צד שלישי כלשהו עקב השימוש בציוד האמור לעיל אשר מובא באתר העבודות על ידנו ו/או על ידי מי מטעמנו או עבורנו לשם ביצוען של העבודות, כאמור, כל זאת למעט כלפי מי שגרם לנזק בזדון.
4. היה ותעלה טענה ו/או דרישה ו/או תביעה מצדנו ו/או קבלני משנה המועסקים על ידנו, בניגוד לאמור לעיל, לרבות צד שלישי כלשהו, הננו מתחייבים לשפות את **החברה** ו/או מי מטעמה לרבות מנהליה ו/או עובדיה בכל תשלום ו/או הוצאה שמי מהם יישא בה לרבות הוצאות משפטיות.
5. הננו מצהירים ומתחייבים בזה כי נערוך ונחזיק את הפוליסות לביטוח ציוד מכאני הנדסי ו/או ציוד חפירה ו/או רכב המשמש אותנו בביצוע העבודות, כאמור בסעיף הביטוח לחוזה, במשך כל תקופת ביצוע העבודות על פי החוזה שנחתם בינינו ביום _____ לביצוע העבודות שבנדון.
6. הרינו מצהירים בזה כי נערוך ונחזיק את הפוליסות לביטוח אחריות מקצועית וחבות המוצר, כאמור בטופס מס' 9 **(אישור ביטוחי הקבלן)** לחוזה ההתקשרות, במשך כל התקופה בה קיימת לנו אחריות על פי החוזה שנחתם בינינו ביום _____ לביצוען של העבודות ועל פי כל דין.

ולראיה באנו על החתום :

**בכבוד רב,**

| | | | |
|---|---|---|---|
| _____ | _____ | _____ | _____ |
| (חתימת הקבלן) | (שם הקבלן) | (חותמת הקבלן) | (תפקיד החותם) |

## טופס מס' 10

**כתב ערבות ביצוע**

לכבוד:
**חברה כלכלית רהט(2015) בע"מ**

שם הבנק: _____.
סניף הבנק: _____.
מס' טלפון של הסניף: _____ .
מס' הפקס של הסניף: _____.

**הנדון: <u>ערבות בנקאית מספר</u> _____**

1. לפי בקשת _____ [הספק] מס' זיהוי _____ מרחוב _____ [כתובת מלאה כולל מיקוד] (להלן: "**הנערב**") אנו ערבים בזה כלפיכם באופן בלתי חוזר לסילוק כל סכום עד לסך של _____₪ (במילים: _____אלף ₪) (להלן: "**סכום הערבות**") שתדרשו מאת הנערב בקשר למכרז מס' 09/2022 - ביצוע עבודות הקמת פרגולה ברהט או להסכם שנכרת מכוחו.
2. סכום הערבות יהיה צמוד למדד תשומות הבנייה, כפי שהוא מתפרסם מפעם לפעם על ידי הלשכה המרכזית לסטטיסטיקה (להלן: "**המדד**") בתנאי הצמדה שלהלן:
"**המדד היסודי**" לעניין ערבות זו יהא מדד חודש _____ שהתפרסם בתאריך _____(או בסמוך לכך), בשיעור _____ נקודות.
"**המדד החדש**" לעניין ערבות זו יהא המדד האחרון שפורסם קודם לקבלת דרישתכם לפי ערבות זו.
3. הפרשי הצמדה לעניין ערבות זו יחשב כדלקמן:
אם יתברר כי המדד החדש עלה לעומת המדד היסודי יהיו הפרשי הצמדה בסכום השווה למכפלת ההפרש בין המדד החדש למדד היסודי בסכום החילוט מחולק במדד היסודי.
אם המדד החדש יהיה נמוך מהמדד היסודי נשלם לכם את הסכום הנקוב בדרישתכם עד לסכום הערבות ללא כל הפרשי הצמדה.
4. לפי דרישתכם הראשונה בכתב, לא יאוחר מחמישה (5) ימים ממועד קבלת דרישתכם בפקסימיליה או בכתובתנו המפורטת לעיל, אנו נשלם לכם את כל הסכום הנקוב בדרישה, ובלבד שלא יעלה על סכום הערבות בתוספת הפרשי הצמדה, מבלי שתהיו חייבים לנמק את דרישתכם ומבלי לטעון כלפיכם טענת הגנה כלשהי שיכולה לעמוד לנערב בקשר לחיוב כלפיכם או לדרוש תחילה את סילוק הסכום האמור מאת הנערב.
5. מובהר בזאת, כי דרישתכם לתשלום מכוח כתב ערבות זה יכול שתהיה לשיעורין, וכי התשלום יתבצע בהתאם לדרישתכם כאמור, ובלבד שסך כל התשלומים מכוח כתב ערבות זה לא יעלה על סכום הערבות.
6. התשלום כאמור בסעיף 3 לעיל, יעשה על ידנו על דרך של העברה בנקאית לחשבונכם על פי הפרטים שיימסרו על ידכם בדרישתכם או באמצעות המחאה עשויה על ידנו לפקודתכם על פי שיקול דעתכם הבלעדי.
7. ערבות זו תישאר בתוקפה עד ליום _____ (כולל) בלבד ולאחר תאריך זה תהיה בטלה ומבוטלת. כל דרישה על פי ערבות זו צריכה להתקבל אצלנו בכתב ולא יאוחר מהתאריך הנ"ל.
8. ערבות זו אינה ניתנת להעברה או להסבה.

בכבוד רב,
בנק _____ בע"מ טופס זה חייב בחתימה + חותמת אישית של ה"ה
_____ וחותמת הסניף.

**טופס מס' 11**

**טופס פרטי חשבון בנק**

תאריך: _____

לכבוד
**החברה הכלכלית רהט(2015) בע"מ**

ג.א.נ,

**הנדון: פרטי חשבון בנק**

שם החברה / שותפות / עסק: _____ ("**הספק**")
כתובת למשלוח הודעה על ביצוע תשלום: רח' _____מס' _____ עיר _____ מיקוד _____ טלפון _____ פקס _____
מספר עוסק מורשה: _____
פרטי הבנק להעברת תשלומים: שם הבנק _____ מס' סניף _____ כתובת הבנק _____ מס' חשבון _____

הננו מתחייבים בזה, שבמידה שיופקדו בטעות כספים בחשבוננו באמצעות ההעברה הבנקאית, נחזירם לגזברות החברה ללא שהות.

_____ _____
שם חתימה + חותמת

**אישור עו"ד / רו"ח**

אני עו"ד / רו"ח _____ מ.ר. _____ מרח' _____ מאשר/ת, כי החתימה לעיל היא חתימת מורשי החתימה מטעם _____("הקבלן"), וחתימתם מחייבת את הקבלן.

_____ _____
חתימה + חותמת תאריך

**אישור הבנק**
הננו מאשרים את הפרטים לעיל כפרטי חשבון הבנק של הלקוח הנ"ל.

_____ _____ _____
תאריך חתימת הבנק חותמת הבנק

**טופס מס׳ 12**

## תצהיר התחייבות בדבר לקיום החקיקה בתחום העסקת עובדים

אני הח״מ _____ ת.ז. _____ לאחר שהוזהרתי כי עלי לומר את האמת וכי אהיה צפוי/ה לעונשים הקבועים בחוק אם לא אעשה כן, מצהיר/ה בזה כדלקמן:

1. הנני נותן תצהיר זה מטעם _____ (להלן: ״**המציע**״), במסגרת מכרז מס׳ 09/2022 (להלן: ״**המכרז**״) שעניינו הקמה של סככה בשוק עירוני רהט.

2. אני משמש בתפקיד _____ אצל המציע, ומוסמך לתת תצהירי זה מטעמו.

3. הריני להצהיר כי המציע מקיים את כל החובות המוטלות עליו בעניין שמירת זכויות עובדים, על-פי חוקי העבודה, צווי ההרחבה וההסכמים הקיבוציים החלים על המציע כמעסיק. לעניין תצהירי זה, ״*חוקי העבודה*״, הם כל אחד מן החוקים המפורטים להלן, וכן, תקנות שהותקנו מכוח חוקים אלה:

3.1. פקודת תאונות ומחלות משלוח יד (הודעה), 1945
3.2. פקודת הבטיחות בעבודה, 1946
3.3. חוק החיילים המשוחררים (החזרה לעבודה), תש״ט- 1949
3.4. חוק שעות עבודה ומנוחה, תשי״א-1951
3.5. חוק חופשה שנתית, תשי״א-1951
3.6. חוק החניכות, תשי״ג-1953
3.7. חוק עבודת הנוער, תשי״ג-1953
3.8. חוק עבודת נשים, תשי״ד-1954
3.9. חוק ארגון הפיקוח על העבודה, תשי״ד-1954
3.10. חוק הגנת השכר, תשי״ח-1958
3.11. חוק שירות התעסוקה, תשי״ט-1959
3.12. חוק שירות עבודה בשעת חירום, תשכ״ז-1967
3.13. חוק הביטוח הלאומי [נוסח משולב], תשנ״ה-1995
3.14. חוק הסכמים קיבוציים, תשי״ז-1957
3.15. חוק שכר מינימום, תשמ״ז-1987
3.16. חוק שוויון ההזדמנויות בעבודה, תשמ״ח-1988
3.17. חוק עובדים זרים (העסקה שלא כדין), תשנ״א-1991
3.18. חוק העסקת עובדים על ידי קבלני כוח אדם, תשנ״ו-1996
3.19. פרק ד׳ לחוק שוויון זכויות לאנשים עם מוגבלות, תשנ״ח-1998
3.20. סעיף 8 לחוק למניעת הטרדה מינית, תשנ״ח-1998
3.21. חוק הסכמים קיבוציים, תשי״ז-1957
3.22. חוק הודעה מוקדמת לפיטורים ולהתפטרות, תשס״א-2001
3.23. סעיף 29 לחוק מידע גנטי, תשס״א-2000
3.24. חוק הודעה לעובד (תנאי עבודה), תשס״ב-2002
3.25. חוק הגנה על עובדים בשעת חירום, תשס״ו-2006
3.26. סעיף 5א לחוק הגנה על עובדים (חשיפת עבירות ופגיעה בטוהר המידות או במנהל התקין), תשנ״ז-1997

4. הריני להצהיר כי המציע, וכן, כל בעל זיקה אליו (כהגדרת מונח זה בחוק עסקאות גופים ציבוריים, התשל"ו-1976 (להלן: "**בעל זיקה**") לא הורשעו ביותר משתי עבירות ב-3 השנים האחרונות ממועד ההרשעה האחרונה ועד למועד האחרון להגשת הצעות למכרז זה, בעבירה שעניינה הפרת חוקי העבודה.

5. כמו כן, הריני להצהיר כי לא הוטלו על המציע או על בעל זיקה אליו עיצומים כספיים בשל יותר משש הפרות של חוקי העבודה במהלך שלוש השנים האחרונות שלפני המועד האחרון להגשת הצעות למכרז.

לעניין זה יראו מספר הפרות שבגינן הוטל עיצום כספי כהפרה אחת, אם ניתן אישור ממנהל ההסדרה והאכיפה במשרד הכלכלה (התמ"ת) כי ההפרות בוצעו כלפי עובד אחד בתקופה אחת שעל בסיסה משתלם לו שכר.

6. הריני לאשר כי ככל שהצעתו של המציע תיבחר במסגרת המכרז לביצוע העבודות הכלולות בו, הריני להתחייב (גם בשם המציע), כי המציע ו/או מי מטעמו יקיימו בכל תקופת החוזה שייחתם מכוח המכרז, לגבי העובדים שיועסקו על ידו לצורך ביצוע העבודות לפי החוזה כאמור, את דרישות החוק המפורטות בכל אחד מחוקי העבודה (כהגדרתם לעיל), וכן, בכל חוקי העבודה העתידיים שיהיו בתוקף (לרבות, תיקון לחוקי עבודה קיימים), וכן, בכל הוראות ההסכמים הקיבוציים החלים על המציע כמעסיק ובכל ההסכמים העתידיים, ככל שייחתמו, ו/או יתוקנו לרבות צווי ההרחבה שהוצאו על פי הסכמים אלה.

הובהר לי היטב כי הפרת ההתחייבויות של המציע כמפורט בתצהירי זה, תהווה הפרה של החוזה שייכרת בין המציע לבין החברה, והחברה תהיה רשאית לבטל הסכם זה.

7. זה שמי וזו חתימתי, ותוכן תצהירי אמת.

_____

**<u>אימות חתימה</u>**

הנני מאשר כי ביום _____ הופיע בפני _____ עו"ד, מר/גב' _____ נושא/ת ת.ז. מס' _____, ולאחר שהסברתי לו/ה את משמעות חתימתו/ה על התצהיר לעיל, והזהרתיו/ה כי עליו/ה לומר את האמת וכי ת/יהיה צפוי/ה לעונשים הקבועים בחוק אם לא ת/יעשה כן, אישר/ה את נכונות הצהרתו/ה דלעיל וחתם/ה עליה בפני. _____

_____, עו"ד

**טופס מס' 13**

# הצהרת הזוכה טרם חתימה על ההסכם
(מכרז מס' 09/2022 )

אנו החי"מ _____ ת.ז. _____ ו_____ ת.ז.
_____ המשמש/ים כמנהליה וכמורשי החתימה מטעמה של _____ בע"מ
ח.פ. _____ (להלן: "**הזוכה**"), מצהירים ומאשרים בזאת כדלקמן:

1. הריני/ו לאשר כי הוגשה על-ידי הזוכה הצעה למכרז מס' 09/2022 (להלן: "**ההצעה**" ו"**המכרז**")וכי בהתאם להודעת החברה מיום _____ לפיה ההצעה של הזוכה הומלצה על-ידי ועדת המכרזים של החברה כזוכה לביצוע העבודות נשוא המכרז.

2. הריני/ו להצהיר ולאשר כי ההצעה של הזוכה למכרז הינה בתוקף, כפי שהוגשה על-ידי הזוכה וכי אין בזמן שחלף ממועד הגשתה של ההצעה כדי להוות שינוי כלשהו בהצעת הזוכה למכרז הנ"ל, והיא מחייבת את הזוכה לכל דבר ועניין.

3. הריני/ו להצהיר ולאשר כי לא חל שינוי בכל ההצהרות, המצגים והנתונים שנמסרו על-ידי הזוכה במסגרת ההצעה ו/או במהלך הליך המכרז, והזוכה מתחייב לעמוד בתנאי הצעתו למכרז, שהוגשה למכרז, לכל דבר ועניין וללא הסתייגות.

4. הריני/ו להצהיר ולאשר כי במועד חתימתי/נו על הצהרה זו שמהווה תנאי לחתימת ההסכם בין החברה לבין הזוכה, הזוכה ו/או מי מבין מנהלי הזוכה זוכה ו/או מי מבין נושאי המשרה בו ו/או מי מבין מבעלי המניות שלו, איננו מצוי במצב של ניגוד עניינים כלשהו עם עיריית רהט ו/או עם נבחר ציבור ו/או עם עובד עירייה, ואין כל קשר בינן הזוכה ו/או בין מי ממנהלי הזוכה ו/או מי מבין נושאי המשרה אצל הזוכה ו/או מי מבעלי המניות שלו, לבין המציעים האחרים שהשתתפו במכרז, בין קשר ישיר ובין קשר עקיף ו/או כל תיאום ביני לבין המשתתפים האחרים ו/או שיתוף פעולה כלשהו.

5. הריני/ו לאשר ולהצהיר כי העבודות נשוא המכרז וההסכם שאמור להיחתם מכוחו, יבוצעו באופן ישיר על-ידי, שלא באמצעות קבלן משנה ו/או באמצעות מנהל עבודה חיצוני שאינו עובד שכיר שלי. ידוע לי כי כל שינוי בזהות מבצע העבודות ו/או בזהות מנהל העבודה ו/או העברת עבודות לקבלני משנה או ספקי משנה (בין באופן מלא ובין באופן חלקי), יעשו אך ורק בכתב ומראש, באמצעות פקודת שינויים להסכם שייחתם עם הזוכה, אשר תאושר בהתאם להוראות ההסכם והגורמים המוסמכים בחברה.

6. הריני/ו להצהיר כי הובהרה לי/לנו היטב משמעות הצהרתי/נו זו, והובהר כי אם יתברר כי האמור בהצהרה זו איננו נכון או איננו מדויק, יהווה הדבר הפרה יסודית של ההסכם והחברה תהיה רשאית לבטל את ההסכם שייחתם עם הזוכה.

ולראיה באתי/נו על החתום ביום _____

אישור

הנני מאשר כי ביום _____ הופיע בפני _____ עו"ד, מר/גב' _____ נושא/ת ת.ז. מס' _____, ולאחר שהסברתי לו/ה את משמעות חתימתו/ה על התצהיר לעיל, והזהרתיו/ה כי עליו/ה לומר את האמת וכי ת/יהיה צפוי/ה לעונשים הקבועים בחוק אם לא ת/יעשה כן, אישר/ה את נכונות הצהרתו/ה דלעיל וחתם/ה עליה בפני.

_____
, עו"ד

**טופס מס' 14**

## הצהרה בדבר העדר רישום פלילי
## (תמולא על ידי נושא משרה אצל המציע, כאשר המציע הינו תאגיד):

אני הח"מ _____ ת.ז. _____, לאחר שהוזהרתי כדין כי עליי להצהיר את האמת וכי אם לא אעשה כן, אהיה צפוי לעונשים הקבועים בחוק, מצהיר בזאת כדלקמן:

1. אני משמש בתפקיד _____ בחברת _____ (להלן: "**המציע**")
(ימולא כאשר המציע הינו תאגיד)

2. תצהיר זה ניתן במסגרת הגשת הצעתו של המציע למכרז פומבי מס' 09/2022 - שעניינו הקמה של פרגולה בשצ"פ ברהט.
(להלן: "**המכרז**").

3. הריני להצהיר כי בעלי המניות של המציע הם התאגידים או האנשים הבאים (יש להשלים את הסעיף ביחס לכל אחד מבעלי המניות):

3.1. שם (חברה/מר/גב'): _____ ת.ז./ח.פ. _____

3.2. שם (חברה/מר/גב'): _____ ת.ז./ח.פ. _____

4. הריני להצהיר כי נושא המשרה אצלה מציע הם האנשים הבאים (יש להשלים את הסעיף ביחס לכל אחד מנושאי המשרה. "***נושא משרה***": חברי דירקטוריון, מנכ"ל, משנהל מנכ"ל, סמנכ"ל, מנהל כספים, מנהלי תפעול, מנהל כוח אדם או משאבי אנוש וכיו"ב):

4.1. מר/גב' _____ ת.ז. _____ תפקידו/ה: _____.

4.2. מר/גב' _____ ת.ז. _____ תפקידו/ה: _____.

5. הנני מצהיר כי המציע לא הורשע במהלך 7 (שבע) השנים שקדמו להגשת ההצעה למכרז הורשעתי בעבירה פלילית שיש עמה קלון (כהגדרתה במסמכי המכרז).

ככל שהמציע הורשע בעבירה שיש עמה קלון, נא לציין את הפרטים הבאים (ביחס לכל עבירה):

5.1. פרטי תיק המשפט (ערכאה, מספר תיק): _____.

5.2. מהות העבירה ותיאור סעיפי העבירה: _____.

5.3. מועד מתן גזר דין: _____.

5.4. גזר הדין: _____.

6. הנני מצהיר כי אנוכי לא הורשעתי במהלך 7 (שבע) השנים שקדמו להגשת ההצעה למכרז בעבירה פלילית שיש עמה קלון (כהגדרתה במסמכי המכרז).

ככל שהמצהיר הורשע בעבירה שיש עמה קלון, נא לציין את הפרטים הבאים (ביחס לכל עבירה):

1.1. פרטי תיק המשפט (ערכאה, מספר תיק): _____.

1.2. מהות העבירה ותיאור סעיפי העבירה: _____.

1.3. מועד מתן גזר דין: _____.

1.4. גזר הדין: _____.

7. הנני מצהיר, לאחר בדיקה וחקירה שביצעתי מול בעלי המניות של המציע (שפורטו בסעיף 3 לעיל) ומול נושאי המשרה של המציע (שפורטו בסעיף 4 לעיל), אף אחד מבעלי המניות ו/או נושאי המשרה אצל המציע לא הורשע במהלך 7 (שבע) השנים שקדמו להגשת ההצעה למכרז בעבירה פלילית שיש עמה קלון (כהגדרתה במסמכי המכרז).

ככל שאחד מבעלי המניות ו/או מנושאי המשרה הורשע בעבירה שיש עמה קלון, נא לציין את הפרטים הבאים (ביחס לכל עבירה, וביחס לכל אדם בנפרד):

7.1. שם בעל המניות/נושא המשרה: _____.

7.2. פרטי תיק המשפט (ערכאה, מספר תיק): _____.

7.3. מהות העבירה ותיאור סעיפי העבירה: _____.

7.4. מועד מתן גזר דין: _____.

7.5. גזר הדין: _____.

8. הנני מאשר כי לאחר בדיקה שביצעתי, לא תלוי ועומד נגד המציע ו/או מי מבעלי המניות של המציע ו/או כנגד מי מבין נושאי המשרה של המציע, כתב אישום בגין עבירה שיש עמה קלון (כהגדרתה במכרז).

ככל שכנגד המציע ו/או כנגד המצהיר ו/או כנגד אחד מבעלי המניות של המציע ו/או כנגד אחד מנושאי המשרה הורגש כתב אישום בעבירה שיש עמה קלון, נא לציין את הפרטים הבאים (ביחס לכל עבירה, וביחס לכל אדם בנפרד):

1.1. שם בעל המניות/נושא המשרה: _____.

1.2. פרטי תיק המשפט (ערכאה, מספר תיק): _____.

1.3. מהות העבירה ותיאור סעיפי העבירה: _____.

1.4. השלב בו מצוי ההליך הפלילי: _____.

9. הנני מצהיר כי זהו שמי, זו חתימתי, ותוכן תצהירי דלעיל אמת.

_____
חתימת המצהיר

**<u>אישור:</u>**

אני הח"מ _____ עו"ד, מאשר/ת כי ביום _____ הופיע/ה בפני מר/גב' _____ המוכר/ת לי אישית (זיהיתיו/ה על פי ת.ז. מס' _____) ולאחר שהזהרתיו/ה כי עליו/ה להצהיר את האמת כי יהיה/תהיה צפוי/ה לעונשים הקבועים בחוק אם לא יעשה/תעשה כן, אישר/ה את נכונות ההצהרה הנ"ל וחתם/ה עליה בפניי.

_____
_____, עו"ד

## נספח לתצהיר בדבר היעדר הרשעה פלילית

אני, הח"מ _____ ת.ז./ח.פ. _____, נותן בזה ייפוי כח והרשאה לחברה החברה הכלכלית רהט(2015) בע"מ /או ליועץ המשפטי שלה, לעיין ולקבל מידע אודותיי שמצוי במרשם הפלילי המתנהל על ידי המטה הארצי של משטרת ישראל, ירושלים.

למען הסר ספק, ייפוי כח והרשאה זו ניתנים על פי סעיף 12 לחוק המרשם הפלילי ותקנות השבים, התשמ"א-1981, והתקנות שהוצאו מכח חוק זה.

תאריך: _____ _____
חתימה

_____
חותמת התאגיד

**יש להחתים מורשי חתימה של התאגיד על יפוי הכח וההרשאה המצ"ב לעיל, ולהגישם יחד עם ההצעה למכרז.**

**טופס מס' 15**

# הצהרה בדבר ניגוד עניינים או קרבת משפחה

**[יש להחתים על ההצהרה כל אחד מבעלי המניות, הדירקטורים ויתר נושאי המשרה של המציע]**

אני הח"מ, _____ ת.ז.. _____, שכתובתי היא _____ מצהיר/ה ומאשר/ת בזאת כדלקמן:

1. הצהרה זו ניתנת במסגרת הגשת הצעתו של המציע _____ ח.פ./ת.ז. _____ (להלן: "**המציע**") למכרז 09/2022 (להלן: "**המכרז**").

2. ידוע לי כי מבלי לגרוע מכל הוראות דין בנוגע לניגוד עניינים, אזי אי נכונות האמור בהצהרה זו, תהווה הפרה יסודית של תנאי המכרז ולהביא לפסילת ההצעה, וככל שהמציע יזכה במכרז, אי נכונות האמור בהצהרה זו, יהווה הפרה יסודית של ההסכם שייכרת עם המציע ולביטול ההסכם על-ידי שייכרת עם המציע, מבלי שתהיה למציע כל זכות תביעה כלפי עיריית רהט ו/או מי מטעמה.

3. **הצהרה בעניין ניגוד עניינים ו/או קרבת משפחה לעובד עיריית רהט או עובד תאגיד עירוני**

3.1. הריני לאשר כי הובאו לידיעתי הוראות סעיף 174(א) לפקודת העיריות [נוסח חדש], אשר קובע כדלקמן:

> ***174. (א) פקיד או עובד של עיריה לא יהיה נוגע או מעונין, במישרין או בעקיפין, על ידי עצמו או על ידי בן-זוגו או שותפו או סוכנו, בשום חוזה שנעשה עם העיריה ובשום עבודה המבוצעת למענה.***

3.2. הריני להצהיר כי [***נא לסמן ולהשלים את הסעיף הרלבנטי***]:

3.2.1. אנוכי ובן/בת זוגי **איננו עובדים בעיריית רהט או בתאגיד עירוני השייך לעיריית רהט**.

***או***:

3.3. הריני להצהיר כי [***נא לסמן ולהשלים את הסעיף הרלבנטי***]:

3.3.1. למיטב ידיעתי, אין לי קרבת משפחה לאדם שהוא עובד עיריית רהט או הועדה המקומית לתכנון ובנייה רהט.

לעניין הצהרה זו: "***קרוב***" – בן זוג, הורה, הורה של הורה (סב או סבתא), בן או בת, אח או אחות, הורה של בן הזוג (חם או חמה), דוד, דודה, אחיין, אחיינית, בן זוג של אח או אחות (גיס/ה), אח או אחות של בן הזוג (גיס/ה), בן דוד/ה, בת דוד/ה;

3.4. מבלי לגרוע מן האמור לעיל, הריני לאשר כי למיטב ידיעתי ההסכם שייכרת בין המציע (אם יזכה במכרז) לבין עיריית רהט, לא יוצר ניגוד עניינים כלשהו ביני ו/או בין המציע לבין עובד עיריית רהט ולא ידוע לי כי עובד עיריית רהט נגוע או מעוניין בהסכם, בין במישרין ובין בעקיפין.

4. **הצהרה בדבר קרבת משפחה לנבחר ציבור**

4.1. הריני לאשר כי הובאו לידיעתי הוראות סעיף 122א(א) לפקודת העיריות [נוסח חדש], אשר קובע כדלקמן:

***122א. (א) חבר מועצה, קרובו, סוכנו או שותפו, או תאגיד שיש לאחד מהאמורים חלק העולה על עשרה אחוזים בהונו או ברווחיו או שאחד מהם מנהל או עובד אחראי בו, לא יהיה צד לחוזה או לעסקה עם העיריה; לענין זה, "קרוב" – בן זוג, הורה, בן או בת, אח או אחות***

4.2. הריני להצהיר כי [***נא לסמן ולהשלים את הסעיף הרלבנטי***]:

4.2.1. למיטב ידיעתי, אין לי קרבת משפחה לאדם שהוא נבחר ציבור במועצת עיריית רהט.

***<u>או</u>***

4.2.2. יש לי קרבת משפחה לאדם שהוא נבחר ציבור, כל זאת כדלקמן:

_____.

_____.

_____.

לעניין ההצהרה בסעיף זה:

"***קרוב***" – בן זוג, הורה, הורה של הורה (סב או סבתא), בן או בת, אח או אחות, הורה של בן הזוג (חם או חמה), דוד, דודה, אחיין, אחיינית, בן זוג של אח או אחות (גיס/ה), אח או אחות של בן הזוג (גיס/ה), בן דוד/ה, בת דוד/ה;

4.3. מבלי לגרוע מן האמור לעיל, הריני לאשר כי ההסכם שייכרת בין המציע (אם יזכה בין המכרז) לבין עיריית רהט, לא יוצר ניגוד עניינים כלשהו בין המציע ו/או ביני לבין נבחר ציבור בעיריית רהט ולא ידוע לי כי לנבחר ציבור ברהט יש נגיעה כלשהי להסכם, בין במישרין ובין בעקיפין.

5. **הצהרה בדבר היעדר ניגוד עניינים**

5.1. הריני לאשר כי במהלך שלוש השנים שקדמו לחתימתי על הצהרה זו, לא כיהנתי כראש עיריית רהט ו/או כחבר במועצת עיריית רהט ו/או כנושא משרה באחד מן התאגידים העירוניים של עיריית רהט.

לעניין סעיף זה:

"**נושא משרה**": יו"ר דירקטוריון (או גוף מנהל של תאגיד בעל שם אחר), דירקטור (או חבר בגוף המנהל של התאגיד), מנכ"ל, משנה למנכ"ל, סמנכ"ל, מנהל כספים או אחד מסגניו, מנהל תפעול או אחד מסגניו, מנהל כוח אדם, מבקר (פנימי או חיצוני), ראש ועדת ביקורת;

"**תאגיד עירוני**": נכון למועד חתימת הסכם זה, אחד מאלה: הועדה המקומית לתכנון ובנייה רהט, תאגיד המים והביוב "מי רהט"; "עידן הנגב" (החברה

המנהלת את אזור התעשייה עידן הנגב), אשכול הנגב המערבי (בפיתוח), חברה כלכלית לרהט (בפיתוח), עמותת המתנ"ס ברהט.

5.2. הריני לאשר כי במהלך שלוש השנים שקדמו לחתימתי על הצהרה זו, לא כיהנתי כראש עיריית רהט ו/או כחבר במועצת עיריית רהט ו/או כנושא משרה באחד מן התאגידים העירוניים של עיריית רהט, וכי במהלך חמש השנים שקדמו לחתימתי על הצהרה זו לא הייתי מועמד לאחד התפקידים שפורטו לעיל.

לעניין סעיף זה:

"**נושא משרה**": יו"ר דירקטוריון (או גוף מנהל של תאגיד בעל שם אחר), דירקטור (או חבר בגוף המנהל של התאגיד), מנכ"ל, משנה למנכ"ל, סמנכ"ל, מנהל כספים או אחד מסגניו, מנהל תפעול או אחד מסגניו, מנהל כוח אדם, מבקר (פנימי או חיצוני), ראש ועדת ביקורת;

"**תאגיד עירוני**": נכון למועד חתימת הסכם זה, אחד מאלה: תאגיד המים והביוב "מי רהט"; "עידן הנגב" (החברה המנהלת את אזור התעשייה עידן הנגב), אשכול הנגב המערבי (בפיתוח), חברה כלכלית לרהט (בפיתוח), עמותת המתנ"ס ברהט.

ככל שבמהלך שלוש השנים האחרונות, נושא המשרה מטעם המציע כיהן באחד התפקידים המפורטים לעיל, ו/או במהלך חמש השנים האחרונות היה מועמד לאחד התפקידים הללו – נא לפרט את הדברים (התפקיד בו כיהן היועץ או היה מועמד לו, הגוף שבו היה כיהן היועץ או היה מועמד לו, התקופות הנוגעות בדבר):

_____.

_____.

_____.

5.3. הריני לאשר כי במהלך שלוש השנים שקדמו לחתימתי על הצהרה זו, לא כיהנתי כנושא משרה או כבעל תפקיד מקצועי אצל ספק אשר סיפק לעיריית רהט שירותים כלשהם (עבודות קבלניות, עבודות אחזקה, שירותים בתחום הרווחה, שירותים בתחום החינוך, ייעוץ פיננסי), בין כספק יחיד עצמאי (עוסק), חברה, עמותה (לרבות, חברה לתועלת הציבור):

לעניין סעיף זה:

"**נושא משרה**": כהגדרתו לעיל;

"**בעל תפקיד**": בעל תפקיד בכיר אצל הספק, בין שהועסק כשכיר ובין כספק עצמאי החיצוני לספק, לרבות יועץ חיצוני בתחומי תפעול, פיננסיים, תקציב או כוח אדם;

ככל שבמהלך שלוש השנים האחרונות, נושא המשרה כיהן באחד התפקידים המפורטים לעיל – נא לפרט את הדברים (שם הספק, התפקיד בו שימש, התקופה בה כיהן):

_____.

_____.

5.4. הריני לאשר כי במהלך שלוש השנים שקדמו לחתימתי על הצהרה זו, לא כיהנתי כנושא משרה אצל רשות מקומית המצויה במחוז הדרום או תאגיד עירוני של רשות מקומית המצויה במחוז הדרום ו/או של מוסד תכנוני במחוז הדרום ו/או לא הייתי בעל תפקיד לאחד הגורמים הנ"ל:

לעניין סעיף זה:

"**רשות מקומית**": עירייה, מועצה מקומית, מועצה אזורית;

"**מוסד תכנוני**": רשות רישוי, ועדה מקומית או ועדת משנה שלה, ועדה מחוזית או ועדת משנה שלה;

"**נושא משרה**": כהגדרתו לעיל;

"**בעל תפקיד**": כהגדרתו לעיל;

"**תאגיד עירוני**": כל תאגיד (חברה, עמותה, חברה לתועלת הציבור), אשר לרשות מקומית יש בו מניות בשיעור העולה על 20%, הזכות למנות דירקטורים או מנהלים ו/או זכות לקבלת רווחים, יהיה תחום העיסוק של התאגיד אשר יהיה;

ככל שבמהלך שלוש השנים האחרונות, נושר המשרה מטעם המציע כיהן באחד התפקידים המפורטים לעיל – נא לפרט את הדברים (שם החברה המקומית ו/או שם התאגיד העירוני, התפקיד שבו כיהן נושא המשרה, התקופה בה כיהן):

_____.

_____.

_____.

5.5. הריני לאשר כי במהלך שלוש השנים שקדמו לחתימתי על הצהרה זו, לא סיפקתי שירותים אישיים לנבחר ציבור בעיריית רהט ו/או לעובד בכיר בעירית רהט או עובד בכיר בועדה המקומית לתכנון ובנייה רהט ו/או למנהל בתאגיד עירוני, לרבות, עבור תאגיד הקשור לנבחר ציבור או עובד בכיר בעיריית רהט או מנהל בתאגיד עירוני.

לעניין סעיף זה:

"**נבחר ציבור**": כל אדם שהיה מועמד או כיהן כחבר מועצת עיריית רהט במהלך שלוש השנים שקדמו לחתימה על הסכם זה, לרבות, נבחרי ציבור אשר כהונתם הופסקה מכל סיבה שהיא (בחירות, התפטרות, פטירה), ואינם מכהנים יותר במועצת עיריית רהט;

"**עובד בכיר בעירייה**": מנכ"ל החברה, סגן המנכ"ל, מזכיר החברה, מהנדס החברה, סגן מהנדס החברה, גזבר החברה, סגן גזברות החברה, מבקר עיריית רהט, יועץ משפטי לעיריית רהט, וטרינר החברה, מנהל אגף בעירייה; מנהל כוח האדם, מנהל התשלומים, חברי ועד העובדים;

"**עובד בכיר בועדה**": כל אחד מן המנויים לעיל בהגדרת עובד בכיר בעירייה, אשר מתוקף תפקידו הוא משמש גם כבעל תפקיד בועדה המקומית, וכן, מנהל הועדה המקומית, תובע עירוני העוסק בתחום התכנון ובנייה (לרבות, תובע חיצוני שאינו עובד של החברה או של הועדה), מנהל יחידת הפיקוח על הבנייה;

"**תאגיד עירוני**": כהגדרתו בסעיף 4.2 לעיל;

"**מנהל בתאגיד עירוני**": מנכ"ל, סמנכ"ל, מנהל כספים, מנהל תפעול, מנהל כוח אדם או מבקר בתאגיד;

ככל שבמהלך שלוש השנים האחרונות, נושא המשרה סיפק שירותים לאחד הגורמים המפורטים לעיל – נא לפרט את הדברים (שם נבחר הציבור או העובד שסופקו לו השירותים, הגורם שסיפק את השירותים, מהות השירותים שסופקו, תקופת מתן השירותים):

_____.

_____.

_____.

6. הריני לאשר כי הובהר לי היטב כי החברה הכלכלית רהט שומרת את הזכות לבטל את השתתפות המציע במכרז ו/או ההסכם שנכרת מכוחו בין המציע לחברה הכלכלית ו/או כל התקשרות אחרת שנעשתה במסגרת ההסכם אם יתברר כי הצהרותיי לעיל אינן נכונות או אינן מדויית או שקיימת מניעה המונעת את התקשרות החברה בהסכם בשל ניגוד עניינים ו/או קרבת משפחה, **לרבות בגין מצבים שבהם יווצר ניגוד עניינים או קרבת משפחה במהלך תקופת קיומו של הסכם זה**, ואני מוותר בזאת מראש על טענה ו/או דרישה ו/או זכות ו/או תביעה כנגד החברה הכלכלית רהט ו/או מטעמן, בגין ביטול ההתקשרות בנסיבות אלה.

7. הריני לאשר כי האמור בהצהרה זו מובן לי היטב וכך גם המשמעות הנובעת מהצהרתי זו, והריני לאשר כי כל אשר הוצהר לעיל הנו נכון.

8. אני מתחייב כי במקרה בו יחולו שינויים בתוכן הצהרתי דלעיל, אשר עשויות להעמיד אותי/ את המציע במצב של ניגוד עניינים, אעביר את המידע למחלקה המשפטית של החברה ואפעל בהתאם להנחיותיה.

_____
חתימה

**אישור**

אני, ..... עו"ד, מאשר כי ביום..... הופיע בפני מר/גב' ..... המוכר לי אישית /נושא ת.ז. ..... ולאחר שהזהרתיו כי עליו/ה לומר את כל האמת וכי יהיה/תהיה צפוי/ה לעונשים הקבועים בחוק אם לא יעשה/תעשה כן, אישר/ה נכונות הצהרתו/ה לעיל וחתם/ה עליה בפני.

_____
עו"ד,

**מסמך ב'**

**אישור יועמ"ש החברה לחוזה**

החוזה הוא חלק ממסמכי מכרז שפורסם. החוזה נבדק על-ידי הח"מ והוא מאושר לחתימה.

_____

**דן שווץ, עו"ד**

**תאריך: _____**

# חוזה מספר _____

**מכרז מס' 09/2022**

**שנערך ונחתם ברה"ט ביום _____ לחודש_____ שנת _____**

**בין: חברה כלכלית רה"ט(2015) בע"מ**
שכתובתה לעניין הסכם זה:
_____
על-ידי מורשי החתימה מטעמה
(להלן: "**החברה**" **או** "**המזמין**")

**מצד אחד**

**לבין:** _____.
ח.פ./ת.ז. _____.
שכתובתו היא:
ברח' _____.
על-ידי מורשי החתימה מטעמו:
ה"ה _____ ת.ז. _____.
ו- _____ ת.ז. _____.
(להלן: "**הקבלן**")

**מצד שני**

**הואיל:** והחברה מעניינית בביצוע עבודות להקמת פרגולה (וכהגדרת "**המבנה**" בחוזה זה להלן);

**והואיל:** והחברה פרסמה מכרז לביצוע העבודות הדרושות להקמת המבנה (להלן: "**המכרז**"), והצעתו של הקבלן למכרז התקבלה על-ידי החברה;

**והואיל:** והקבלן הינו קבלן רשום או קשור עם קבלן רשום בעל הסיווג הדרוש לשם ביצוע המבנה, כמפורט בחוק רישום קבלנים לעבודות הנדסה בנאיות, תשכ"ט-1969 ו/או התקנות שהותקנו לפיו, והוא מתחייב כי רישום כאמור יהיה בתוקף בכל מהלך תקופתו של חוזה זה;

**והואיל:** וטרם חתימת הקבלן על הסכם, הובהר לו היטב כי בעת פרסום המכרז ו/או חתימת הצדדים על הסכם זה, טרם הועמד לרשות החברה מלוא המקור התקציבי להשלמת המבנה במלואו, וכי בהיעדר מלוא המקורות התקציבים יחולו הוראות המכרז בדבר ביטול הפרויקט ו/או צמצמו ו/או שינויו, מבלי שלקבלן תהיה כל טענה ו/או דרישה בעניין זה.

**לפיכך, הוצהר, הותנה והוסכם בין הצדדים כדלקמן:**

**מבוא**

1. **כללי**

1.1. המבוא לחוזה זה מהווה חלק בלתי נפרד הימנו.

1.2. כותרות הסעיפים הן לשם הנוחות בלבד, ואין לגזור מהן פרשנות משפטית כלשהי, או כל פרשנות אחרות.

2. המסמכים שלהלן, לרבות כל המסמכים המתקנים ו/או המשנים אותם ו/או הנזכרים בהם ו/או הנוספים להם ומצוינים במפורש ככאלה, יהוו ו/או ייחשבו חלק בלתי נפרד מחוזה זה (להלן: "**החוזה**"):

2.1. הצעתו של הקבלן למכרז, לרבות כל פרטים ו/או המסמכים ו/או ההבהרות שנמסרו על ידי הקבלן במהלך המכרז;

2.2. חוזה זה על נספחיו;

2.3. המפרט הכללי;

2.4. המפרט המיוחד ותנאים מיוחדים (ככל שיצורפו להסכם זה);

2.5. כתב הכמויות (ככל שקיים);

2.6. התוכניות ורשימת התוכניות;

2.7. מחירונים – ככל שצורפו ו/או על דרך ההפניה.

2.8. לוח הזמנים השלדי לביצוע המבנה (וככל שלא קיים לוח זמנים שילדי לביצוע המבנה, אזי לוח הזמנים שיוכן על-ידי הקבלן ויאושר על-ידי החברה, ייחשב כלוח הזמנים הבסיסי לביצוע המבנה);

2.9. נספח אישור עריכת הביטוח (טופס 9) (בהתאם לנוסח המצורף למסמכי המכרז חתום ע"י חברת הביטוח), וכן, טופס 9 (א) הצהרת הקבלן "פטור מנזקים" חתום כדין על ידי הקבלן;

2.10. פרטי הצוות הניהולי מטעם הקבלן, כולל שמותיהם של בעלי התפקידים ותיאור תמציתי של ניסיונם, ככל שהדבר נדרש כחלק מהליכי המכרז;

2.11. ערבות בנקאית אוטונומית להבטחת קיום תנאי החוזה (בהתאם לנוסח הערבות המצורף לחוזה זה);

3. **הגדרות ופרשנות**

3.1. בחוזה זה, יהיו למונחים הבאים המשמעות הבאה:

3.1.1. "**המכרז**": מכרז מס' 09/2022 - לביצוע עבודות הקמת פרגולה לרבות כל מסמך המהווה חלק ממסמכי המכרז, ולרבות, פרוטוקולים והבהרות למכרז האמור;

3.1.2. "**החוזה**" או "**ההסכם**": מסמך זה, הנספחים המצורפים אליו וכן המסמכים הנוספים שאינם מצורפים להסכם זה, ככל שהם נזכרים בהוראותיו של ההסכם כנספחים מחייבים. הפניה בהסכם זה או באחד הנספחים ל"הסכם" או ל"מסמכי ההסכם", משמעה הפניה להסכם זה ולנספחיו;

3.1.3. "**החברה**": לרבות כל אדם המורשה בכתב על-ידה, לפעול בשמו לצורך ההסכם; כל עוד לא נאמר אחרת, ישמש סגן מהנדס העיר כנציג החברה המורשה לפעול מטעמה על-פי הוראות הסכם זה;

3.1.4. "**הפרויקט**"; "**האתר**"; "**המבנה**": כהגדרתם במסמך א' למסמכי המכרז;

3.1.5. "**העבודה**" או "**העבודות**": כהגדרתם במסמך א' למסמכי המכרז, לרבות כלל הפעולות הדרושות לשם ביצוע הפרויקט, לרבות, הכנה של השטח בו מבוצעות העבודות, הקמת המבנה בנייתו עד לסיומו, ביצוע כל התשתיות הדרושות, חציבה, חפירה, ביסוס, עבודות גמר, מערכות, ניקיון, הובלה ופריקה, פינוי פסולת, עובדים, ציוד וכלי עבודה, אביזרי בטיחות, הסדרי תנועה זמניים, גידור וסימון, שמירה, ייעוץ, שימוש בחומרים, שירותי מעבדה, לרבות, כל הפעולות הדרושות לצורך התארגנות לביצוע העבודות או כל חלק מהן, ולרבות, כל עבודה נלווית הדרושה לצורך השלמת הפרויקט כהגדרתו במכרז;

3.1.6. "**חומרים**" או "**חומר**": חומרים שסופקו על-ידי הקבלן למקום המבנה, למטרת ביצוע המבנה והשלמתו, לרבות אביזרים, מוצרים, וכן ציוד ומתקנים העתידים להיות חלק מן המבנה, בין מוגמרים בין אם לאו ולרבות כל פריטים, מוצרים, חלקים, אביזרים, ציוד, מערכות, מכונות, מכשירים, כלים וכיו"ב;

3.1.7. "**תכניות**" – התכניות המהוות חלק בלתי נפרד מהחוזה, לרבות כל שינוי בתכנית כזו שאושרה בכתב על-ידי המוסמך לכך על פי תנאי חוזה זה, וכן כל תכנית אחרת שתאושר בכתב על-ידי מנהל הפרויקט מזמן לזמן;

3.1.8. "**חודש**": חודש קלנדרי על-פי הלוח הגרגוריאני;

3.1.9. "**המדד**": כל עוד לא הוגדר אחרת במסגרת המכרז - המדד הנו מדד מחירי תשומות הבנייה למגורים כפי שמתפרסם בכל חודש ע"י הלשכה המרכזית לסטטיסטיקה, או כל מדד אחר אשר יבוא תחתיו;

3.1.10. "**המנהל**" – מי שנקבע כמנהל מטעם החברה. כל עוד לא נאמר אחרת, המנהל יהיה: _____;

3.1.11. "**מנהל הפרויקט**" – מי שנתמנה בהודעה בכתב לקבלן, מעת לעת, על-ידי החברה לנהל את ביצוע העבודות הכלולות בפרויקט ו/או לפקח על ביצוע המבנה או כל חלק ממנו. החברה תהיה רשאית בכל עת לשנות בכתב את זהות מנהל הפרויקט וכן יהא רשאי, מבלי לשנותם, לתת בכתב כל הוראה אשר מצויה במסגרת סמכותם לפי חוזה זה או לפי הנוהג בסוג זה של עבודות. ככל שלא ימונה על-ידי החברה מנהל הפרויקט מטעמה, ישמש _____ או מי שימונה על-ידי כמנהל הפרויקט מטעם החברה.

3.1.12. "**המפקח**": כפי שנקבע על-ידי החברה במסגרת המכרז (ככל שנקבע), או כל אדם או גורם אחר אשר ימונה מעת לעת ע"י החברה כבא-כוחו כדי להשגיח, לפקח ולבקר את אופן ביצוע העבודות ו/או כל חלק מהן והשלמתן בהתאם להוראות ההסכם; למען הסר ספק, מובהר כי בכל מקום בהסכם זה שבו הוענקו סמכויות למפקח, הרי שסמכויות אלה ניתנות לביצוע גם על-ידי מהנדס החברה.

3.1.13. "**הקבלן**" – הקבלן, לרבות נציגיו של הקבלן, שלוחיו ומורשיו, בביצוע המבנה או כל חלק ממנו. מקום בו הקבלן הנקוב בכותרת החוזה מורכב מיותר מישות משפטית אחת, יראו את כל הכלולים בהגדרת הקבלן כחייבים לפי החוזה ביחד ולחוד;

3.1.14. "**המבנה**" – המבנה או העבודה שיש לבצע בהתאם לחוזה;

3.1.15. "**ביצוע המבנה**" – ביצוע המבנה, לרבות השלמתו וביצוע בדק בתקופת הבדק כמפורט להלן, וביצועו של כל מבנה ארעי או עבודה ארעית בהתאם להוראות החוזה;

3.1.16. "**יום תחילת ביצוע המבנה**" - התאריך המפורט בצו התחלת העבודה, ובהיעדר תאריך כאמור – המועד שבו נשלח העתק חתום של חוזה זה לידי הקבלן;

3.1.17. "**יום סיום ביצוע המבנה**" – היום שבו מסתיים פרק הזמן הקבוע במפרטים המצורפים לחוזה זה לשם ביצוע כל העבודות להקמת המבנה, לרבות מועד מאוחר יותר או מוקדם יותר כפי שעודכן על ידי החברה בהתאם להוראות החוזה;

3.1.18. "**יום סיום המבנה בפועל**" – המועד שצוין כמועד סיום המבנה בתעודת הגמר, תעודת הגמר החלקית או תעודת הגמר המותנית, לפי העניין. בהיעדר תעודת גמר כאמור, בכל מסמך אחר שיימסר לקבלן על-ידי מנהל הפרויקט, ובו אישור על השלמת המבנה;

3.1.19. "**תעודת גמר**" או "**תעודת השלמת המבנה**" – מסמך ערוך בנוסח המצורף כנספח א' להסכם זה, אשר מעיד על השלמת המבנה בהתאם להוראות הסכם זה; תעודת גמר יכול להיות חלקית או מותנית, זאת בהתאם להוראות הסכם זה.

3.1.20. "**תעודת סיום המבנה**" או "**תעודת סיום**"- מסמך ערוך בנוסח המצורף כנספח ב' להסכם זה, אשר מעיד השלמתו המלאה של המבנה, לרבות, תיקון כל הליקויים ו/או הפגמים ו/או הנזקים במהלך תקופת הבדק.

3.1.21. "**לוח זמנים מפורט**": לוח זמנים שיוכן על-ידי הקבלן בהתאם להוראות הסכם זה, אשר יהא תואם את הוראות המכרז, ואשר יאושר על-ידי החברה או המפקח, לרבות, כל תיקון ו/או עדכון שיאושר על-ידי החברה ו/או המפקח ללוח הזמנים המפורט;

3.1.22. "**צו התחלת עבודה**" – הוראה בכתב לקבלן המורה לקבלן להתחיל בביצוע המבנה, במועד הנקוב בה; **לא יהא תוקף לצו התחלת עבודה שנערך ו/או שניתן לפני חתימתם של הצדדים על החוזה;**

למען הסר ספק, מובהר כי צו התחלת עבודה לא ייחתם אלא על ידי המורשים להתחייב בשם החברה, וככל שלא יינתן צו התחלת עבודה, יראו את הודעת החברה בדבר חתימת החוזה על-ידי החברה כצו התחלת העבודה;

3.1.23. "**היקף החוזה המקורי**" –ההיקף הכספי הכולל, ללא מע"מ, של ביצוע המבנה על פי מסמכי החוזה, כפי שאושר על-ידי ועדת המכרזים של החברה כחלק מהליך קבלת הצעתו למכרז;

3.1.24. "**היקף החוזה המעודכן**" או "**שכר החוזה**" – הסכום הנקוב בהצעתו של הקבלן כתמורה לביצוע החוזה, ללא מע"מ, לרבות כל תוספת שתיווסף לסכום הנקוב בהתאם להוראות החוזה, ולהוציא כל סכום שיופחת מהסכום הנקוב בהתאם להוראות החוזה;

3.1.25. "**מקום המבנה**" ו/או "**אתר**"– המקרקעין אשר בהם, דרכם, מתחתם או מעליהם, יבוצע המבנה, לרבות על מקרקעין אחרים שיעמדו לרשותו של הקבלן לצורך החוזה;

3.1.26. "**המפרט הכללי לעבודות בנייה**" – ("הספר הכחול") המפרט הכללי לעבודות בנייה בהוצאת הועדה הבין-משרדית בהשתתפות משרד הביטחון/אגף בינוי, משרד הבינוי והשיכון/מנהל התכנון וההנדסה וחברת "נתיבי ישראל" (לשעבר: מע"צ ו/או החברה הלאומית לדרכים) (במהדורה העדכנית ביותר במועד האחרון להגשת ההצעות במכרז; בסעיף זה: "מפרט הוועדה");

3.1.27. "**המפרט המיוחד**" –ככל שמצורף לחוזה –מכלול התנאים המיוחדים המתייחסים לעבודה הנדונה, הדרישות הנוספות, השונות או המנוגדות לכתוב במפרט הכללי, לרבות תנאים מיוחדים ונוספים לכל אחד ממסמכי החוזה;

3.1.28. "**המפרט**" – המפרט הכללי לעבודות סלילה והמפרט הכללי לעבודות בנייה והמפרט המיוחד כאחד, המהווה חלק בלתי נפרד מהחוזה;

3.1.29. "**רשימת בדיקות ואישורים**" – רשימת בדיקות ו/או אישורים ו/או דיווחים, אשר תהיה בהתאם לנוסח המצורף להסכם זה **<u>כמסמך ג'</u>**, אשר כוללת את כל הבדיקות ו/או האישורים ו/או הדיווחים שעל הקבלן להמציא לידי החברה כחלק מן החשבון הסופי המוגש על-ידו; החברה תפרט מהם הבדיקות ו/או האישורים ו/או הדיווחים שעל הקבלן לצרף לחשבון הבדיקות (מתוך הרשימה הכללית);

3.1.30. "**תו תקן**" – לרבות אישור ת"ת (תהליך תקני) הניתן על ידי מכון התקנים הישראלי;

3.2. בכל מקום בחוזה בו מדובר על "ערבות" או על "ערבות בנקאית", הכוונה לערבות בנוסח שנקבע על ידי החברה בסכום הקבוע בחוזה לפי העניין, מאת תאגיד בנקאי כמשמעותו בחוק הבנקאות (רישוי), התשמ"א-1981. ערבות תהא צמודה למדד כהגדרתו בחוזה זה, זולת אם נקבע במפורש אחרת בתנאי המכרז.

3.3. מקום בו מחויבת החברה לבצע תשלום או פעולה אחרת לפי חוזה זה, והמועד לביצוע אותו תשלום או אותה פעולה חל ביום ששי, שבת או מועד מוכר (בין לפי דיני הדת המוסלמית ובין לפי מועדי ישראל), ייחשב המועד כקבוע ליום העסקים הראשון שלאחריהם.

3.4. ביטוי שהוגדר באחד מן המסמכים המהווים את החוזה, כמפורט בחוזה, תהא לו אותה משמעות במסמכיו האחרים של החוזה, זולת אם נקבעה במסמך האחר הגדרה שונה או שהקשר הדברים מחייב פרשנות שונה.

3.5. ההגדרות בסעיף זה באות בנוסף להגדרות המופיעות בסעיפים שונים של ההסכם, ואינן גורעות מהן.

3.6. **סתירות במסמכים ועדיפות בין מסמכים**

3.6.1. בכל מקרה של סתירה או אי התאמה או דו משמעות לגבי הוראה כלשהי במסמכים השונים המהווים את החוזה ו/או בתנאי המכרז ו/או בנספחיהם, ובהעדר קביעה אחרת של סדר העדיפות במפרט המיוחד ובתנאים המיוחדים, יראו את כל הסעיפים כמשלימים, במידה ולא ניתן ליישב בין הסעיפים סדר העדיפות **לעניין הביצוע ו/או התשלום** יגבר התנאי המחמיר ו/או בהתאם להחלטת מנהל הפרויקט בהתאם לשיקול דעתו הבלעדי.

3.6.2. הוראה שנתנה החברה בכתב לאחר פרסום המכרז ולפני המועד האחרון להגשת ההצעות, בין בדרך של תיקון המכרז ושינויו ובין בדרך של תשובה לשאלות הבהרה או תשובות במסגרת "סיור קבלנים" – תיחשב כחלק ממסמכי החוזה ותגבר על הוראה מפורשת הסותרת אותה במסמכי החוזה שקדמו לה בזמן, זולת אם נקבע בה במפורש שלא תגבר כאמור.

3.6.3. גילה הקבלן סתירה או אי התאמה או דו משמעות בין הוראה אחת מהוראות החוזה לבין הוראה אחרת, או שהיה הקבלן מסופק בפירושם הנכון של הוראה, מסמך או כל חלק מהם או שמנהל הפרויקט מסר הודעה לקבלן שלדעתו אין הקבלן מפרש כהלכה את החוזה, אזי יפנה הקבלן בכתב למנהל הפרויקט ומנהל הפרויקט ייתן הוראות בכתב, לרבות תכניות לפי הצורך, בדבר הפירוש שיש לנהוג לפיו.

עד לקבלת הוראותיו של מנהל הפרויקט, יעכב הקבלן את ביצועה של אותה עבודה שבגינה צריך היה לפנות למנהל הפרויקט כאמור לעיל.

4. **סמכויות פיקוח**

4.1. מנהל הפרויקט רשאי בכל עת לבדוק את המבנה ולהשגיח על ביצועו וכן לבדוק את טיב החומרים שמשתמשים בהם וטיב העבודה שנעשית על-ידי הקבלן בביצוע המבנה. כן רשאי הוא לבדוק את אופן ביצוע הוראות החוזה, לרבות הוראות המנהל והוראותיו הוא, על-ידי הקבלן.

4.2. אין לראות בזכות הפיקוח שניתנה לחברה ו/או למנהל הפרויקט ו/או למפקח על ביצוע המבנה אלא אמצעי להבטיח, כי הקבלן יקיים את החוזה בכל שלביו במלואו. הפיקוח האמור לא ישחרר את הקבלן מהתחייבויותיו כלפי החברה למילוי הוראות חוזה זה.

4.3. אין באמור בסעיף זה כדי לגרוע מסמכויותיו של מנהל הפרויקט לפי חוזה זה.

## 5. ניהול יומן עבודה

5.1. במקום המבנה ינוהל יומן עבודה מידי יום ובאופן רציף, בשלושה עותקים (להלן – היומן) בו יירשמו, לפי העניין, הפרטים הבאים **על-ידי הקבלן** או בא-כוחו המוסמך, אלא אם קבע מנהל הפרויקט כי הרישומים כאמור ייעשו על-ידו:

5.1.1. מספרם של העובדים לסוגיהם המועסקים בביצוע המבנה;

5.1.2. הציוד המכני המועסק בביצוע המבנה והשימוש שנעשה בו;

5.1.3. החומרים והמוצרים לסוגיהם, אשר הובאו למקום הבניה או הוצאו ממנו;

5.1.4. כמויות החומרים והמוצרים שהושקעו על ידי הקבלן במבנה;

5.1.5. תקלות והפרעות בביצוע המבנה;

5.1.6. תנאי מזג האוויר השוררים במקום המבנה;

5.1.7. העבודות שבוצעו במשך היום;

5.1.8. העתקי ההוראות שניתנו על ידי מנהל הפרויקט;

5.1.9. כל דבר אשר לדעת הקבלן יש בו כדי לשקף את המצב העובדתי במהלך ביצוע המבנה;

5.2. בנוסף לפרטים כאמור בסעיף קטן (1) לעיל, רשאי מנהל הפרויקט לרשום ביומן העתק מהוראות שניתנו לקבלן, הסתייגויות והערות בדבר מהלך ביצוע המבנה, וכן כל דבר אחר שלדעת מנהל הפרויקט יש בו כדי לשקף את המצב העובדתי במהלך ביצוע המבנה, בציון תאריך הרישום. הקבלן או בא-כוחו המוסמך רשאי לרשום ביומן את הערותיו בקשר לביצוע המבנה לרבות את התייחסותו להערות שרשם מנהל הפרויקט ביומן, בציון תאריך רישומן.

כל דף יומן העבודה ייחתם, בתום הרישום בו, על-ידי הקבלן או בא-כוחו המוסמך, ובסמוך לאחר מכן יימסר לחתימת מנהל הפרויקט אשר יהיה רשאי אך לא חייב לבחון את האמור ברישום ולהעיר עליו לפי שיקול דעתו המלא.

5.3. היומן וכל האמור בו ישמשו אך ורק לתיעוד המצב העובדתי באתר ולא להכריע בזכויות הצדדים ובחובותיהם. דרישה ו/או תביעה כספית של מי מהצדדים תיעשה על פי הוראות החוזה בלבד.

5.4. אם חלק מהעבודות על-פי החוזה מבוצעות במפעלים, ינוהל במפעלים יומן עבודה נפרד בו ירשום הקבלן או בא-כוחו המוסמך מידי פעם את מצב התקדמות העבודה, בציון תאריך הרישום. שאר הרישומים ביומן לגבי העבודה המבוצעת במפעלים יהיו, בשינויים המחויבים, כמפורט בסעיף קטן (1), והוראות סעיף זה יחולו גם על היומן כאמור בסעיף קטן זה.

## 6. איסור על הסבת החוזה

6.1. אין הקבלן רשאי להסב, למשכן או לשעבד לאחר את החוזה או כל חלק ממנו, וכן אין הוא רשאי להעביר, להמחות או למסור לאחר כל זכות לפי החוזה, בין בתמורה בין שלא בתמורה.

6.2. מבלי לגרוע מהאמור, יהא הקבלן רשאי לבקש את החברה כי תאשר לו להמחות את זכותו לקבל את התמורה לפי חוזה זה לטובת בנק מסחרי וזאת לצורך קבלת אשראי, והחברה לא תסרב להמחאה כאמור, אלא מטעמים סבירים. אושרה המחאת הזכות לקבלת התמורה לפי חוק זה, תשולם התמורה אך ורק לחשבון פלוני בסניף בנק פלוני (להלן: "**חשבון היעד**") והחל ממועד האישור, לא תעביר החברה תשלומים כלשהם אלא לחשבון היעד.

6.3. החברה רשאית להסב את זכויותיה ו/או חובותיה לפי חוזה זה, כולן או מקצתן לעירייה ו/או ממשלת ישראל ו/או לכל תאגיד ממשלתי כפי שיקבע על-ידה ו/או לכל תאגיד עירוני הכפוף לעירייה, ובלבד שלא ייפגעו זכויות הקבלן בשל כך.

6.4. הפרת הוראות סעיף זה על-ידי הקבלן תהווה הפרה יסודית של חוזה זה.

7. **תחולת החוזה**

הוראות החוזה חלות על ביצוע המבנה, לרבות המצאת כוח האדם, החומרים, הכלים, הציוד, המכונות וכל מרכיב אחר, בין קבוע ובין ארעי, הנחוץ לשם כך.

8. **אספקת תכניות**

8.1. שלושה עותקים מכל אחת מהתכניות יימסרו לקבלן על-ידי המנהל ללא תשלום. כל עותק נוסף שיהיה דרוש לקבלן - יוכן על חשבון הקבלן.

8.2. עותקים מכל מסמך המהווה חלק מהחוזה, יוחזקו על-ידי הקבלן במקום המבנה. והמנהל, מנהל הפרויקט וכל אדם שהורשה על-ידם בכתב יהיו רשאים לבדוק ולהשתמש בהם בכל עת סבירה.

9. **ביצוע הפרויקט**

9.1. הקבלן יבצע את הפרויקט, ברציפות ללא הפסקה ובהתאם ללוח הזמנים המפורט וישלימו **תוך 3 חודשים** מיום קבלת צו התחלת עבודה זאת ברמה המתחייבת ממנו, וימלא לצורך זה אחרי כל הוראותיהם של מנהל הפרויקט.

אי ביצוע העבודות נשוא החוזה ברציפות ו/או בהתאם ללוח הזמנים המפורט, יהווה הפרה יסודית של חוזה זה.

9.2. מנהל הפרויקט רשאי להמציא לקבלן, מזמן לזמן, תוך כדי ביצוע המבנה, הוראות, לרבות תכניות לפי הצורך, לביצוע המבנה. הוראות מנהל הפרויקט מחייבות את הקבלן, אולם אין באמור בסעיף קטן זה בכדי לגרוע מהאמור בחוזה זה.

9.3. למען הסר ספק, מובהר בזה כי הוראות בכתב שנתן מנהל הפרויקט במסגרת סמכויותיו בחוזה זה, תחייבנה את הקבלן.

10. **ערבות לקיום החוזה ולביצוע תשלומים**

10.1. להבטחת מילוי התחייבויותיו של הקבלן על-פי חוזה זה וכתנאי לביצוע תשלום כלשהו על-ידי החברה, ימציא הקבלן החברה, בתוך שבעה ימי עבודה מעת שנתן החברה לקבלן הודעה בכתב על זכייתו במכרז וכתנאי לחתימת החברה על חוזה זה, ערבות בנקאית להבטחת קיום חוזה זה על-ידי הקבלן בנוסח המצ"ב **כנספח 10** (להלן: "**ערבות ביצוע**").

10.2. ערבות הביצוע תהיה בהתאם לסכום והנוסח שצורף למסמכי המכרז. ככל שאין הוראה נפרדת במסמכי המכרז, ערבות הביצוע תהיה **בגובה של7%** מערך שלב העבודה שנמסר לביצוע (כולל מע"מ) או בסכום קבוע (לפי המוגדר במכרז), והיא תהיה בתוקף עד לשלושה חודשים לאחר המועד הצפוי לסיום העבודה.

10.3. ערבות הביצוע תהיה צמודה למדד, שמדד הבסיס הוא המדד הידוע בתאריך האחרון להגשת ההצעות.

10.4. הערבות תישאר בתוקף לפחות 30 יום לאחר סיום תקופת הבדק הקבועה בחוזה זה. הקבלן יהיה רשאי להחליף ערבות זו בערבות בדק לאחר שיקבל תעודת גמר למבנה, כמפורט להלן, ויחולו הוראות חוזה זה לעניין ערבות הבדק (כהגדרתה להלן).

10.5. כל ההוצאות הכרוכות בהפקת ערבות הביצוע ו/או חידושה מעת לעת, יחולו על הקבלן.

10.6. מובהר בזה, כי מבלי לגרוע מכל זכויותיה של החברה, לא יוצא צו להתחלת העבודה בטרם המצאת ערבות הביצוע דרושה. למרות האמור, הרי אם לא ניתן צו התחלת עבודה בחלוף 90 ימים מיום שהודיעה החברה לקבלן על זכייתו במכרז, תהיה החברה רשאית להשיב לידי הקבלן לידיו את ערבות הביצוע, ולדרוש ממנו להמציאה שוב, עובר למתן צו התחלת העבודה. זאת מבלי לגרוע מזכותו של הקבלן להודיע על חזרתו מהצעתו כמפורט להלן.

10.7. לא מסר הקבלן את ערבות הביצוע, במועדה האמור בסעיף-קטן (1), ייחשב הדבר כסירוב של הקבלן להתקשר עם החברה בחוזה, והחברה תהיה רשאית לחלט את הערבות שמסר הקבלן במסגרת המכרז (להלן: "**ערבות ההצעה**"), ללא צורך בהודעה או בהתראה נוספת מעבר לפרק הזמן הנקוב בסעיף זה. הקבלן מצהיר כי אין ולא יהיו לו כל טענות או דרישות כנגד חילוט ערבות ההצעה כאמור.

10.8. למרות האמור לעיל, הרי שאם החליטה החברה, על פי שיקול דעתה המוחלט, כי מתן הצו להתחלת העבודה יתעכב, תהא החברה רשאית להורות על עיכוב בהמצאת הערבות האמורה בסעיף-קטן (1) **ובלבד שערבות ההצעה שניתנה על ידי הקבלן תוסיף ותעמוד בעינה להבטחת מסירתה של ערבות הביצוע**.

10.9. מבלי לגרוע מחובתו של הקבלן לקיים בכל עת ערבות ביצוע בהתאם להוראות חוזה זה, הרי אם במהלך תקופת ביצוע החוזה ו/או תקופת הבדק עומדת תקופת הערבות בפני סיום, הקבלן מתחייב להאריך את תוקפה של ערבות הביצוע כאמור, בין על-פי דרישתה של החברה ובין על-פי בקשת הבנק שהוציא את ערבות הביצוע.

**אי הארכת תוקפה של ערבות הביצוע בהתאם להוראות סעיף זה, תהווה הפרה יסודית של חוזה זה**, ומבלי לגרוע מכל סעד אחר המוענק לחברה – לרבות, חילוטה של הערבות המוחזקת על-ידי החברה, תהיה החברה רשאית לעכב את כל התשלומים המגיעים לקבלן, עד שימציא ערבות ביצוע חלופית או מוארכת, לפי דרישת החברה.

10.10. מובהר בזה, כי החברה רשאית לנקוט בכל הצעדים הדרושים לדעתה, בכל עת, לרבות חילוט ערבות הביצוע ושימוש בכספיה, אם מצאה כי הקבלן הפר את חוזה זה הפרה יסודית (לרבות, הפרה יסודית שהוגדרה בהסכם זה) ו/או שהפר את החוזה הפרה שאינה יסודית ולא תיקן אותה בתוך 14 ימים ו/או שהקבלן אינו מבצע את העבודות בצורה רציפה ו/או שהקבלן מבצע את הפרויקט באופן שלא יאפשר להשלים את הפרויקט או כל חלק הימנו במסגרת לוח הזמנים השלדי. אין באמור בסעיף זה, כדי לגרוע מכל סעד ו/או זכות העומדים לחברה בגין הפרה צפויה ו/או ממשית של החוזה על ידי הקבלן.

11. **מס ערך מוסף**

11.1. המחירים הנקובים בסעיפי כתב הכמויות בחוזה זה אינם כוללים מס ערך מוסף.

11.2. החברה תשלם לקבלן את מס הערך המוסף בגין חשבון פלוני ביום ה-15 בחודש שלאחר החודש שבו שולם אותו החשבון וכנגד חשבונית מס.

**<u>הכנה לביצוע</u>**

12. **השגת רישיונות והיתרים**

12.1. אותן פעולות הדרושות לצורך ביצוע העבודות נשוא חוזה זה, שביחס לאופן ביצוען קיימים חוקים, תקנות או הוראות מטעם רשויות מוסמכות, יבוצעו בהתאם לאותם חוקים, תקנות או הוראות.

12.2. הקבלן מתחייב להמציא, על חשבונו, אישורים רשמיים מהרשויות המוסמכות ומאת הגופים הרלוונטיים לאותן פעולות, לרבות: חברות התקשורת ("בזק", חברות סלולאר, כבלים, לוין), חברת החשמל, מקורות, רשות העתיקות, תאגידי מים וביוב, רשות הניקוז וכיו"ב. כל כמה שהדבר מוטל על פי דין או על פי נוהג על מי שמבצע עבודות כגון העבודות נשוא חוזה זה.

12.3. בכל הכרוך בביצוע המבנה, ימלא הקבלן אחרי הוראות כל דין בדבר מתן הודעות, קבלת רישיונות ותשלום מסים ואגרות, ויישא בכל ההוצאות והתשלומים הקשורים והנובעים מהם ואשר חלים על פי דין או על פי נוהג על קבלן מבצע או שתשלומם הושת עליו במסמכי החוזה. מסים ואגרות ששולמו על ידי הקבלן ואשר תשלומם חל על-פי דין או על פי האמור במסמכי החוזה על החברה, יוחזרו לקבלן על ידי החברה בתוך 30 ימים מיום ששולמו בפועל על ידי הקבלן או מיום שדיווח על הוצאתם, לפי המאוחר.

12.4. הקבלן מצהיר ומתחייב בזה, כי הינו בעל כל הרישיונות, ההיתרים, האישורים והרישומים הנדרשים ממנו על פי כל דין כתנאי לביצוע המבנה על פי החוזה, ובפרט רישום בפנקס הקבלנים כנדרש בחוק רישום קבלנים לעבודות הנדסה בנאיות, התשכ"ט-1969, וכי כל אלה יהיו בתוקף החל ממועד חתימת חוזה זה על ידי הקבלן ועד להשלמת כל העבודות לפיו לרבות תקופת הבדק.

12.5. אין באמור בסעיף זה כדי להטיל על הקבלן חובה לשאת בעלותם של היתרי בניה לפי חוק התכנון והבניה, אגרות הנגבות על ידי גורמי תשתית לשם מתן אישור לסילוק מתקנים, קווי תשתית, עתיקות וכיוצא באלה ותשלומים לקידום זמינות הקרקע לביצוע המבנה.

12.6. מבלי לגרוע מכל הוראה אחרת בחוזה זה בדבר קבלני משנה, הקבלן מתחייב שלא למסור לקבלני משנה ביצועה של עבודה כלשהי, אלא אם אותו קבלן משנה עומד בכל התנאים הנדרשים על פי חוזה זה ועל פי דין ביחס לאותה עבודה או לכלל העבודות שאותו קבלן משנה מבצע במסגרת המבנה.

13. **בדיקות מוקדמות**

13.1. הקבלן מצהיר כי בדק באופן סביר, לפני הגשת הצעתו, את מקום המבנה וסביבותיו, את טיבם וזמינותם בשוק של העבודות והחומרים הדרושים לביצוע המבנה, את דרכי הגישה למקום המבנה, וכן כי השיג את כל המידע האחר העשוי להשפיע על הצעתו. הקבלן מצהיר כי המחירים שהציע בהצעתו חושבו על סמך הבדיקות הדרושות וכי מחירים אלה מהווים תמורה מלאה והוגנת לכל התחייבויותיו על פי החוזה ומסמכיו בעת חתימתו.

13.2. החברה תמציא לקבלן דוחות וסקרים, עד כמה שכאלה נעשו מטעמו לצורך העבודה, אולם אלה לא יפטרו את הקבלן מהחובה המוטלת עליו לבצע בעצמו בדיקות, כנדרש בסעיף קטן (1). אין באמור כדי להטיל על החברה חובה לבצע סקרים או מחקרים כלשהם.

## 14. שיטות ביצוע ולוח זמנים

14.1. הקבלן ימציא לאישור המנהל ו/או מנהל הפרויקט, תוך שבעה (7) ימים מיום ההודעה על זכיית הצעתו, הצעה בכתב בדבר דרכי הביצוע ולוח הזמנים, לרבות הסדרים והשיטות אשר לפיהם יש בדעתו לבצע את המבנה, אם וככל אשר לא נדרשה הגשת הצעה כזו במסגרת המכרז והכל באופן שהמבנה יושלם עד ליום סיום המבנה ובמסגרת לוח הזמנים השלדי ואבני הדרך הקבועות בו.

14.2. בנוסף, ימציא הקבלן למנהל הפרויקט ו/או למפקח, לפי דרישתם מזמן לזמן, פרטים נוספים ועדכונים בכתב בקשר לדרכי הביצוע ולוח הזמנים האמורים, לרבות רשימת מתקני העבודה ומבני העזר שיש בדעת הקבלן להשתמש בהם. המצאת המסמכים האמורים על-ידי הקבלן, בין שמנהל הפרויקט אישר אותם במפורש ובין שלא אישר אותם, אינה פוטרת את הקבלן מאחריות כלשהי המוטלת עליו, לרבות אחריותו להשלים את המבנה לפי לוח הזמנים השלדי ועד ליום סיום המבנה.

14.3. במקרים מיוחדים שנקבעו בחוזה, רשאית החברה לקבוע שהקבלן ימציא את ההצעה בדבר שיטות הביצוע ולוח הזמנים תוך פחות משלושים יום מיום התחלת ביצוע המבנה ; אין בכוחה של ההצעה האמורה לשנות את התנאים שנקבעו בחוזה.

14.4. לוח הזמנים המפורט המוצע על ידי הקבלן לא יפר את לוח הזמנים השלדי ולא יחרוג ממנו. עם זאת, יהיה הקבלן רשאי להציע שינויים בקשר לאמור לעיל ורק אם אלה יאושרו בכתב על-ידי החברה, ייערך לוח הזמנים השלדי בהתאם לשינויים שאושרו, והכל באופן שהעבודה תושלם עד למועד סיום המבנה.

14.5. מובהר בזה, כי למנהל הפרויקט נתונה הרשות לתת לקבלן הערות ללוח הזמנים שהכין, ואם העיר לקבלן יישם הקבלן את הערותיו. אולם, אין בכל האמור כדי להטיל חובה על החברה ו/או על מנהל הפרויקט להעיר כאמור, ואין בעובדה שהחברה ו/או מנהל הפרויקט לא העירו על לוח הזמנים של הקבלן, כדי להוות אישור לאותו לוח זמנים או כדי לפטור את הקבלן מאחריות כלשהי המוטלת עליו, לרבות לעמידה בלוח הזמנים השלדי וסיום העבודות עד יום סיום המבנה.

14.6. לא המציא הקבלן לוח זמנים כאמור בסעיף קטן (1), ייקבע לוח הזמנים על-ידי החברה ו/או מנהל הפרויקט ויחייב את הקבלן.

14.7. הקבלן יעדכן את לוח הזמנים לפי דרישת המנהל ו/או מנהל הפרויקט, ולא יותר מאחת לחודש, או בתדירות אחרת שנקבעה באחד ממסמכי החוזה, אם נקבעה. לא עדכן הקבלן את לוח הזמנים, יעודכן לוח הזמנים על-ידי המנהל ו/או מנהל הפרויקט בהתאם לדרישות החברה ויחייב את הקבלן.

מובהר בזה, כי עדכונו של לוח הזמנים כאמור בסעיף-קטן זה, נועד למטרות של ניהול הפרויקט בלבד, ולא ישנה את לוח הזמנים השלדי או את מועד סיום ביצוע המבנה כהגדרתם בסעיף 1 לעיל או יגרע מאחריותו של הקבלן לאיחור ביחס למועדים כאמור, והכל מבלי לגרוע מהאמור בחוזה זה. שינוי לוח הזמנים על ידי מנהל הפרויקט, כשלעצמו, אינו מהווה הוראת שינויים כמשמעותה בחוזה זה. סבר הקבלן כי יש מקום להוצאתה של הוראת שינויים, יפנה בעניין זה למנהל הפרויקט בהתאם להוראות חוזה זה.

14.8. ההוצאות הכרוכות בעריכת לוח הזמנים על-ידי החברה ו/או בעדכונו על-ידי מנהל הפרויקט או המנהל, בנסיבות כמפורט לעיל, יחולו על הקבלן וינוכו מכל סכום שיגיע לקבלן בכל עת או ייגבו ממנו בכל דרך אחרת. שיעור ההוצאות ייקבע על-ידי המנהל.

14.9. מבלי לגרוע מהאמור לעיל, מצהיר הקבלן, כי ידוע לו שביצוע המבנה עשוי להתבצע בשטח שבו עשויה להתקיים תנועה רבה של כלי רכב, המקשה על ביצוע העבודות, וכי עובדה זו כבר נלקחה בחשבון בעת הגשת הצעתו ובעת קביעת לוח הזמנים.

**<u>השגחה, נזיקין</u>**

15. **השגחה מטעם הקבלן**

הקבלן או נציג מוסמך מטעמו, יהיו נוכחים במקום המבנה וישגיחו עליו ברציפות לצורך ביצוע המבנה. מינוי נציג מוסמך מטעם הקבלן יהיה טעון אישורו המוקדם של המנהל, והמנהל יהיה רשאי לסרב לתת את אישורו או לבטלו בכל עת ללא צורך במתן נימוק.

מובהר בזה, כי דין בא-כוחו המוסמך של הקבלן כדין הקבלן. אין במתן האישור כאמור משום העברת אחריות כלשהי מכתפי הקבלן אל כתפי המנהל או החברה ואין בכך כדי לגרוע מחובת הקבלן להציג בכל עת במקום המבנה נציג מוסמך בעל כישורים מתאימים.

16. **רישיונות כניסה והרחקת עובדים**

16.1. הקבלן ימלא כל דרישה מטעם המנהל להרחיק ממקום המבנה כל אדם המועסק על-ידו במקום המבנה, אם לדעת המנהל, התנהג אותו אדם באופן בלתי הולם או אינו מוכשר למלא תפקידיו או שהוא נוהג ברשלנות בביצוע תפקידיו. אדם שהורחק לפי דרישה כאמור – לא יחזור הקבלן להעסיקו, בין במישרין ובין בעקיפין, בביצוע המבנה.

16.2. המנהל רשאי לתת לקבלן הוראה בכתב על הצורך בהגבלת הכניסה למקום המבנה, כולו או מקצתו. משניתנה הוראה כאמור ימציא הקבלן למפקח ויעדכן, מזמן לזמן, את רשימות העובדים שיהיה זקוק להם במקום המבנה לביצוע המבנה וכן את תצלומיהם ופרטים אחרים אודותם – כפי שידרוש מנהל הפרויקט – ומנהל הפרויקט יסדיר את עניני הכניסה למקום המבנה לפי רישיונות כניסה, כפי שימצא לנכון, הכל כמפורט במפרט המיוחד ובתנאים המיוחדים.

16.3. כל רישיון כניסה לפי סעיף קטן (2) לעיל, יהיה רכוש של החברה והקבלן מתחייב להחזיר למפקח את רישיון הכניסה של כל עובד שבשמו ניתן הרישיון, מיד עם סיום עבודתו של אותו עובד בביצוע המבנה, וכן בכל עת שמנהל הפרויקט ידרוש את החזרתו. כן מתחייב הקבלן שהשימוש ברישיונות הכניסה יהיה מוגבל אך ורק לכניסה למקום המבנה לצורך ביצועו.

16.4. אדם שלא ניתן לו רישיון כניסה לפי סעיף זה, או עובד שמנהל הפרויקט דרש את החזרת רישיון הכניסה שלו – הקבלן יהא אחראי להרחקתו ממקום המבנה.

16.5. שימוש בסמכויות החברה לפי סעיף זה, יהיה רק לאחר מתן הודעה בכתב מאת החברה לקבלן.

## 17. שילוט, שמירה, גידור, אמצעי בטיחות ומתקנים באתר העבודה/סלילה

17.1. <u>שילוט האתר</u>

17.1.1. בתוך 15 (חמישה עשר) יום מן המועד שבו נתקבל בידי הקבלן צו התחלת עבודה (או אישור על חתימת החברה על ההסכם), יעמיד הקבלן על חשבונו ועל אחריותו שלט כמפורט בסעיף זה.

17.1.2. השילוט יוצב על גבי המבנה בו מבוצעות העבודות או בסמוך לגבול ביצוע העבודות, במקום בולט וגלוי לעין, תוך תיאום עם החברה.

17.1.3. גודל השלט יהיה 3X6 מטר ויכללו בו כל הפרטים שידרשו על-ידי החברה (בהתאם לפורמט שיימסר לו).

17.1.4. בהיעדר פורמט כאמור, יכלול השילוט את הפרטים הבאים: שמה של החברה כמזמין העבודה, מהות הפרויקט, צפי להשלמת העבודה, פרטי הקבלן (שם מלא, מס' רישיון קבלני, כתובת ומספרי טלפון), מהנדס האתר – ככל שנדרש על-ידי החברה (שם מלא, מס' רישיון ומספרי טלפון), קונסטרוקטור – ככל שנדרש במסגרת הפרויקט (שם מלא, מס' רישיון, כתובת ומספרי טלפון), מנהל העבודה ו/או מנהל הבטיחות באתר (שם מלא, מעסיק ומספר טלפון), פרטי אנשי מקצוע נוספים (אדריכל, קבלן שלד, אדריכל נוף, יועצים או מתכננים).

17.1.5. הקבלן אחראי לקבלת כל האישורים ו/או ההיתרים הדרושים לצורך הצבת השילוט ויישא על חשבונו ועל אחריותו בכל התשלומים ו/או תשלומי החובה שיוטלו על-ידי הרשויות לצורך הקמת השילוט באתר. למען הסר ספק, מובהר כי יראו את הצעתו של הקבלן למכרז, ככוללת בתוכה את כל העלויות הכרוכות בהתקנתו כדין של השילוט באתר.

17.1.6. הקבלן ידאג לניקיונו ושלמותו של השילוט באתר, לחידושו ו/או להחלפתו ככל שיגרם לו נזק.

17.1.7. עם תום העבודות במקום, ולאחר קבלת אישור המנהל, יסלק הקבלן את השילוט מן האתר, בצורה בטיחותית, ללא השארת סימנים או לכלוך, והכל על חשבונו ואחריותו.

17.1.8. השילוט בהתאם להוראות סעיף זה, יהיה השילוט היחיד והבלעדי שיוצב על-ידי הקבלן או מי מטעמו (לרבות, קבלני משנה או ספקים), וכל שילוט נוסף כאמור יוסר על-ידי הקבלן באופן מיידי.

17.2. הקבלן מתחייב לספק על חשבונו, שמירה, גידור ושאר אמצעי בטיחות לאתר ולמקום המבנה כנדרש על-פי כל דין, נוהג או הוראה מחייבת של רשות מוסמכת בעניין זה וכן לספק אמצעי בטיחות מיוחדים, אם אלה פורטו בחוזה או במפרט הטכני המיוחד.

17.3. הקבלן מתחייב כי בצוותו מופיע ראש צוות אשר עבר קורס בטיחות באתרי סלילה בנייה ואושר על ידי החברה. אם לקבלן אין במסגרת צוותו בעל תפקיד כאמור חלה עליו החובה להתקשר עם קבלן-משנה לבטיחות שברשותו מצויים ראשי צוותים העונים לדרישה האמורה.

17.4. הקבלן מתחייב להעסיק באתר מנהל עבודה מוסמך עפ"י תקנות הבטיחות בעבודה (עבודת בניה), התשמ"ח-1988.

17.5. מובהר בזה, שאם משך ביצוע העבודה צפוי להמשך או יימשך בפועל מעל ששה שבועות תחול על הקבלן חובה לדווח למפקח עבודה אזורי על התחלת ביצוע העבודה על גבי טופס שנקבע לכך.

17.6. מובהר בזה, קבלן המעסיק בעצמו או באמצעות קבלני-משנה 100 עובדים או יותר חייב למנות ממונה על בטיחות. שמו, כישוריו וניסיונו יועברו לידיעת החברה.

17.7. אין באמור בסעיף זה כדי לגרוע מיתר הוראות הסכם זה בעניין מינו בעלי תפקידים ו/או שמירה על הוראות הבטיחות באתר או סביבתו.

18. **נזיקין למבנה**

18.1. מיום העמדת מקום המבנה, כולו או מקצתו, לרשותו של הקבלן ועד ליום השלמת העבודה כמצוין בתעודת השלמת המבנה, יהיה הקבלן אחראי לשמירת המבנה ולהשגחה עליו.

18.2. בכל מקרה של נזק למבנה הנובע מסיבה כלשהי–פרט לסיכון מוסכם בהתאם לסעיף קטן (4) להלן –יהיה הקבלן מחויב לתקן את הנזק, על חשבונו, בהקדם האפשרי ולהביא לכך שעם השלמתו יהיה המבנה במצב תקין ומתאים בכל פרטיו להוראות החוזה.

18.3. הוראות סעיף קטן (2) לעיל תחולנה גם על כל נזק שנגרם על-ידי הקבלן תוך כדי עבודות תיקון ובדק.

18.4. בכל מקרה של נזק למבנה שנגרם כתוצאה מסיכון מוסכם מראש יהיה על הקבלן לתקן את הנזק, בהקדם האפשרי, אם מנהל הפרויקט ידרוש ממנו לעשות כן, והוצאות התיקון יחולו על החברה. הוצאות התיקון יוגשו ויטופלו במסגרת חשבון הביניים הראשון שיוגש לאחר ביצוע התיקון.

לעניין סעיף זה "**סיכון מוסכם**"– פירושו: נזק שנגרם למבנה מחמת מלחמה, פעולת איבה המבוצעת על-ידי כוחות סדירים או בלתי סדירים, פלישת אויב, פעולת מדינה אויבת וקרבות – בין שהוכרזה מלחמה ובין לאו, וכן מניעה מאיוש התפקידים באתר מחמת שירות חירום שלהם כמשמעותו בחוק הארכת מועדים התשל"ה-1974.

19. **נזיקין לגוף או לרכוש**

19.1. הקבלן יהיה אחראי לכל נזק או אבדן, הנובעים ממעשה או מחדל רשלניים או זדוניים של הקבלן, או תוך הפרת חובה על פי דין או על פי החוזה, שייגרמו תוך כדי ביצוע המבנה לגופו או לרכושו של אדם כלשהו, במבנה או בקרבתו או כתוצאה של העבודה על המבנה, וינקוט את כל האמצעים המעשיים למניעתם.

19.2. שום דבר האמור בסעיף קטן (1) אין בו כדי לעשות את הקבלן אחראי לנזקים שלהלן או כדי לחייב את הקבלן לפצות את החברה בגינם:

19.2.1. נזק הנובע מתוך כך שאין לחברה זכות לבנות את המבנה או חלק ממנו בהתאם לחוזה;

19.2.2. נזק הנובע מהפרעה, בין קבועה ובין זמנית, לזכות דרך, זכות אויר, זכות מים או כל זכות שימוש אחרת של מישהו, שהם תוצאה בלתי נמנעת מביצוע המבנה בהתאם לחוזה;

19.2.3. נזק לאדם כלשהו, לגופו או לרכושו, שנגרם על-ידי מעשה או מחדל, על ידי צד שלישי שלקבלן אין ולא יכולה להיות שליטה על פעולותיו או יכולת סבירה למנוע אותן.

19.3. אירע מקרה נזק או אבדן במקום המבנה במהלך ביצוע העבודות לפי חוזה זה, יהא הנטל על הקבלן להוכיח שהנזק נגרם בנסיבות שאינן באחריותו.

19.4. אין בהוראות פרק זה כדי להוות חוזה לטובת צד שלישי.

19.5. אין בהוראות פרק זה כדי להחמיר על דרישות הדין החלות על הקבלן כמחזיק.

20. **נזיקין לעובדים**

ארע נזק לעובד של הקבלן או לכל אדם אחר הנמצא בשירותו של הקבלן, הרי שיחולו הוראות שלעיל ולהלן, ובכפוף לכל דין:

20.1. הקבלן מתחייב לשלם כל דמי נזק או פיצוי המגיעים על פי דין לעובד או לכל אדם אחר הנמצא בשירותו של הקבלן כתוצאה מתאונה או נזק כלשהם, תוך כדי ביצוע המבנה או בקשר עם ביצוע המבנה.

20.2. החברה לא תהיה אחראית לכל נזק שיגרם לקבלן ו/או למי מעובדי הקבלן ו/או שלוחיו ו/או כל מי מטעמו ו/או בשירותו כתוצאה מתאונה או נזק שייגרמו תוך כדי ועקב ביצוע המבנה. נתבעה החברה ו/או מי מטעמה על ידי מי שנפגע כאמור לעיל, ישפה הקבלן את הנתבע כפי הוצאותיו וחביותיו בגין אותו עניין, ובלבד שניתנה לקבלן הזדמנות נאותה להתגונן מפני תביעה כאמור.

21. **<u>ביטוח על ידי הקבלן</u>:**

21.1. המזמין בסעיף זה (ביטוח) יקרא: חברה כלכלית רהט (2015) בע"מ ו/או עיריית רהט ו/או גופי סמך של עיריית רהט ו/או תאגידים עירוניים ו/או גופים קשורים לעיריית רהט ו/או מי שממן את העבודות ו/או את חלקן.

21.2. מבלי לגרוע מהתחייבויות הקבלן על-פי הסכם זה ומאחריותו לנזקים להם הוא יהיה אחראי על-פי כל דין, הקבלן מתחייב לעשות ביטוחים כמפורט בהסכם זה.

21.3. עלות הביטוחים וההשתתפויות העצמיות יחלו על הקבלן בלבד. כל דרישות הביטוח הרשומות בהסכם זה ייושמו בפוליסות הביטוח של הקבלן לפני ההתקשרות בין הצדדים. הקבלן יסדיר ביטוח לרכוש וציוד שישמשו אותו לביצוע התחייבויותיו על פי הסכם זה. הקבלן מצהיר בזה בשמו ובשם מי מטעמו שלא יבוא בטענה או דרישה כלפי המזמין בגין כל נזק או אבדן שניתן היה לבטח אותם כאמור, וכך גם לגבי תביעת שיבוב מכל סוג לרבות תביעות תחלוף מחברות ביטוח.

21.4. הביטוח הנדרש, גבולות האחריות וסכומי הביטוח הרשומים בפוליסות ובאישור קיום ביטוחים המצ"ב טופס 9 (להלן: אישור קיום ביטוחים) אשר מהווה חלק בלתי נפרד מחוזה זה, הנם מזעריים ואין בהם משום אישור של המזמין או מי מטעמו להיקף וגודל הסיכון העומד לביטוח. על הקבלן יהיה לקבוע ביטוחים וסכומים לביטוח ככל האפשר וכפי הסיכון על מנת למנוע הפסד לו, למזמין ולצד שלישי.

21.5. מובהר בזה כי "אישור קיום ביטוחים" הרשום בהסכם זה לא נועד לצמצם את התחייבויות על פי ההסכם, והתוכן התמציתי של אישור קיום ביטוחים הינו אך ורק כדי לאפשר למבטחים לעמוד בהנחיות הפיקוח על הביטוח לגבי נוסח אישור קיום ביטוחים. על הקבלן יהיה ללמוד דרישות אלו ובמידת הצורך להיעזר באנשי ביטוח מטעמו על מנת להבין את הדרישות וליישמן בביטוחיו ללא הסתייגויות.

21.6. הפר הקבלן את הוראות פוליסות הביטוח באופן המפקיע את זכויותיו ו/או את זכויות המזמין, יהא הקבלן אחראי לנזקים שייגרמו למזמין באופן מלא ובלעדי ולא תהיינה לו כל תביעות ו/או טענות, כספיות או אחרות כלפיו, והוא יהיה מנוע מלהעלות כלפי המזמין והבאים מטעמו כל טענה כאמור.

21.7. הקבלן לבדו יהיה אחראי על פי דין לנזקים בלתי מבוטחים, לרבות נזקים שהם מתחת לגבול ההשתתפות העצמית הנקובה בפוליסה.

21.8. 7 ימי עבודה לפני החתימה על ההסכם וכתנאי לחתימת המזמין על ההסכם, ימציא הקבלן למזמין את אישור קיום הביטוחים ואת הפוליסות בהן נכללים הביטוחים כפי הנדרש על פי הסכם זה, כשהם חתומים על-ידי חברת ביטוח בעלת רישיון של מדינת ישראל לעסוק בסוגי הביטוח הנדרשים.

21.9. 7 ימי עבודה לפני תום תקופת הביטוח הנקובה באישור קיום הביטוחים ו/או בפוליסות, ימציא הקבלן למזמין אותם שוב כשהם מתוארכים לתקופת ביטוח נוספת.

21.10. מוסכם בזאת כי בהמצאת אישור קיום הביטוחים ו/או הפוליסות כאמור לעיל, אין משום מתן פטור כלשהו לקבלן מאחריותו על פי הסכם זה ו/או על פי דין, בין אם חברת הביטוח התחייבה לשפות על נזקים כאמור ובין אם לאו, והמצאתם לידי המזמין כאמור לעיל, אין בה כדי להטיל על המזמין אחריות כלשהי לגבי היקפו וטיבו של הביטוח.

21.11. מוצהר ומוסכם בין הצדדים כי המזמין יהיה רשאי לבדוק את אישור קיום הביטוחים ו/או הפוליסות אך לא יהיה חייב לעשות כך. למען הסר ספק, בדיקתם או אי בדיקתם על ידי המזמין או מי מטעמו אינה פוטרת את הקבלן מאחריות על פי דין או אחריות על פי הסכם זה.

21.12. הקבלן יכול להגיש העתקי פוליסות ובה ימחק כל מידע שאינו רלוונטי לדרישות המזמין, לרבות מחירים, שמות מבוטחים או ספקים אחרים, כתובות, מידע עסקי סודי וכיו"ב.

21.13. מוצהר ומוסכם בין הצדדים כי המזמין יהיה רשאי לבקש מהקבלן לשנות או לתקן את הפוליסות ו/או את אישור קיום הביטוחים על מנת להתאימם להתחייבויות על פי ההסכם. הבקשה לתיקון או שינוי לא תהווה אישור לתקינות אישור קיום הביטוחים ו/או הפוליסות ולא תחול עקב כך על המזמין אחריות כל שהיא.

21.14. מוצהר ומוסכם בין הצדדים, כי באם יחול עיכוב בתחילת ביצוע ההתחייבויות על פי ההסכם עקב אי המצאת או אי הסדרת ביטוח כנדרש, יישא הקבלן על פי דין בכל הוצאה או נזק שיגרם עקב העיכוב כאמור.

21.15. הקבלן לבדו יהיה אחראי על פי דין לנזק, אבדן והפסד שסיבתם סכום לא מתאים בפוליסת ביטוח או הפרת תנאי הפוליסה או הפרת הוראות הפוליסה.

21.16. במידה והקבלן יחליף מבטח במהלך תקופת הביטוח או עם סיומה, ימציא הקבלן למזמין את העתקי הפוליסות ואישור קיום הביטוחים המקורי כשהם חתומים על ידי המבטח החדש. תהליך זה יחזור על עצמו כל עוד לא הסתיימו השירותים נשוא ההסכם.

21.17. הקבלן מצהיר כי לא תהיה לו כל טענה ו/או דרישה ו/או תביעה כנגד המזמין ו/או הבאים מטעמו בגין נזק שהוא זכאי לשיפוי ( או שהיה זכאי אלמלא תוכן הפוליסה ) עפ"י הביטוחים הנ"ל ו/או ביטוח אחר שהסדיר, והוא פוטר בזאת אותם מכל אחריות לנזק כאמור. האמור לעיל בדבר פטור מאחריות לא יחול כלפי אדם שביצע נזק בזדון לקבלן.

21.18. שם המבוטח בפוליסת ביטוח עבודות קבלניות יכלול את המזמין, הקבלן, קבלני המשנה וגורמים נוספים שהמזמין התחייב להוסיפם לפוליסת הביטוח.

21.19. הפוליסות ואישור קיום הביטוחים יכללו: ביטוח עבודות קבלניות. ביטוח אחריות מקצועית. ביטוח אחריות המוצר.

21.20. בנוסף לביטוחים לעיל יסדיר הקבלן, פוליסות לביטוח כלי רכב מתנייע וממונע אחר אשר ישמש אותו לצורך ביצוע עבודות על פי מכרז זה.

21.21. כל הפוליסות תכלולנה: סעיף לפיו תשלום הפרמיות וההשתתפויות העצמיות יחולו על הקבלן. סעיף לפיו מוותר המבטח על זכותו לתחלוף כלפי המזמין והבאים מטעמו. וויתור כאמור לא יחול כלפי מי שביצע נזק בזדון כלפי הקבלן. סעיף לפיו המבטח לא יטען לטענת ביטוח כפל כלפי מבטחי המזמין והביטוח של הקבלן הינו ראשוני וקודם לכל ביטוח שנערך על ידי המזמין. ביטול חריג רשלנות רבתי אולם אין בביטול החריג בכדי לפגוע בזכויות המבטח ו/או בחובות המבוטח על פי הדין. כיסוי זיהום פתאומי תאונתי ובלתי-צפוי. סעיף לפיו הפוליסות לא תצומצמנה ולא תבוטלנה במשך תקופת הביטוח, אלא אם תימסר הודעה כתובה על כך בדואר רשום לידי המזמין לכל הפחות 60 יום מראש. סעיף לפיו מעשה או מחדל של הקבלן בתום לב לא תפגע בזכויות המזמין לקבלת שיפוי.

21.22. בפוליסה לביטוח אחריות מקצועית יבוטלו חריגים או סייגים בגין: זיהום פתאומי. אי יושר של עובדים. חריגה מסמכות בתום לב. אובדן השימוש ועיכוב עקב נזק מכוסה. אחריות בגין קבלני משנה. אובדן מידע ומסמכים.

21.23. בפוליסה לביטוח אחריות מקצועית ירשמו:

21.23.1. סעיף "תקופת ביטוח רטרואקטיבית". מועד תחילת הכיסוי הרטרואקטיבי יחול מיום ההתקשרות בין המזמין לבין הקבלן.

21.23.2. סעיף "תקופת ביטוח וגילוי מאורכת". תקופת גילוי של 6 חודשים לאחר ביטול או אי חידוש הביטוח למעט עקב מעשה מרמה או אי תשלום ע"י הקבלן, ובתנאי שאין ביטוח אחר המכסה את חבות הקבלן באותו היקף ביטוח כפי הפוליסה שפקעה.

21.24. בפוליסה לביטוח אחריות המוצר ירשמו:

21.24.1. סעיף "תקופת ביטוח רטרואקטיבית". מועד תחילת הכיסוי הרטרואקטיבי יחול מיום ההתקשרות בין המזמין לבין הקבלן.

21.24.2. סעיף "תקופת ביטוח וגילוי מאורכת". תקופת גילוי של 12 חודשים לאחר ביטול או אי חידוש הביטוח למעט עקב מעשה מרמה או אי תשלום ע"י הקבלן, ובתנאי שאין ביטוח אחר המכסה את חבות הקבלן באותו היקף ביטוח כפי הפוליסה שפקעה.

21.25. הפוליסה לביטוח עבודות קבלניות תכלול שלושה פרקים כדלקמן:.

21.25.1. פרק א' יבטח את הפרויקט ( העבודות ) במלוא ערכו כולל מע"מ ויכלול בין השאר כיסוי ביטוחי והרחבות כדלקמן: רעידת אדמה. נזקי טבע. פריצה. גניבה. פגיעה ברכוש סמוך. פגיעה ברכוש עליו עובדים. נזק עקיף מתכנון לקוי ,עבודה לקויה וחומרים לקויים. נזק ישיר מתכנון לקוי, עבודה לקויה וחומרים לקויים עד לשיעור של 20% מערך העבודה. פינוי הריסות. שכר מודדים. שכר אדריכלים. שכר מהנדסים. תקופת תחזוקה מורחבת 24 חודשים. תקופת הרצה בת ארבע שבועות. אם עבודות הפרויקט כוללת הכנת אלמנטים מחוץ לאתר ביצוע העבודות יורחב הכיסוי הביטוחי לכלילת מקרה ביטוח מחוץ לאתר ביצוע העבודות.

21.25.2. פרק ב' יבטח את סיכוני צד שלישי באתר העבודה ובסביבתו ויכלול בין השאר כיסוי ביטוחי והרחבות כדלקמן: תביעות שיבוב של המוסד לביטוח לאומי למעט תביעה כנגד מי שחייב בתשלום דמי ביטוח לאומי כלפי עובדיו ולא עשה כך, במלוא גבול האחריות. נזק ישיר מפגיעה בצנרת ומתקנים תת קרקעים במלוא גבול האחריות.

נזק תוצאתי מפגיעה בצנרת ומתקנים תת קרקעים. רעד, ויברציה והחלשת משען. אחריות בגין נזקי גוף הנגרמים במישרין או בעקיפים על ידי שימוש ברכב או ציוד מתנייע שאינו חייב בהסדרת ביטוח על פי הפקודה לביטוח כלי רכב מנועי במלוא גבול האחריות. כל רכוש המזמין למעט זה המבוטח בפרק א' יחשב כצד שלישי. שימוש במכשירי הרמה.

21.25.3. פרק ג' יבטח את אחריות המבוטחים כלפי העובדים מכל סוג לרבות חברות כוח אדם, עובדים זרים ואחרים.

21.26. היה ובמהלך תקופת הביטוח יחולו שינויים בערכו של הפרויקט מכל סיבה שהיא, על הקבלן חלה החובה לעדכן את סכום הביטוח מיידית, ולשלוח אישור קיום ביטוחים מעודכן על ביצוע העדכון האמור.

21.27. הפוליסות למעט ביטוח אחריות מקצועית, תהיינה על פי נוסח הידוע בשם 'ביט ' או נוסח אחר הדומה לו בכיסוי הביטוחי.

21.28. הרחבות שיפוי:

21.28.1. הפוליסות לביטוח חבויות (למעט אחריות מעבידים) תכלולנה הרחבת שיפוי לטובת המזמין בגין אחריותו למעשה ו/או טעות ו/או מחדל של הקבלן ותכלולנה סעיף "אחריות צולבת" לפיו יחשב הביטוח כאילו הוצאה הפוליסה על שם כל אחד מיחידי המבוטח בנפרד.

21.28.2. ביטוח אחריות מעבידים יורחב לשפות את המזמין באם יחשב כמעביד של עובדי הקבלן.

21.29. גבולות האחריות בפוליסות ואישור קיום הביטוחים יהיו לתובע ולתקופת הביטוח וכדלקמן: בפוליסה לביטוח עבודות קבלניות, פרק ב' אחריות כלפי צד שלישי –5,000,000 ₪. פרק ג' ביטוח אחריות מעבידים – כפי שרשום בפוליסת קבלן הזוכה. בפוליסה לביטוח אחריות המוצר 6,000,000 ₪. בפוליסה לביטוח אחריות מקצועית – 1,000,000 ₪.

21.30. באם ביטוח עבודות קבלניות מוסדר באמצעות "פוליסה הצהרתית" אזי ירשם בפוליסה שגבולות האחריות לפרקים ב ו-ג' הם ספציפיים לכל עבודה בנפרד.

21.31. ככל שלדעת הקבלן קיים צורך להרחיב את היקף ביטוחי הקבלן ו/או לערוך ביטוחים נוספים ו/או משלימים, יערוך הקבלן את הביטוח הנוסף ו/או המשלים כאמור, על חשבונו הוא ובכפוף לאמור לעיל.

21.32. ביטוח אחריות מקצועית ואחריות המוצר יהיו בתוקף, כל עוד יש לקבלן אחריות על פי כל דין.

21.33. על הקבלן לגרום לכך כי הוראות הביטוח יובאו לידיעת מנהלי וקבלני המשנה של הקבלן.

21.34. במידה ויועסקו על ידי הקבלן, קבלני משנה בקשר עם ההתקשרות נשוא הסכם זה, על הקבלן לוודא כתנאי לתחילת העסקתם כי הינם אוחזים בביטוחים נאותים ביחס לפעילותם. למען הסר ספק, האחריות הבלעדית לקיום או היעדר כיסוי ביטוחי נאות לקבלני משנה מוטלת על הקבלן.

21.35. הקבלן מצהיר בזאת כי על פי דרישת המזמין מחברת הביטוח, הוא מסכים ומאשר לחברת הביטוח להעביר פוליסה או פוליסות לפי בחירתו, על שם המזמין. כל זכויות וחובות הפוליסה או הפוליסות יחולו על המזמין מיום שהפוליסה או הפוליסות הועברו על שם המזמין. מיום ההעברה כל זכויות הקבלן בפוליסה או הפוליסות בטלות ומבוטלות. אישור זה שניתן על ידי הקבלן מותנה בכך שהקבלן חדל מהעבודה נשוא ההסכם לפרק זמן העולה על שלושים ימי יומן או שהקבלן הפך לחדל פירעון או שהקבלן לא שילם עבור הפוליסה או הפוליסות או שהקבלן הפך לפושט רגל או שחברת הביטוח החליטה לבטל פוליסה מסיבות המותרות לה.

21.36. מבלי לגרוע מכלליות האמור, בכל מקום בהסכם זה לעיל, ולאורך כל תקופת ההסכם, מתחייב הקבלן למלא אחר כל הוראות חוק לביטוח לאומי על כל צוויו ותקנותיו. על הקבלן חלה החובה על פי החוק ועל פי הסכם זה לוודא כי כל קבלני המשנה מטעמו יקפידו אף הם למלא אחר כל הוראות חוק לביטוח לאומי על כל צוויו ותקנותיו.

21.37. מוסכם בה זה, כי המזמין יהיה מותב לתגמולי הביטוח בגין נזק לרכוש לפי פרק א' לפוליסת ביטוח עבודות קבלניות.

21.38. מבלי לגרוע מכל יתר התחייבויותיו על פי הוראות הסכם זה ו/או על פי כל דין, הקבלן מתחייב לקיים את נוהלי הבטיחות אשר יקבעו-אם יקבעו-מעת לעת ע"י המזמין ו/או ע"י המבטח. כן מתחייב הקבלן שלא לעשות ו/או לא להתיר לאחר לעשות כל מעשה או מחדל או לגרום נזק לרכוש, אשר עלולים לגרום לנזק כלשהו לרכוש ו/או אשר יש בכך כדי לסכן חיי אדם.

21.39. הקבלן מתחייב לשמור ולקיים את כל הוראות פוליסת הביטוח כלשונן ומבלי לפגוע בכלליות האמור, לשמור על כל הוראות הבטיחות והזהירות הנכללות בפוליסות הביטוח. ולדרישת המזמין לעשות כל פעולה כדי לממש את פוליסות הביטוח בעת הצורך.

21.40. הוראות סעיף זה (ביטוח) על כל סעיפי המשנה שבו, אינן באות לגרוע מחיובי הקבלן לפי הסכם זה, או כדי להטיל על המזמין חבות כל שהיא. לפיכך, מוצהר ומובהר בזאת במפורש, כי אין בעריכת ביטוחים כאמור, כדי ליצור עילות תביעה כלשהן כלפי המזמין שלא היו קיימות כלפיו, אלמלא נערך הביטוח וכן אין בכך כדי לפטור את גורם הנזק (למעט המזמין) מאחריות בגין נזק שנגרם על ידו.

22.1 הפרה של סעיף זה (סעיף ביטוח), תהווה הפרה של תנאי מהותי של ההסכם.
22.2 .

## 22. פיצוי החברה עקב אי קיום התחייבות על-ידי הקבלן

22.1. הקבלן אחראי כלפי כל צד שלישי במידה שאחריות כזאת מוטלת עליו על-פי הסכם זה ו/או לפי פקודת הנזיקין [נוסח חדש] או לפי כל דין אחר, לנזקים שייגרמו תוך כדי ביצוע המבנה ובקשר לכך.

22.2. אם החברה תידרש לשלם לצד שלישי פיצויים כלשהם, מתחייב הקבלן לשפות את החברה כפי הסכום שישולם על-ידה ואותו סכום יראוהו כחוב המגיע לחברה מהקבלן לפי חוזה זה, ובלבד שניתנה לקבלן הודעה על קיומה של דרישה כאמור.

## <u>התחייבויות כלליות</u>

## 23. גישת מנהל הפרויקט למקום המבנה

הקבלן יאפשר לנציגי החברה, למנהל, למנהל הפרויקט או לכל נציג מטעמם, להיכנס בכל עת סבירה למקום המבנה ולכל מקום אחר שבו נעשית עבודה כלשהי לביצוע החוזה, וכן לכל מקום שממנו מובאים כלים, חומרים או מוצרים כלשהם לביצוע החוזה.

## 24. עתיקות

24.1. עתיקות כמשמעותן בחוק העתיקות, תשל"ח-1978 או בכל חוק בדבר עתיקות שיהיה בתוקף, מזמן לזמן, וכן חפצים אחרים כלשהם בעלי ערך גיאולוגי או ארכיאולוגי או בעל ערכי מרכז סחר תיירותי , אשר יתגלו במקום המבנה– הם נכסי המדינה, והקבלן מתחייב לנקוט באמצעי זהירות מתאימים למניעת הפגיעה בהם או הזזתם שלא לצורך.

24.2. מיד לאחר גילוי עתיקה או חפץ כאמור לעיל ולפני הזזתם ממקומם, יודיע הקבלן למנהל הפרויקט על הגילוי. כן מתחייב הקבלן לקיים את הוראות חוקי המדינה בדבר עתיקות ובדבר ממצאים דומים.

24.3. ההוצאות שנגרמו לקבלן עקב מילוי התחייבויותיו לפי סעיף זה, יחולו על החברה וישולמו בהתאם לחוזה זה, כאילו היו ההוצאות האמורות הוצאות שנגרמו לקבלן עקב הפסקה זמנית של ביצוע המבנה בהתאם להוראות המנהל, ובכפוף להוראות חוזה זה בדבר הפסקת זמנית של העבודות.

25. **זכויות קניין רוחני**

הקבלן מתחייב כי בביצוע המבנה לא יפר זכויות קניין רוחני של צדדים שלישיים. מבלי לגרוע מאמור לעיל, הקבלן ימנע כל נזק מהחברה ויפצה אותה על כל חיוב הנובע מתביעה, דרישה, הליך, נזק, הוצאה, היטל וכיו"ב שייגרמו כתוצאה מפגיעה בזכויות פטנטים, מדגמים, סמלי מסחר או זכויות דומות בדבר השימוש, תוך כדי ביצוע המבנה, במתקני המבנה, במכונות או בחומרים שיסופקו על-ידי הקבלן ובלבד שניתנה לקבלן הזדמנות נאותה להתגונן.

26. **תשלום תמורת זכויות הנאה**

26.1. אם לביצוע המבנה יהיה צורך בקבלת זכות הנאה או שימוש כלשהו במקרקעין המצויים מחוץ למקום המבנה, כגון: לצרכי חציבה או נטילת עפר או חול, או זכות מעבר או שימוש או כל זכות דומה, יהיה הקבלן אחראי לקבלת הזכות האמורה מבעליה ולתשלום תמורתה כפי שיוסכם בין הבעלים לבין הקבלן. לא תידרש ולא תשולם לקבלן תמורה נוספת בגין זכויות ההנאה האמורות ורכישתן.

26.2. למען הסר ספק מובהר בזה, כי החברה תדאג ידאג לקיום דרך גישה לאתר וממנו, זולת אם צוין במסמכי המכרז מפורשות כי על הקבלן לדאוג לכך.

26.3. מבלי לגרוע מהאמור לעיל, מובהר בזה, כי כל אוצרות הטבע, לרבות נפט, גז, מעיינות, מים, מחצבים, מחצבות וכן כל חפץ או חומר אחר בעל ערך, הקיים ו/או המתגלה באתר ו/או בסמוך לו, הנם רכוש של מדינת ישראל ואין הקבלן רשאי לקחת בהם חזקה ו/או בעלות ללא הסכמה מאת הגורם המוסמך להרשות זאת על פי כל דין וללא הסכמת החברה.

27. **מניעת פגיעה בנוחיות הציבור ושמירה על בטיחות**

27.1. הקבלן מתחייב לא לפגוע ולא להפריע שלא לצורך, תוך כדי ביצוע המבנה, בנוחיות הציבור ו/או בזכות השימוש והמעבר של כל אדם בכביש, דרך, שביל וכיוצא באלה או בזכות השימוש והחזקה ברכוש ציבורי כלשהו. לצורך כך יבצע הקבלן, על חשבונו, דרכים זמניות ויתקין שלטי אזהרה והכוונה מצוידים בפנסים וינקוט בכל האמצעים הדרושים על-מנת שלא לפגוע בנוחיות הציבור. אין באמור כדי לגרוע מחובת הקבלן להציב אביזרי בטיחות כפי שנקבע בסעיף-קטן (2) להלן.

27.2. זולת אם נקבע אחרת במסמכי החוזה, באשר להסדרי התנועה הזמניים יחולו הוראות אלה:

27.2.1. הקבלן יבצע הסדרי תנועה זמניים לאפשר תנועה כלי רכב במקום המבנה במהלך העבודה, על פי התוכניות שהומצאו לו במכרז ו/או בהתאם לחוזה זה.

27.2.2. הקבלן יעשה לשם כך שימוש בנותני שירותים, בציוד ובאביזרים שיאושרו על ידי מנהל הפרויקט.

27.2.3. זולת אם נקבע אחרת בין הצדדים, יישא הקבלן בתשלום בגין הסדרי התנועה הזמניים שנקבעו במסמכי החוזה. שינוי בהסדרי התנועה הזמניים ייעשה במסגרת פקודת שינויים ובהתאם להוראות חוזה זה.

27.2.4. אין באמור בסעיף זה כדי לגרוע מהאמור בחוזה זה לגבי אחריות הקבלן לתיקון נזקים שנגרמו אגב ביצוע הסדרי התנועה הזמניים.

## 28. תיקון נזקים לכביש, למובילים אחרים וכיו"ב

28.1. הקבלן אחראי שכל נזק שיגרם באקראי לכביש, לדרך, למדרכה, לשביל, למסילה, לרשות מים, לתיעול, לחשמל, לטלגרף, לטלפון, למתקני ולקווי בזק, לכבלים אופטיים, לצינורות להעברת נוזלים, או למובילים אחרים או למתקנים, לרבות המערכות התת-קרקעיות והעל-קרקעיות, תוך כדי ביצוע המבנה על-ידו או על ידי מי מטעמו, יתוקן, על חשבונו, באופן היעיל ביותר ולשביעות רצונו של כל אדם או רשות המוסמכים לפקח על הטיפול בדרך ובמתקנים האמורים.

28.2. במערכת ו/או תשתית, אשר תיקונן והטיפול בהן אינו יכול להיעשות על ידי הקבלן אלא על ידי מי שמופקד על אותה מערכת או אותה תשתית, ידאג הקבלן על חשבונו לתיקון המערכת ו/או התשתית על ידי הגורם המוסמך לכך.

28.3. כל האמור בסעיף זה יחול ובלבד שהקבלן לא יהיה אחראי לנזק או לקלקול שנגרמו למתקנים האמורים על ידי מי שאינו הקבלן או מי מטעמו וכן לנזק או לקלקול למערכת ו/או לתשתית שאינם נראים לעין ואי אפשר לגלותם בבדיקה סבירה של קבלן מומחה ומיומן, אלא אם סומנו המתקנים האמורים בתכניות, במפרטים, בכתב הכמויות או בכל מסמך אחר בחוזה, או אם נודע לקבלן או הודע לו על קיומם של המתקנים האמורים בכל דרך אחרת.

28.4. האמור בסעיף זה לא יחול על נזקים שגרמו הגוף הציבורי או קבלן אחר (כהגדרת מונח זה להלן), אשר תיקונם יהא בהתאם לאמור בחוזה זה.

## 29. מניעת הפרעות לתנועה

הקבלן אחראי לכך שהובלת מטענים אל מקום המבנה וממנו תיעשה, ככל האפשר, בדרך שלא תגרום הפרעה לתנועה השוטפת, ואם יש צורך בהיתרים מיוחדים להובלת מטענים חורגים יהא על הקבלן להצטייד בהיתרים הדרושים מטעם הרשויות המוסמכות על חשבונו.

## 30. אמצעי הגנה להעברת משאות מיוחדים

30.1. אם לביצוע החוזה יהיה צורך להעביר חפץ כלשהו במקום שההעברה עלולה לגרום נזק לכביש, לגשר, לרשת חשמל, לרשת טלפון, לצינור, לכבל וכיו"ב, אם לא ישתמשו באמצעי הגנה מיוחדים, יודיע הקבלן בכתב למנהל הפרויקט, לפני ההעברה, על פרטי החפץ שיש להעבירו, ועל תכניתו להבטחת אמצעי הגנה מתאימים.

30.2. אין באמור לעיל בכדי לגרוע או למעט מחובתו של הקבלן ליידע את הציבור, על חשבונו, באמצעי התקשורת הרלוונטיים, בדבר הובלת החפץ והסידורים שננקטו לשם כך.

30.3. הקבלן יהיה רשאי לבצע את הפעולות, הדרושות לנקיטת אמצעי ההגנה בהתאם לתכניתו, אך ורק לאחר שיקבל את אישורו של מנהל הפרויקט, ולאחר שיהיה בידו רישיון מתאים מהרשויות המוסמכות. יובהר, כי אם דבר ההעברה החזויה צוינה במסמכי המכרז, הרי

שהחברה לא תחויב בתמורה נוספת בשל כך. לא צוין דבר ההעברה במסמכי המכרז, יקבע המנהל את שווי עלות ההעברה והוצאות ההעברה יחולו על החברה.

31. **אספקת חומרים, ציוד וכח אדם**

31.1. מוסכם בזאת כי התמורה עבור ביצוע העבודה כאמור בהסכם זה, כוללת את התשלום עבור כל העבודות, החומרים וחומרי העזר הנדרשים לביצוע העבודות, לרבות, עלות הציוד, ההובלה, פיגומים, פינוי פסולת, כלי העבודה, ביטוחים, ייעוץ משפטי, וכן כל הוצאה מכל סוג שהוא וכל דבר אחר הנדרש כדי להשלים את ביצוע העבודות.

31.2. כתב הכמויות, המפרט הטכני והתכניות המצורפים להסכם זה, באים לתאר מערך ביצוע שלם אשר עם סיומו תקבל החברה מכלולים גמורים ומוכנים לשימושה. לפיכך, על הקבלן להביא בחשבון התשומות את כל הדרוש לביצוע העבודות, אספקת כל החומרים, הציוד שימוש בציוד וכד', גם אם לא נזכרו במפורש בכתבי הכמויות ו/או במפרטים אך חיוניים להשלמת המכלולים ורואים את מחיריו של הקבלן בהצעתו ככוללים מראש את כל האמור לעיל.

31.3. הקבלן מתחייב לספק לאתר, על חשבונו ועל אחריותו הבלעדית, את כל הציוד, החומרים, המוצרים והכלים הדרושים לצורך ביצוע העבודות ולאחסנם בהתאם להוראות שיינתנו על ידי החברה או המפקח.

31.4. לחברה תהא בעלות מלאה על כל החומרים ו/או האבירים ו/או והמוצרים (או חלקים של כל אחד מאלה), אשר יובאו על ידי הקבלן לאתר, ואסור לקבלן להוציא כל חומר שהוא מן האתר, אלא אם נתקבל אישורה בכתב ומראש של החברה.

31.5. כל החומרים הנועדים לביצוע העבודות, ואשר על הקבלן לספק לפי הסכם זה יהיו מאיכות ומסוג מעולים ויתאימו לדרישות התקנים הישראליים ולהוראות ההסכם. החברה ו/או המפקח יהיו רשאים לפסול חומרים ומוצרים שלא התאימו לדרישות.

31.6. כל חומר או מוצר אשר הובאו לאתר ואשר לדעת החברה או לדעת המפקח, אינם מתאימים לדרישות ההסכם, יורחק מיד על ידי הקבלן, על חשבונו ועל אחריותו הבלעדית.

31.7. בכל מקרה שבו הוראות מפרטי הסכם זה מחמירות מדרישות התקנים, תינתן עדיפות להוראות המצויות במפרטים.

31.8. על-אף האמור בכל דין, ומבלי לגרוע מיתר הוראות הסכם זה, לקבלן לא תהיה זכות עיכבון מכל סוג שהוא על האתר ו/או הפרויקט ו/או החומרים ו/או ציוד ו/או חלקי עבודות שיבוצעו על-ידו, וכן לא תהא לו זכות עיכבון על המבנה או כל חלק ממנו.

31.9. הקבלן ישלם על חשבונו ועל אחריותו הבלעדית, את כל ההוצאות הכרוכות באספקת כח האדם אשר יועסק על-ידו בביצוע העבודות, אמצעי התחבורה הדרושים להובלת כוח האדם כאמור, וכן, כל דבר אחר הכרוך בכך, לרבות תשלום מלוא שכר העובדים, כל תשלומים החובה על-פי הדין הנוגעים להעסקת עובדים (כגון : מס הכנסה, ביטוח לאומי וכיו"ב), ובמידה והדיון מחייב, הוא ינכה משכר העובדים את תשלומי החובה על-פי דין ויעבירם לרשויות הנוגעות בדבר.

31.10. הקבלן מתחייב להקפיד על כך שכח האדם המועסק על-ידו לצורך ביצוע העבודות נשוא הסכם זה, יועסק על-פי הוראות כל דין הנוגע להעסקת עובדים, וכן, על-פי תחיקת הביטחון החלה באזור יהודה ושומרון. במידה ולפי כל דין או תחיקת הביטחון, חייב הקבלן להעסיק רק מי שרשום או בעל רישיון או היתר מתאימים לשהות בתחומי העיר, מתחייב הקבלן לדאוג על חשבונו ועל אחריותו, להסדרת כל רישיון ו/או היתר כאמור. החברה רשאית, על-פי שיקול

דעתה הבלעדי והיחידי, לדרוש מן הקבלן להחליף כל עובד המועסק על-ידו או על-ידי קבלן משנה מטעמו.

31.11. על הקבלן מתחייב להסדיר נקודת מים לגבול האתר לצורך ביצוע העבודות, וזאת על אחריותו ועל חשבונו. הקבלן יתקין מונה על חשבונו וישלם את החשבונות שיומצאו לו מעת לעת עבור צריכת המים כאמור. במידת הצורך, הקבלן מתחייב לפנות לכל הגורמים המוסמכים על מנת להסדיר חיבור מים כאמור.

31.12. הקבלן יסדיר על חשבונו ועל אחריותו חיבור חשמל זמני לגבול האתר לצורך ביצוע העבודות והוצאות צריכת החשמל יחולו על הקבלן. במידת הצורך, הקבלן מתחייב לפנות לכל הגורמים המוסמכים על מנת להסדיר חיבורי חשמל זמניים כאמור.

31.13. על-פי דרישת החברה, הקבלן יקים באתר על חשבונו ועל אחריותו, מבנה אשר ישמש כמשרד לניהול העבודות באתר, וכן, מקום מתאים לשימושו של המפקח. כמו כן, ידאג הקבלן לסידורים סניטריים מתאימים אשר ישמשו את עובדי הקבלן, נציגיו ואת המפקח. ככל שלא יינתנו הוראות לפי סעיף זה, מתחייב הקבלן להודיע בתוך 7 ימים מיום חתימת הסכם זה, היכן ימוקם המשרד אשר ישמש אותו לצורך ביצוע העבודות נשוא הסכם זה.

31.14. מובהר בזאת, כי הקבלן הזוכה, לא יהיה רשאי להשתמש בציוד או חומרים שווי ערך. הקבלן יוכל להגיש הצעתו לציוד או חומרים שווה ערך שלדעתו, הינם שווה ערך לאלו שנדרשו בכתבי הכמויות והמפרטים. בכל מקרה ההצעה בגוף כתב הכמויות, של המכרז עצמו, חייבת להתייחס לציוד או חומרים המוכתב ולא לציוד אחר.

31.15. הצעה לציוד או חומרים שווה ערך אם אכן תהיה כזו מטעם הקבלן, תהיה כפופה להגשת בקשה מראש תוך ציון הציוד המוצע, פרטיו, נתוניו הטכניים, שם הספק, כתובת הספק, ארץ הייצור, עמידה בתקנים של ארץ המוצא ותקנים ישראליים, מפרטים טכניים של היצרן, קטלוגים, נתונים פוטומטרים (פנסים) או אדריכליים, מכניים, חשמליים וכו' , וכן מקומות בהם הותקנו הציוד או נעשה שימוש בחומר, וכן עלותו, מידותיו, משקלו, שנות אחריות יצקן וכל נתון נוסף שיבקש המזמין לרבות משלוח הציוד או החומר לבדיקות מעבדה בארץ או בעולם, הכל על חשבון הקבלן.

31.16. כל הצעה לציוד או חומרים שווה ערך, אם תהיה כזו, לא תידון כלל, אלא אם הוגשה על ידי הקבלן, יחד עם הגשת הצעתו.

31.17. ההחלטה אם אכן הציוד המוצע הינו שווה ערך או לא הוא בהחלטה הבלעדית של המזמין, ולקבלן לא תהיה שום זכות ערעור על החלטה זו.

31.18. **אכיפת דיני העבודה על הקבלן**

31.18.1. הקבלן מתחייב לפעול בהתאם להוראות החוק להגברת האכיפה של דיני העבודה, התשע"ב-2011 (להלן: "**החוק להגברת האכיפה של דיני העבודה**"), ככל שהללו יחולו על העבודות נשוא חוזה זה.

31.18.2. על מנת לאפשר לחברה לקיים את הוראות החוק להגברת האכיפה של דיני העבודה, תהיה החברה רשאית לדרוש מן הקבלן למסור לה את כל הנתונים הנדרשים על-פי החוק הנ"ל לצורך ביצוע חובות החברה על-פי החוק, כל זאת בתוך 7 ימים מן המועד שבו תימסר לקבלן דרישה בכתב המפרטת מעת לעת את הנתונים המבוקשים על-ידה.

31.18.3. למען הסר כל ספק, במידה והחברה תיתבע לשלם סכום כלשהו מן הקבלן ו/או מעובדיו, שמקורם בטענת יחסי עובד ומעביד ו/או בגין תישא בתשלום כלשהו בגין הפרת הוראות החוק להגברת האכיפה של דיני העבודה, והקבלן מתחייב לשפותה בגין כל סכום כאמור, זאת על-פי דרישתה הראשונה של החברה.

31.18.4. למען הסר כל ספק, מובהר בזאת כי סירובו או מחדלו של הקבלן למסור את הפרטים המפורטים לעיל ו/או במידה והוא יפר את הוראות סעיף זה תהווה הפרה יסודית של הסכם זה, וככל שהקבלן לא יתקן את ההפרה בתוך 7 ימים מן המועד שבו יידרש לכך על-ידי החברה, תהיה החברה רשאית לבטל הסכם זה ללא צורך בהודעה או התראה נוספת.

## 32. קבלני משנה

32.1. הקבלן לא רשאי למסור ביצוע מבנה או חלק ממנו לידי קבלני משנה אלא בהסכמתו בכתב ומראש של החברה. החברה תהיה רשאית, על פי שיקול דעתה, לסרב להרשות לקבלן למסור ביצוע המבנה לידי קבלני המשנה ללא צורך בנימוק.

32.2. מובהר בזה, כי העסקת עובדים, בין ששכרם משתלם לפי זמן העבודה ובין ששכרם משתלם לפי שיעור העבודה – אין בה כשלעצמה משום מסירת ביצועו של המבנה או של חלק ממנו, לאחר.

32.3. קבלני המשנה חייבים להיות רשומים בתחום עיסוקם ככל שקיים רישום שכזה בסיווג ובהיקף המתאימים לעבודה או לכלל העבודות שבכוונת הקבלן להטיל עליהם בביצוע המבנה.

32.4. הקבלן מתחייב, כי בהסכמים בינו לבין קבלני המשנה לא ייקבעו הוראות שאינן עולות בקנה אחד עם חוזה זה או עם ביצועו.

32.5. יודגש כי הקבלן הנו האחראי הבלעדי על ביצוע המבנה כלפי החברה, גם בגין אותם חלקים בעבודה המבוצעים על-ידי קבלני המשנה. אין בהסכמתה של החברה להעסקתו של קבלן-משנה או של קבלני משנה כדי לפטור את הקבלן מאחריותו הכוללת לביצוע המבנה באופן בהתאם לחוזה וברמה המתחייבת ממנו ובמסגרת לוח הזמנים שנקבע לכך.

32.6. למען הסר ספק מוצהר בזאת כי הקבלן והוא בלבד יהיה אחראי כלפי קבלני המשנה בגין תמורת עבודתם וכי אין לראות בחוזה זה הסכם לטובת צד שלישי ביחס לקבלני-המשנה.

## 33. הקשר עם קבלנים אחרים

33.1. הקבלן מודע לכך, כי ייתכן ויעבדו קבלנים אחרים בביצוע המבנה. הקבלן יהיה ערוך לכך, וייתן אפשרויות פעולה נאותה, לפי הוראות מנהל הפרויקט, לכל גוף ציבורי או גוף הפועל מכוח סמכות שבדין, כדוגמת חברת החשמל, מקורות, בזק, הכבלים וכיוצא באלה וכן לבאים מטעמם (להלן בסעיף זה: "**הגוף הציבורי**"), הן במקום המבנה והן בסמוך אליו, וכן ישתף ויתאם פעולה איתם, יאפשר להם את השימוש הסביר בשירותים ובמתקנים שהותקנו על-ידו ויבצע כל דבר אחר –הכל בהתאם להוראות שבמפרט הכללי ולהוראות מנהל הפרויקט, ומבלי שיהא בדבר כדי לפגוע באופן מוחשי ביכולתו של הקבלן למלא התחייבויותיו לפי חוזה זה.

33.2. סבר הקבלן כי נגרמו לו, או כי עתידות להיגרם לו, הוצאות נוספות בלתי-סבירות בגין עבודת הגוף הציבורי כמשמעותו בסעיף-קטן (1) לעיל, יפנה למנהל הפרויקט. ככל שהמנהל, יימצא ,שנגרמו לקבלן הוצאות בלתי סבירות, כתוצאה מעבודת קבלן אחר ושרותם לא יכל לצפות

בתמחור הצעתו, ייקבע המנהל את גובה התוספת שתשולם לקבלן בגין הוצאותיו בעין. מובהר, כי הקבלן לא יהיה זכאי לקבל פיצוי בגין הפסד הכנסות אלטרנטיבי, בזבוז זמן וכד'.

33.3. החברה רשאית רשאי להורות בכתב על ביצוען באתר של עבודות, שאינן כלולות בחוזה זה, על ידי קבלנים אחרים במהלך נוכחותו ועבודתו של הקבלן במקום (להלן בהתאמה: "**קבלנים אחרים**" ו- "**עבודות אחרות**"), ויחולו הוראות אלה:

33.3.1. אם החברה הורתה בכתב לקבלן להתקשר עם הקבלנים האחרים לביצוע העבודות האחרות, יפעל הקבלן לביצוע ההתקשרות ומבלי שיהא בהוראת החברה כדי לפגוע באופן מוחשי ביכולתו של הקבלן למלא התחייבויותיו לפי חוזה זה.

בכל מקרה לא יהא תוקף להתקשרות כאמור בטרם ניתן לה אישורה של החברה והחברה רשאית לסרב לתת את אישורו להתקשרות על פי שיקול דעתה המוחלט.

**אישרה החברה את ההתקשרות, יהא הקבלן זכאי לתמורה נוספת בגין הסיוע הכולל לביצוע העבודות האחרות ובגין טיפולו בהתקשרות עם הקבלנים האחרים, בשיעור של עד 6% מהיקף העבודות האחרות שבוצעו לפי סעיף-קטן זה.**

33.3.2. אם החברה התקשרה עם הקבלנים האחרים במישרין, לא ימנע הקבלן מהקבלנים האחרים סיוע סביר בעבודתם באתר וישלבם בעבודה הרגילה והתקינה של האתר, תוך שהינו מוותר על כל דרישה ו/או תמורה נוספת בקשר לכך. הקבלן לא יהא זכאי לתמורה נוספת בגין הסיוע הכולל לביצוע העבודות האחרות, אלא במקרים מיוחדים וחריגים, על פי שיקול דעת המזמין כאשר בכל מקרה התמורה לא תעלה על **3%** מהיקף העבודות האחרות שבוצעו לפי סעיף-קטן זה.

33.3.3. בנוסף לאחוזים הנקובים בסעיפים הקטנים לעיל, לפי העניין, הרי אם נדרש הקבלן לבצע בפועל עבודות נוספות, מעבר לקבוע במסמכי החוזה, למען הקבלנים האחרים, ייקבע המנהל את שווי עלות העבודות ואלה ישולמו לקבלן.

33.3.4. מובהר בזה, כי זולת האמור בסעיף זה, לא יהא הקבלן זכאי לתמורה נוספת כלשהי בשל עבודתם של קבלנים אחרים באתר.

33.4. הורתה החברה לקבלן להתקשר עם קבלן אחר ו/או התקשרה החברה במישרין עם קבלן אחר לביצוע עבודות אחרות באתר, ומצא מנהל הפרויקט, על פי שיקול דעתו הבלעדי, כי נגרם עיכוב בביצוע המבנה ביחס לאבני הדרך הקבועות בלוח הזמנים השלדי או ביחס למועד סיום ביצוע המבנה, כתוצאה מאי עמידת הקבלן האחר בלוחות הזמנים שנקבעו לו, ולסיבת העיכוב אין קשר עם הקבלן, יהיה הקבלן זכאי לארכה להשלמת המבנה בהתאם להוראות חוזה בעניין עדכון לוחות הזמנים בגין אירועים שאינם באחריות הקבלן, הכל בתנאי שלדעת מנהל הפרויקט הפיגורים כאמור השפיעו על לוח הזמנים בפועל של עבודות הקבלן בפרויקט מאותה עת ואילך, באופן שהפיגורים האמורים מונעים מהקבלן, ללא תוספת עלויות מצדו, לעמוד בלוח הזמנים השלדי ו/או לסיים את המבנה ביום סיום המבנה כהגדרתו בסעיף 1, לפי העניין.

## 34. סילוק פסולת וניקוי מקום המבנה עם השלמה העבודה

34.1. הקבלן יסלק, מזמן לזמן ועל פי הנחוץ, ממקום המבנה את כל הפסולת שהצטברה במקום כתוצאה מפעילותו ופעילות קבלנים אחרים המועסקים ישירות על-ידי הקבלן, לרבות

הפסולת כתוצאה מפעולות ניקוי השטח, הרחקת גרוטאות וכו' שקדמו לתחילת ביצוע העבודה, וכן הפסולת כתוצאה מפירוק, הריסה, עקירה או גדיעה של עצים, ככל שיידרש, וזאת מבלי לגרוע מהאמור בחוזה זה לגבי סילוק של חומרים בעלי ערך ממקום המבנה.

34.2. בסמוך לאחר עם גמר ביצוע העבודות, ינקה הקבלן את מקום המבנה ויסלק ממנו את כל החומרים המיותרים, הפסולת והמבנים הארעיים מכל סוג שהוא, וימסור את המבנה כשהוא נקי ומתאים למטרתו.

34.3. הקבלן יסלק את הפסולת אך ורק לאתר שאושר למטרה זו על-ידי הרשויות המוסמכות, והסילוק לאתר, כולל דרכי הובלת הפסולת אל אתר הסילוק, הוא באחריותו הבלעדית של הקבלן ועל חשבונו. במקרים של חילוקי דעות בין קבלנים אחרים כלשהם כמשמעותו בסעיף 30 בתנאי החוזה, יקבע מנהל הפרויקט את אחריותו וחלקו של כל קבלן אחר לסילוק הפסולת ובלבד שהחברה לא תידרש לשלם למי מהם תמורה נוספת בשל כך.

34.4. ניתנת הפסולת למחזור, יוכל הקבלן להעבירה על חשבונו למתקן בו מבוצע מחזור, והכל בכפוף לקבוע במפרט, ככל שנקבעו בו הוראות לעניין זה ובכפוף לכל דין.

34.5. מובהר בזה, כי האמור חל גם על פינוי פסולת רעילה, נפיצה או ביולוגית וכן על פסולת שיחולו עליה הוראות מיוחדות של המשרד לאיכות הסביבה, והחברה לא תחוב בתמורה נוספת בשל כך, ובלבד שיכול היה הקבלן לדעת בעת הגשת הצעתו במכרז על קיומה של הפסולת כאמור, טיבה והיקפה.

34.6. לא מילא הקבלן אחר הוראה בכתב מאת מנהל הפרויקט לפי סעיף קטן (1), תהיה החברה רשאית לבצעה על חשבון הקבלן. הקבלן יישא בכל ההוצאות הכרוכות בביצוע ההוראה והחברה תהיה רשאית לנכות הוצאות אלה מכל סכום שיגיע לקבלן בכל עת או לגבותן מהקבלן בכל דרך אחרת.

34.7. אם תוגש נגד החברה דרישה ו/או תביעה בגין נזק ו/או הפרה שנגרמו על ידי סילוק האשפה ועודפי החומרים ו/או הקשורים בהם, שלא על פי הוראתו המפורשת בכתב של מנהל הפרויקט, ישפה הקבלן את החברה על כל סכום שיוציא בקשר לאותה דרישה ו/או תביעה או לשם סילוקה. החברה תאפשר לקבלן להתגונן באופן סביר בפני דרישה ו/או תביעה של צד שלישי כאמור.

## <u>עובדים</u>

### 35. אספקת כוח-אדם ותנאי עבודה על-ידי הקבלן

35.1. מבלי לגרוע מכל הוראה אחרת בהסכם זה, הקבלן מצהיר כי כל ההצהרות שהצהיר במסגרת המכרז ו/או כל ההתחייבויות שנטל על עצמו במסגרת המכרז, הנן בתוקף, הן מחייבות אותו גם לעניין חוזה זה, ומהוות חלק בלתי נפרד מחוזה זה.

35.2. הקבלן מתחייב לספק, על חשבונו, את כוח-האדם הדרוש לביצוע המבנה, את ההשגחה על כוח-אדם זה, את אמצעי התחבורה עבורם אל מקום המבנה וממנו, וכל דבר אחר הכרוך בכך.

35.3. הקבלן מתחייב להעסיק עובדים, מקצועיים ואחרים, במספר הדרוש לשם ביצוע המבנה תוך התקופה שנקבעה בחוזה, ובעבודה שלביצועה או ביחס לעובדים שלגביהם יש צורך ברישום, רישיון או היתר לפי כל דין, חייב הקבלן להעסיק רק מי שרשום או בעל רישיון או היתר כאמור, לפי העניין. כן מתחייב הקבלן לדאוג לכך שבא-כוחו המוסמך יהיה נוכח במקום ביצוע המבנה במשך כל שעות העבודה.

35.4. לביצוע המבנה יעסיק הקבלן עובדים על-פי הוראות חוק שירות התעסוקה, תשי"ט-1959, ו/או על-פי הוראות כל חוק אחר בדבר העסקת עובדים, ישלם שכר עבודה ויקיים את תנאי העבודה, הכל בהתאם לקבוע בהסכמים הקיבוציים החלים עליהם ועל-פי כל דין.

35.5. הקבלן מתחייב לשלם בעד כל עובד, שהועסק על-ידו בביצוע המבנה, מיסים ותשלומי חובה לקרנות ביטוח סוציאלי בשיעור שייקבע לגבי אותו העובד על-פי ההסכמים הקיבוציים החלים עליו ועל-פי כל דין.

35.6. הקבלן מתחייב להבטיח תנאי בטיחות וגהות ותנאים לשמירת בריאות העובדים ורווחתם, לרבות לקיים להם סידורי נוחיות ומקומות אכילה נאותים, ולמלא אחר ההוראות הנוגעות לבטיחות בעבודה על-פי כל דין, ובאין דרישה חוקית – כפי שיידרש על-ידי מפקחי העבודה כמשמעותם בחוק ארגון הפיקוח על העבודה, התשי"ד–1954.

35.7. אין בסמכות הפיקוח ו/או בסמכות למתן הוראות שבידי מנהל הפרויקט כדי לגרוע מאחריותו הכוללת של הקבלן לשלומם ורווחתם של עובדיו ואין בכל האמור כדי להעביר מאחריות זו אל כתפי החברה ו/או מי מטעמה.

35.8. מבלי לגרוע מחובתו של הקבלן לנהוג ולפעול לפי כל דין, הקבלן מתחייב כי בהעסקת כוח אדם ביצוע המבנה יקפיד על קיום הוראות כל דין הנוגע להעסקת עובדים.

36. **בעלי תפקידים מטעם הקבלן**

36.1. במשך תקופת ביצוע המבנה ועד למסירתו לחברה, מתחייב הקבלן כי מנהל עבודה מוסמך( מי שבידו אישור כמנהל עבודה מטעם משרד הכלכלה והוא בעל ניסיון של שנתיים לפחות כמנהל עבודה) שמונה על-ידי כתנאי לחתימתו של חוזה זה וכחלק מחוזה זה (להלן: "**מנהל העבודה**"), ימצא באתר בכל מהלך ביצוע העבודה וישגיח על ביצוע המבנה.

36.2. ככל שהדבר נדרש מן הקבלן במסגרת המכרז או על פי דין, הוא מתחייב למנות מהנדס מוסמך מטעמו כמנהל הפרויקט מטעמו וכנציגו (להלן: "**המהנדס המוסמך**"), שילווה את ביצוע המבנה באתר ויעמוד לרשות מנהל הפרויקט בכל עת שיידרש על ידו זמן סביר מהצגת הדרישה.

36.3. מינויים של מנהל העבודה ושל המהנדס המוסמך מטעם הקבלן טעונים אישור מוקדם של החברה. האישור ניתן לביטול ולהתניה מפעם לפעם ללא צורך בנימוק.

36.4. מוצהר בזאת כי המהנדס, ובהיעדרו מהאתר – מנהל העבודה מטעם הקבלן, רשאי לבוא בדברים עם מנהל הפרויקט ולקבל ממנו הודעות ו/או הוראות, אותן זכאי מנהל הפרויקט לתת לקבלן. הודעות כאמור תראינה כמתקבלות על-ידי הקבלן.

36.5. הקבלן מסמיך בזאת את המהנדס המוסמך לפעול ולהתחייב בשמו.

36.6. מינויים של בעלי התפקידים כאמור בסעיף זה ייעשו בנקיבת שמם של היחידים שימלאו את התפקידים.

36.7. מבלי לגרוע מן האמור לעיל, הקבלן מצהיר כי הוראות המכרז בדבר מינויים של בעלי תפקידים נוספים (למעט מנהל העבודה והמהנדס המוסמך),מחייבות אותו אף לעניין חוזה זה, הן מהוות חלק בלתי נפרד מחוזה זה, והוא יפעל בהתאם להוראות המכרז.

**<u>ציוד, חומרים ועבודה</u>**

37. **אספקת ציוד, מתקנים וחומרים**

37.1. הקבלן יתקין ויחזיק על חשבונו במקום המבנה מחסן מתאים לאחסנת חומרים, כלים ומכשירים אחרים לצורך ביצוע המבנה. המחסן יהא רכושו של הקבלן והוא יסלקו מהאתר עם סיום המבנה.

37.2. הקבלן מתחייב לספק על חשבונו, את כל הציוד, המתקנים, החומרים, האביזרים, המים, החשמל, הדלק וכל הדברים האחרים הדרושים לביצועו היעיל של המבנה בקצב הדרוש בהתאם להוראות הסכם זה. במהלך כל תקופת ביצוע המבנה יראו את הקבלן כמי שכל הדברים הללו מצויים ברשותו. נדרשו חיבורים לרשתות המים והחשמל לשם ביצוע העבודה, יהא הקבלן לבדו אחראי להסדרת חיבורים כאמור על חשבונו לפי כל דין.

37.3. חומרים שסופקו למקום המבנה למטרת ביצוע המבנה והשלמתו, יעברו לבעלות החברה במועד השקעתם במבנה.

37.4. ניתנה תעודת גמר למבנה על-פי תנאי חוזה זה, מחויב הקבלן להוציא ממקום המבנה את הציוד והמבנים הארעיים השייכים לו ואת עודפי החומרים, אלא אם וככל אשר הורה מנהל הפרויקט אחרת.

37.5. בכל מקרה שציוד וחומרים נפסלו על-פי הוראות סעיף קטן (9) או הורה מנהל הפרויקט בכתב, שהציוד והחומרים לפי סעיפים קטנים (2) עד (4) אינם נחוצים עוד לביצוע המבנה, חייב הקבלן להוציאם ממקום המבנה.

37.6. המנהל רשאי ליתן הוראה לקבלן לפנות ציוד וחומרים כאמור בסעיפים קטנים (2) עד (4) ממקום המבנה. נקבע בהוראה מועד להוצאת הציוד או החומרים, חייב הקבלן להוציאם בהקדם האפשרי ולא יאוחר מהמועד שנקבע כאמור.

לא ציית הקבלן להוראה זו, רשאית החברה להוציאם ממקום המבנה לכל מקום שיראה בעיניו, על חשבון הקבלן, והחברה לא תהיה אחראית לכל נזק או אובדן שייגרמו להם, זולת נזק שנגרם במזיד או ברשלנות חמורה על ידי החברה או ו/או מי מטעמה.

37.7. הקבלן אחראי לשמירתם הבטוחה של הציוד והחומרים, ובהיעדר הוראה אחרת ממנהל הפרויקט יהא הקבלן רשאי להשתמש בהם לצורך ביצוע החוזה בלבד.

37.8. זכות השימוש של הקבלן לפי סעיף קטן זה כפופה לזכויותיה בעניין ביטול הסכם זה ו/או סילוק ידו של הקבלן מן האתר.

37.9. מנהל הפרויקט רשאי, אך לא חייב, על-פי שיקול דעתו, לפסול בכל עת חומרים שהביא הקבלן למקום המבנה, כולם או חלקם, ולדרוש את החלפתם, אולם אין בעובדה שנמנע מהפעלת סמכותו משום אישור מפורש או משתמע לחומרים שהביא הקבלן.

37.10. הקבלן יתקין ויחזיק על חשבונו באתר, ככל אשר נדרש במסמכי החוזה לעשות כן, מבנה שישמש כמשרד לנציגי הקבלן ולמנהל הפרויקט והמפקח (להלן: "**המשרד**"). זולת אם נקבע אחרת במפרט המיוחד, המשרד יהא רכושו של הקבלן והוא יסלקו מהאתר עם סיום המבנה.

38. **טיב החומרים והעבודה**

38.1. הקבלן ישתמש בחומרים המיועדים לביצוע המבנה בהתאם לאמור במפרטים, בתכניות, בכתב הכמויות ובשאר מסמכי החוזה. כל החומרים למיניהם יתאימו לדרישות התקנים והמפרטים וכפי שנקבע בחוזה. אם מצויים בתקן יותר מסוג אחד של חומרים – יתאימו החומרים לסוג המובחר של החומר, פרט אם נקבע בחוזה סוג אחר מתוך התקן המתאים.

38.2. חומרים שאין לגביהם תו תקן:

38.2.1. חומרים מתוצרת הארץ, אשר לגביהם לא קיימים תקנים מתאימים מטעם מכון התקנים הישראלי – יתאימו בתכונותיהם לתקני חוץ אשר נקבעו בחוזה או לדרישות שפורטו בחוזה, ואם לא פורטו בחוזה – לפי קביעת מנהל הפרויקט;

38.2.2. חומרים מיובאים יתאימו בתכונותיהם לתקני חוץ או לתקנים ישראליים אשר נקבעו בחוזה או לדרישות שפורטו בחוזה;

38.2.3. נטל ההוכחה על ההתאמה כאמור לעיל, חלה על הקבלן.

38.3. **חומרים שיש לגביהם תו תקן**

38.3.1. חומרים אשר לגביהם קיימים תקנים ישראליים, יישאו תו תקן או סימן השגחה;

38.3.2. אם מהחומרים הנדרשים לא קיים חומר הנושא תו תקן או קיים רק חומר אחד בלבד הנושא תו תקן או סימן השגחה – יהיה הקבלן רשאי להציע חומרים שאינם נושאים תו תקן, אולם בתנאי שהחומרים המוצעים יתאימו לדרישות התקנים. ההחלטה בעניין זה תתקבל על פי שיקול דעתו הבלעדי של מנהל הפרויקט;

38.3.3. נטל ההוכחה על ההתאמה כאמור לעיל, חלה על הקבלן.

38.4. הקבלן חייב לקבל את אישורו המוקדם של מנהל הפרויקט, הן ביחס למקורות החומרים בהם יש בדעתו להשתמש והן ביחס לטיב אותם חומרים. אולם מוסכם בזה במפורש, כי בשום פנים אין אישור המקור משמש אישור לטיב החומרים המובאים מאותו מקור. מנהל הפרויקט רשאי לפסול משלוחי חומרים ממקור מאושר, אם אין אותם החומרים מתאימים למפרט. חומרים מכל הסוגים לא יירכשו על-ידי הקבלן אלא באישור מוקדם של מנהל הפרויקט.

38.5. הקבלן ישתמש בחומרים המיועדים לביצוע המבנה רק לאחר שהחומרים אושרו על-ידי מנהל הפרויקט ועל-ידי המעבדה, במקרים בהם דרוש אישור מעבדה. החומרים שיספק הקבלן למקום המבנה יתאימו מכל הבחינות לאלה שאושרו ויהיו בכמות הדרושה לצורך התקדמות העבודה לפי לוח הזמנים שנקבע. מצא מנהל הפרויקט שהחומרים אינם תואמים לחומרים שאושרו כאמור, יפסיק הקבלן את העבודה ויסלק ממקום המבנה את החומרים שאינם תואמים אלא אם מנהל הפרויקט הורה אחרת.

38.6. הקבלן יבצע את פעולות האריזה, ההובלה, ההעמסה והפריקה, האחסנה וכל יתר הפעולות הכרוכות בהבאת החומרים למקום המבנה, באופן שימנע את קלקולם, זיהומם או הפחתת

ערכם בכל דרך אחרת. החומרים יאוחסנו בצורה אשר תימנע הפרעה לתנועה חופשית של כלי רכב והולכי רגל והפרעה מכל סוג אחר.

38.7. **אספקת דוגמאות**

38.7.1. הקבלן יספק, לפי דרישת מנהל הפרויקט, דוגמאות של חומרים ואביזרים בטרם יזמין אותם או בטרם יחל בייצורם או בביצוע העבודות במפעל או במקום המבנה;

38.7.2. הדוגמאות שאושרו על-ידי מנהל הפרויקט יישמרו במקום שיוסכם עליו עד לאחר גמר הביצוע וישמשו להשוואה לחומרים שסופקו ולעבודות המבוצעות. כל הדוגמאות תהיינה רכוש החברה אלא אם נקבע בחוזה אחרת

38.7.3. בכל מקרה שחומר או אבזר הוזמן תחילה כדוגמא, תימדד הדוגמא במסגרת הסעיף המתאים של כתב הכמויות, אולם ישולם לקבלן רק בעד הדוגמא שאושרה סופית לביצוע כאשר ממחיר הדוגמא יופחת הסכום בגין התקנת המוצר או האבזר המתאים.

38.8. על הקבלן למסור תעודות אחריות מקוריות או מוטבעות בחותמת "נאמן למקור" ובחתימת הקבלן, מנופקות על-ידי יצרנים או יבואנים, של חומרים המסופקים למקום המבנה, עבור כל אותם החומרים שלגביהם קיימת חובה על פי דין על מסירת תעודות אחריות לצרכן או אם הייתה דרישה כזו במפרט למרות שלא קיימת לגביהם חובה על-פי דין.

38.9. סופקו חומרים ו/או אביזרים ו/או ציוד כלשהו על-ידי החברה – אין בעובדה זו כדי לגרוע מאחריותו של הקבלן לטיב העבודה. אין באמור בסעיף זה כדי להטיל על החברה חובה כלשהי לספק חומרים ו/או ציוד ו/או אביזרים כלשהם.

38.10. **בדיקות מעבדה**

38.10.1. הקבלן מתחייב לספק, על חשבונו ולפי הוראות מנהל הפרויקט, דגימות מהחומרים והעבודות שנעשו וכן את הכלים, כוח האדם וכל יתר האמצעים הדרושים לביצוע הבדיקות במקום המבנה על-ידי אחרים או להעברתם של החומרים לבדיקת מעבדה, הכל כפי שיורה מנהל הפרויקט.

38.10.2. מנהל הפרויקט יקבע לפי שיקול דעתו את המעבדה שתבצע את הבדיקות ואת סוגי הבדיקות. הקבלן מסכים לכך מראש. כמויות הבדיקות והדגימות יקבעו בלעדית ע"י המפקח/מנהל הפרויקט והקבלן מתחייב לבצען ללא הגבלה. הקבלן אחראי לבצוע כל הבדיקות הנדרשות עפ"י התקנים, המפרטים של עבודה זו והחוקים התקפים בנידון.

38.10.3. התשלום למכון התקנים או למעבדה או לכל גורם שיבצע את הבדיקות, יבוצע ישירות ע"י הקבלן ועל חשבונו.

38.10.4. מבלי לגרוע מהבדיקות, כמפורט בסעיף זה לעיל, הקבלן מתחייב לבצע את כל בדיקות האיכות המתחייבות, לפי העניין, בהתאם להוראות ודרישות המפקח במועדים ובאופן כפי שיורה המפקח.

38.10.5. אין בעצם זכותה של החברה לבצע בדיקות כאמור כדי לגרוע מאחריותו של הקבלן לטיב החומרים והעבודות כנדרש בחוזה.

38.11. למרות האמור בסעיף-קטן לעיל, הרי אם נכלל במפרט מיוחד שהוכן לצורך ביצוע הסכם זה, המורה על קיום בקרת איכות (כהגדרתה במפרט) על ידי הקבלן והבטחת איכות (כהגדרתה שם) על ידי החברה (בסעיף-קטן (11) זה: "**המפרט**"), כי אז יחולו הוראות הפרק האמור במפרט ומבלי לגרוע מהאמור בו יחולו הוראות אלה:

38.11.1. בקרת האיכות תבוצע על ידי הקבלן, באחריותו ועל חשבונו, לכל אורך תקופת ביצוע המבנה, על עבודתו ועל עבודתם של קבלני המשנה שלו. מובהר בזה, כי לקבלן תהא אחריות מוחלטת על בקרת האיכות באופן שוטף ובהתאם למפרט האמור, והחברה לא תידרש לכל פעולה או תשלום נוסף בגין כך. מערכת בקרת האיכות של הקבלן תהא עצמאית ותפעל אך ורק מול מערך הבטחת האיכות מטעם החברה.

38.11.2. המנהל יהא רשאי, אך לא חייב, לעיין בתוצאות של בקרת איכות שביצע הקבלן, מבלי שיהא בכך לחייב את החברה בתמורה נוספת ומבלי שיהא בדבר כדי לפטור את הקבלן מחובתו לבצע את המבנה באיכות וברמה הדרושים לפי חוזה זה ולפי כל דין.

38.11.3. מנהל הפרויקט יהא רשאי, על פי שיקול דעתו הבלעדי, להורות בכל עת על ביצועם של כל בדיקה, דגימה, מדידה, ניסוי וכיוצא באלה, על מנת לבדוק את האיכות שבה בוצע המבנה או כל חלק הימנו.

העלויות של הבטחת האיכות יחולו על החברה, זולת עלויותיהן של בדיקות נוספות שנדרשו עקב אי עמידה של המבנה או כל חלק הימנו בדרישות האיכות, וקיום צורך בתיקונם ו/או החלפתם.

בדיקות חוזרות כאמור יבוצעו על חשבון הקבלן. אין בעצם קיומה של סמכות לחברה לבצע אבטחת איכות כדי לגרוע מחובתו של הקבלן לבצע את המבנה באיכות וברמה הדרושים לפי חוזה זה וכל דין.

38.11.4. מצא מנהל הפרויקט כי הקבלן מפר את התחייבותו לבצע בקרת איכות באופן שוטף בהתאם להוראות המפרט האמור, יהא רשאי להורות על הפסקת ביצוע העבודה עד לתיקון ההפרה להנחת דעתו.

בגין הפסקה כאמור לא יוארך לוח הזמנים השלדי והקבלן לא יהא זכאי להגדלת התמורה. אין באמור כדי לגרוע מכל סעד אחר שיעמוד לחברה בשל כך.

38.11.5. אין באמור בסעיף זה ו/או במפרט המיוחד (פרק 02. ככל שקיים), כדי למעט מחובתו של הקבלן למלא כל חובה המוטלת עליו לפי דין או לפי חוזה זה, לרבות בנושאי בטיחות וגהות.

39. **חומרים במקום המבנה**

39.1. על הקבלן האחריות לכך כי במקום המבנה יימצאו החומרים והמוצרים הדרושים לביצוע העבודה.

39.2. החומרים והמוצרים ייחשבו שנמסרו ושסופקו על ידי הקבלן רק כאשר הושקעו במבנה והפכו למחוברים בו. בטרם השקעתם של החומרים והמוצרים במבנה, יאפשר הקבלן למנהל הפרויקט ו/או למפקח לבחון אותם, הן לאיכות הן לכמות.

40. **בדיקת חלקי המבנה שנועדו להיות מכוסים**

40.1. הקבלן מתחייב למנוע את כיסויו או הסתרתו של חלק כלשהו מהמבנה שנועד להיות מכוסה או מוסתר, ללא הסכמתו של מנהל הפרויקט.

40.2. הושלם חלק מהמבנה שנועד להיות מכוסה או מוסתר, יודיע הקבלן למנהל הפרויקט בכתב שהחלק האמור מוכן לבדיקה והקבלן יאפשר ויעזור לו לבדוק, לבחון ולמדוד את החלק האמור מהמבנה לפני כיסויו או הסתרתו. בדיקת מנהל הפרויקט תיערך תוך זמן סביר מקבלת הודעת הקבלן.

40.3. הקבלן יחשוף, יקדח קידוחים ויעשה חורים בכל חלק מהמבנה, לפי הוראת מנהל הפרויקט, לצורך בדיקתו, בחינתו ומדידתו ולאחר מכן יחזירו לתיקנו, לשביעות רצונו של מנהל הפרויקט. לא מילא הקבלן אחר הוראות מנהל הפרויקט לפי סעיף קטן זה, רשאי מנהל הפרויקט לחשוף, לקדוח קידוחים ולעשות חורים בכל חלק מהמבנה ולאחר מכן להחזירו לתיקונו.

40.4. ההוצאות הכרוכות בעבודה האמורה בסעיף קטן (3) תחולנה על הקבלן, פרט אם קיים הקבלן את התחייבותו לפי סעיף קטן (1) והבדיקות הוכיחו שהעבודה בוצעה בהתאם להוראות החוזה.

40.5. הוצאות שחלות לפי סעיף זה על הקבלן והחברה נשאה בהן, החברה תהיה רשאית לנכותן מכל סכום שיגיע לקבלן בכל עת או לגבותן מהקבלן בכל דרך אחרת.

40.6. מובהר בזה, כי אין באמור בחוזה זה בדבר קיום בדיקות על ידי החברה ו/או מי מטעמה כדי לשחרר את הקבלן מאחריותו הכוללת לטיב העבודה והמבנה בהתאם לחוזה.

40.7. ככל שעל הסכם זה חלות הוראות בדבר בקרת איכות ואבטחת איכות עצמית מטעם הקבלן, תבוא מערכת בקרת האיכות של הקבלן במקום מנהל הפרויקט בסעיף זה.

41. **פסילת חומרים ועבודה וסילוקם**

41.1. מנהל הפרויקט יהיה רשאי להורות לקבלן בכתב, בכל עת, תוך כדי מהלך העבודה:

41.1.1. על סילוק חומרים כלשהם ממקום המבנה, בתוך פרק זמן אשר ייקבע בהוראה, בכל מקרה שהחומרים אינם תואמים לדרישות החוזה, ועל הבאת חומרים אחרים התואמים לדרישות החוזה;

41.1.2. על סילוקו, הריסתו והקמתו מחדש של חלק כלשהו מהמבנה שהוקם על-ידי שימוש בחומרים או בעבודה שבוצעה בניגוד לדרישות החוזה, והכל על חשבונו של הקבלן.

41.1.3. סעיף-קטן (1) זה לא יחול על חומרים שסופקו על ידי החברה.

41.2. כל בדיקה שנערכה על-ידי מנהל הפרויקט וכל תשלום ביניים שבוצע בקשר לחומרים ולעבודה האמורים, אינם גורעים מכוחו של מנהל הפרויקט לפי סעיף קטן (1).

41.3. לא מילא הקבלן אחר הוראת מנהל הפרויקט לפי סעיף קטן (1), החברה תהיה רשאית לבצעה על חשבון הקבלן. הקבלן יישא בכל ההוצאות הכרוכות בביצוע ההוראה והחברה תהיה רשאית לנכות הוצאות אלה מכל סכום שיגיע לקבלן בכל עת או לגבותן מהקבלן בכל דרך אחרת.

41.4. אין בעובדה, כי מנהל הפרויקט או כל בעל תפקיד אחר מטעם החברה, לא הפעיל את סמכותו להורות על סילוק והחלפה של חומרים פסולים ועבודה פסולה, כדי למנוע מן החברה לסרב לאשר את גמר העבודה ולדרוש בסיומה ביצוע עבודות נוספות ותיקונים, הכל עד להבאת המבנה לרמה הנדרשת בחוזה על נספחיו.

**<u>מהלך ביצוע המבנה</u>**

42. **התחלת ביצוע המבנה**

42.1. הקבלן יתחיל בביצוע המבנה בתאריך שייקבע בצו התחלת העבודה, וימשיך בביצוע בקצב הדרוש להשלמת המבנה תוך התקופה שנקבעה בחוזה זה, כאשר מניין המועדים כולל את המועדים עד **למסירה מלאה למזמין, לאחר שנערכה מסירה ראשונה והשלמות**), ובהתאם ללוח הזמנים המפורט שיוגש על ידי הקבלן לאישור מנהל הפרויקט ומהנדס החברה לביצוע. מובהר בזה, כי בכל מקרה לא יתחיל הקבלן בביצוע העבודה בתאריך המוקדם לחתימתו של החוזה, על כל חלקיו, על ידי כל הצדדים.

42.2. לא ניתן צו התחלת עבודה בתוך 90 ימים מיום שהחברה הודיעה בכתב לקבלן על זכייתו במכרז, יהא הקבלן רשאי להודיע לחברה בכתב על ביטול החוזה, ובלבד שהודעה כאמור תימסר לחברה בתוך 14 ימים מהיום שבו חלף פרק הזמן האמור. עשה כן הקבלן, לא יהיה הוא זכאי לכל פיצוי מהמזמין בשל כך.

43. **העמדת מקום המבנה לרשות הקבלן**

43.1. לפני מתן ההוראה להתחיל בביצוע המבנה, או במועד מתן אותה הוראה, יעמיד המנהל לרשות הקבלן את מקום המבנה או את אותו חלק ממנו הדרוש להתחלת ביצועו של המבנה והמשכתו בהתאם לאבני הדרך שבלוח הזמנים השלדי שייקבע. עם העמדת האתר לרשותו של הקבלן, ישלט הקבלן את האתר בהתאם להוראות הסכם זה.

43.2. המנהל יהיה רשאי להעמיד לרשות הקבלן, מזמן לזמן, חלקים נוספים ממקום המבנה, הכל כפי שיידרש לביצוע המבנה בהתאם ללוח הזמנים האמור. שינוי במועדי מסירתו של מקום המבנה או כל חלק ממנו לתקופה של עד 6 חודשים לא יזכה את הקבלן בכל תמורה נוספת.

**44. יום סיום ביצוע המבנה**

44.1. הקבלן מתחייב להשלים את המבנה, לסלק את יתרת הציוד, הפסולת והחומרים ולמוסרו בהתאם לחוזה, ביום סיום המבנה.

44.2. הוראות סעיף קטן (1) תהיינה כפופות לכל תנאי מפורש בחוזה לגבי השלמתו של כל חלק מסוים מהמבנה תוך התקופה המסוימת שנקבעה בלוח הזמנים השלדי.

**45. שינוי במועד יום סיום המבנה**

45.1. ניתנה על ידי החברה הוראה בכתב באמצעות מנהל הפרויקט המחייבת את ביצועה של עבודה נוספת או שונה מזו שהובאה בחשבון לצורך קביעת מועד השלמת המבנה או המחייבת את ביטולה של חלק מהעבודה או הפסקתה, כאמור להלן בהסכם זה, ויחולו על ההוראה הוראות חוזה זה.

45.2. נגרם עיכוב בביצוע המבנה כתוצאה מנסיבות התלויות בחברה (לרבות המנהל ומנהל הפרויקט), רשאי הקבלן לבקש ארכה להשלמת המבנה, ומנהל הפרויקט ידון בבקשה ואם מצא שאכן נגרם עיכוב בביצוע המבנה מנסיבות התלויות בחברה, יקבע את שיעור הארכה ותוצאותיה בפקודת שינויים לפי הוראות חוזה זה, בכפוף לתנאים בסעיף קטן (4).

45.3. נגרם עיכוב בביצוע המבנה על-ידי כוח עליון, סיכון מוסכם (כהגדרתם בחוזה זה) או כתוצאה מנסיבות אחרות שלקבלן לא הייתה שליטה עליהם ולא הייתה לו אפשרות סבירה למנוע את העיכוב, רשאי הקבלן לבקש ארכה להשלמת המבנה, ומנהל הפרויקט יקבע את שיעור הארכה ותוצאותיה בפקודת שינויים בהתאם לחוזה זה, בכפוף לתנאים בסעיף קטן (4).

45.4. לוח הזמנים להגשת בקשה לשינוי יום סיום המבנה יהיה כלהלן:

45.4.1. הקבלן יהיה חייב להודיע למנהל הפרויקט על כוונתו להגיש בקשה לארכה כאמור בתוך 60 יום מיום תום הנסיבות או האירוע שגרמו לעיכוב בביצוע המבנה, בצירוף פירוט, ככל שניתן, של הנסיבות והארכה שתתבקש.

45.4.2. ניתנה הודעה כאמור בסעיף-קטן (1) ימסור הקבלן למנהל הפרויקט בקשה מפורטת בכתב ובה פירוט של טענותיו ומלוא האסמכתאות לביסוסן, לא יאוחר מ-30 יום מהמועד הקבוע בסעיף-קטן (1).

45.5. כל דרישה שתהא לקבלן בעניין דחייה ביום סיום המבנה, תמוצה בפקודת השינויים כאמור בסעיפים קטנים (1), (2) ו-(3) לעיל.

45.6. למען הסר ספק, מובהר כי לעניין סעיף זה: "**יום סיום המבנה**" – לרבות היום שנקבע בלוח הזמנים השלדי להשלמתו של חלק מסוים מהמבנה.

**46. שעות העבודה וימי העבודה**

46.1. הצדדים מצהירים כי ידועות להם הוראות הדין בדבר ימי עבודה ומנוחה ושעות עבודה ומנוחה (לרבות, לעניין החגים המוכרים על-פי הדת המוסלמית) וכי יפעלו בביצוע חוזה זה בהתאם להוראות הדין.

46.2. אין באמור בהוראות סעיף קטן (1) כדי לפטור את הקבלן מחובתו לבצע עבודה שצריכה להיעשות, מטבע הדברים, ללא הפסק או במשמרות רצופות, או כל עבודה שהיא הכרחית ובלתי נמנעת להצלת נפש או רכוש או לביטחון המבנה, ואולם במקרה של עבודה כזו על הקבלן להודיע על כך מיד למנהל הפרויקט.

46.3. מובהר, כי בהתייחס למועד ביצוע העבודות, הקבלן יבצע את העבודות בהתאם לנוהל עיריית רהט ביחס להחרגת שעות עבודה בפרויקטים, ככל וקיים.

47. **החשת קצב ביצוע המבנה**

47.1. אם, בכל עת שהיא, יבדוק מנהל הפרויקט וימצא כי הקבלן אינו עומד בלוח הזמנים שנקבע לעבודות (בין אם לוח הזמנים ובין אם לוח הזמנים השלדי), ו/או שקצב ביצוע המבנה איטי מכדי להבטיח את השלמת המבנה או כל חלק ממנו בלוח הזמנים השלדי, יודיע על כך לקבלן בכתב, והקבלן ינקוט בהקדם באמצעים הדרושים כדי להבטיח את השלמת המבנה בהתאם ללוח הזמנים השלדי, ויודיע בכתב למנהל הפרויקט על הצעדים שנקט.

47.2. סבר מנהל הפרויקט כי האמצעים, שנקט בהם הקבלן לפי סעיף-קטן (1) לעיל, אינם מספיקים כדי להבטיח את השלמת המבנה במסגרת לוח הזמנים השלדי, יורה לקבלן בכתב על האמצעים שלדעתו יש לנקוט והקבלן ינקוט בהקדם האפשרי באמצעים האמורים על חשבונו וללא כל תוספת תמורה מצד החברה. סבר הקבלן כי הוראות שקיבל לפי סעיף-קטן זה לא היו נחוצות לשם השלמת המבנה בהתאם ללוח הזמנים או לוח הזמנים השלדי, יהא רשאי לבקש כי ההוראות יעוגנו בפקודת שינויים בהתאם לחוזה זה ויחולו הוראות הפרק האמור.

47.3. היה צורך, לדעת החברה ו/או מי מטעמה, בכל עת, להחיש את קצב ביצוע המבנה יותר מכפי שנקבע תחילה ומכפי שקבוע בלוח הזמנים השלדי, יקבע המנהל לוח זמנים שלדי חדש, וזה יחייב את הקבלן.

47.4. מנהל הפרויקט יהא מוסמך לקבוע כי הפרה של מועד הקבוע באבני הדרך שבלוח הזמנים השלדי תהווה הפרה יסודית של החוזה על ידי הקבלן, אם נקבע במסמכי המכרז או צרופותיו, כי אי עמידה באותה אבן דרך מהווה הפרה של החוזה. אין באמור כדי לגרוע מיתר הוראות הסכם זה.

48. **פיצויים מוסכמים וקבועים מראש על איחורים**

48.1. מבלי לגרוע מכל סעד ו/או תרופה אחרים העומדים לחברה על פי חוזה זה ו/או על פי כל דין ומבלי לגרוע מן הפיצויים המוסכמים הקבועים בסעיפים אחרים בהסכם זה, בגין הפרות ההסכם המפורטות להלן, ישלם הקבלן לחברה פיצוי מוסכם ומוערך מראש, בהתאם לטבלת הפיצויים המוסכמים, המצורפת לחוזה זה **כנספח ה'** ומהווה חלק בלתי נפרד ממנו.

48.2. בהיעדר קביעה אחרת במסמכים אחרים של החוזה, יהא הפיצוי המוסכם מחושב בשיעור של **עשירית האחוז** (0.1%) מהיקף החוזה המעודכן, בגין כל **יום** איחור בהשלמת המבנה, ולא פחות מ- **1,000** ₪ ליום, ובסך הכל, לא יותר **מעשרה אחוזים** (10%) מהיקף החוזה המעודכן. הפיצוי בגין חלקי חודש יחושב באופן יחסי, לחלק החודש בו היה האיחור. הצדדים מצהירים כי זהו פיצוי נכון והוגן בהיקף לנזקים הצפויים לחברה, ואין בו כדי לגרוע מכל זכות וסעד העומדים לצדדים לפי כל דין.

48.3. סכום הפיצויים המוסכמים יהיה צמוד למדד כמוגדר בתנאי החוזה.

48.4. החברה תהיה רשאית לנכות את סכום הפיצויים האמורים בסעיף קטן (1) או (2) מכל סכום שיגיע לקבלן בכל עת, בין בחשבון ביניים בין בחשבון סופי, או לגבותו מהקבלן בכל דרך אחרת

לרבות מתוך הערבויות שהעמיד לביצוע התחייבויותיו על פי החוזה. תשלום הפיצויים, ניכויים או גבייתם אינם פוטרים את הקבלן מהתחייבותו להשלים את המבנה או מכל התחייבות אחרת לפי החוזה.

48.5. האמור בסעיף זה לא יחול אם וככל אשר במסמכי המכרז נקבע הסדר שונה לגבי הפיצויים המוסכמים.

48.6. אין באמור בסעיף זה כדי לגרוע מזכותה של החברה לתבוע פיצויים בהתאם לסימן ג' לחוק החוזים (תרופות בשל הפרת חוזה), התשל"א-1970 במקום הפיצוי המוסכם.

## 49. הפסקת העבודה

49.1. מנהל הפרויקט יהא רשאי להורות לקבלן בכתב על הפסקה זמנית או הפסקה לצמיתות בביצוע המבנה, כולו או מקצתו, ואם הורה כן, יפסיק הקבלן את ביצוע המבנה, הכל כאמור בהוראת מנהל הפרויקט, בהתאם לתנאים ולמשך התקופה שיצוינו בהוראת מנהל הפרויקט, ולא יחדש את ביצוע המבנה אלא אם ניתנה לו על ידי מנהל הפרויקט הוראה בכתב על כך.

49.2. הופסק ביצוע המבנה כולו או מקצתו, ינקוט הקבלן באמצעים סבירים להבטחת המבנה ולהגנתו לפי הצורך, בהתאם להוראות חוזה זה.

49.3. **הפסקה זמנית של העבודה**

49.3.1. ניתנה הוראה כאמור יפסיק הקבלן את ביצוע המבנה כולו או מקצתו לתקופה שנקבעה בהוראה, והקבלן יהיה זכאי לתמורה בגין ההוצאות בעין לרבות הוצאות הנהלה ורווח בגין אותן הוצאות שהוציא ו/או שיוציא כתוצאה מתחייבת מהפסקת ביצוע המבנה.

49.3.2. זכותו של הקבלן להחזר הוצאותיו כאמור תפקע אם לא יגיש למנהל הפרויקט תוך 30 יום מיום שהוצאה ההוצאה או בוצעה ההפסקה ולא יאוחר מתום 30 יום מסיום ההפסקה, דרישה מפורטת ומנומקת, בכתב, בציון ההוצאות שנגרמו לו ומקורן.

49.4. הקבלן לא יהיה זכאי להחזר הוצאותיו או לתשלום אחר בגין הפסקת העבודה, כמפורט בסעיף-קטן (3) לעיל, בכל אחד מן המקרים המפורטים להלן:

49.4.1. נקבעו במסמכי המכרז תקופות קצובות ומוגדרות להפסקות בביצוע המבנה כולו או מקצתו.

49.4.2. מנהל הפרויקט קבע כי ההפסקות נדרשו בשל הפרת ההסכם על ידי הקבלן.

49.5. **הפסקה לצמיתות של העבודה**

מובהר בזה, כי החברה תהיה רשאית, מכל טעם ולאחר מתן נימוק סביר, להודיע על הפסקת ביצוע המבנה לצמיתות. ניתנה הוראה להפסקה לצמיתות של הקמת המבנה לאחר חתימת החוזה יחולו הוראות אלה:

49.5.1. תוך 60 יום ממועד קבלת הוראה כאמור על הפסקה לצמיתות יגיש הקבלן חשבון סופי לגבי העבודה שבוצעה בפועל על ידי הקבלן. החשבון הסופי יוגש בהתאם למתכונת המפורטת בחוזה זה בשינויים המחויבים.

49.5.2. בנוסף לסכום שאושר בחשבון הסופי, תשלם החברה את הפיצוי בגין ההפסקה או את הוצאות ההתקשרות (כהגדרתם בסעיף-קטן (5) לעיל), על פי אחת מהחלופות- הגבוהה מבניהן.

49.5.3. מוסכם ומוצהר בזה, כי התשלומים לפי סעיף זה הינם פיצוי הוגן וסביר, והם ממצים את מלוא זכויותיו של הקבלן בקשר עם הפסקת העבודה, לרבות בגין הכנת צוות, הקמת אתר, הבאת ציוד וחומרים, עריכת התקשרויות וכל הוצאה אחרת מכל מין וסוג שהוא. תשלום הסכומים כאמור הוא לסילוק סופי ומוחלט של כל תביעות הקבלן.

49.5.4. על אף האמור לעיל, אם הודיעה החברה או מי מטעמה על הפסקת ביצועו של המבנה לצמיתות בטרם חתימת החוזה, לא יהא הקבלן זכאי לפיצוי האמור.

49.5.5. בסעיף-קטן (5) זה:

"**הוצאות ההתקשרות**" – ההוצאות שהוציא הקבלן בעין בגין הערבות לפי חוזה זה ורכישת הביטוחים לפיו.

"**הפיצוי בגין ההפסקה**" – סכום שהוא בשיעור 5% מההפרש שבין 70% מהיקף החוזה המקורי (כהגדרתו לעיל) לבין הסכום המאושר בחשבון הסופי, כאמור בסעיף-קטן (5)(2) להלן;

49.6. מובהר, כי אם הופסק ביצוע המבנה בשל מעשה או מחדל זדוני או רשלני של הקבלן או בשל הפרת החוזה על ידו, לא יהא הקבלן זכאי לתשלומים המפורטים בסעיף זה.

50. **שימוש או אי שימוש בזכויות על-ידי הצדדים**

50.1. הסכמת הצדדים או אחד מהם לסטות מהוראות חוזה זה במקרה מסוים, לא תהווה תקדים ולא ילמדו ממנה גזירה שווה למקרה אחר.

50.2. לא השתמשו הצדדים או אחד מהם בזכויות הניתנות להם לפי חוזה זה במקרה מסוים, אין לראות בכך ויתור על אותו זכויות במקרה אחר ואין ללמוד מהתנהגות זו ויתור כלשהו על זכויות וחובות לפי חוזה זה.

**<u>שינויים, תוספות והפחתות</u>**

51. **שינויים – אישורם, ביצועם והערכתם**

החברה או מנהל הפרויקט יהיו רשאים להורות בכל עת בכתב על כל שינוי לרבות צורתו, סגנונו, איכותו, סוגו, גודלו, כמותו, גובהו, מתאריו וממדיו של המבנה וכל חלק הימנו, פרט לשינויים מהותיים באופי המבנה, ולרבות שינוי בלוח הזמנים השלדי, בין על דרך של הוראה לביצוע ובין על דרך של הוראה להימנע מביצוע, והקבלן מתחייב למלא אחר הוראותיו והכל בהתאם לאמור להלן:

51.1. הקבלן ימלא אחר כל הוראה שניתנה לו בכתב על ידי מנהל הפרויקט במסגרת ביצוע המבנה.

51.2. סבר הקבלן כי להוראה בכתב שקיבל ממנהל הפרויקט עשויה להיות השפעה על מועדים שנקבעו לעניין ביצוע המבנה או לעניין התמורה שידרוש הקבלן, יודיע על כך למנהל הפרויקט ללא דיחוי, ויצרף תוך 21 ימים טיעונים ותחשיבים מפורטים בעניין זה.

51.3. מנהל הפרויקט, לאחר שבדק את החומר שהגיש הקבלן בכתב, יקבע את השינוי במועדים ו/או בתמורה המגיעה לקבלן ויודיע על כך לקבלן במסמך שייקרא "פקודת שינויים". פקודת השינויים תכלול פירוט של העבודה הדרושה או השינוי הדרוש וכן את השינוי בתמורה לקבלן כתוצאה מביצועם, ואופן חישובו של השינוי.

**פקודת השינויים תאושר על-ידי מנהל הפרויקט ועל ידי המנהל, ולאחר מכן, תיחתם על-ידי מורשי החתימה מטעם החברה. לא יהיה תוקף לפקודת שינויים שלא אושרה על-ידי מנהל הפרויקט ועל-ידי המנהל ואשר לא נחתמה על-ידי מורשי החתימה מטעם החברה.**

51.4. פקודת השינויים תיראה, בשינויים המחויבים, כאילו הייתה חלק מהחוזה.

51.5. למרות האמור, ככל אשר נדרשה פקודת השינויים בשל מעשה או מחדל רשלנים או זדוניים של הקבלן או מהפרת החוזה על ידו, לא יהא בשינוי כדי לזכות את הקבלן בתמורה נוספת או לפטור את הקבלן מחובה כלשהי המוטלת עליו.

51.6. שיעורו הכולל של סך כל השינויים לא יעלה על 25% לגבי הגדלה או הקטנה מהיקף החוזה המקורי ולא יעלה על 50% הגדלה או הקטנה מהיקף ערכו הכספי של פרט מסוים בכתב הכמויות. סבר הקבלן כי פקודת שינויים פלונית תגרום לשינוי מצטבר החורג מן האמור לעיל, יתריע על כך בפני מנהל הפרויקט בתוך 14 ימי עבודה מיום מתן פקודת השינויים, שאם לא כן ייחשב הוא כמסכים לבצע את פקודת השינויים כאילו לא חרגה אלא בהיקפים הקבועים לעיל.

51.7. העתק מכל פקודת שינויים יצורף ליומן העבודה.

51.8. אין באמור בסעיף זה כדי לחייב את החברה להזמין מהקבלן שינויים ותוספות כלשהם והחברה תהיה רשאית, אך לא חייבת, להורות כי השינויים ו/או התוספות ייערכו על ידי קבלן אחר, לפי שיקול דעתה של החברה. הקבלן לא ימנע במישרין או בעקיפין את פעולתו של קבלן אחר שייבחר לשם כך, ויושיט לו סיוע ככל שיידרש.

51.9. חישוב השינוי בתמורה המגיעה לקבלן בגין שינויים בכמויות שנדרשו מהקבלן בגין פריטים שפורטו בכתב הכמויות המיוחד ייעשה כלהלן:

51.9.1. ערכו של כל שינוי שבוצע בהתאם לפקודת שינויים ושערכו אינו משנה באופן מצטבר ביותר מ- 25% את הכמות הקבועה באותו פריט או עבודה בכתב הכמויות, וכמו כן אינו מגדיל את התמורה המגיעה לקבלן ביותר מ-25% מהיקף החוזה המקורי, יחושב לפי המחיר הנקוב בכתב הכמויות בהצעתו של הקבלן שהתקבלה על ידי החברה ובהתאם לאחוז ההנחה שניתן על ידו.

51.9.2. ערכו של כל שינוי המשנה באופן מצטבר ביותר מ- 25% את הכמות הקבועה באותו פריט או עבודה בכתב הכמויות, או המגדיל את התמורה המגיעה לקבלן ביותר מ- 25% מהיקף החוזה המקורי, ייקבע על ידי מנהל הפרויקט, לאחר שניתנה לקבלן הזדמנות סבירה להציג ניתוח מחירים מטעמו, **ובשים לב להצעה שהוגשה על-ידי הקבלן במסגרת המכרז** והמחירים המקובלים במועד מתן ההוראה לקבלן.

לעניין סעיף זה, הרווח הגולמי וההוצאות הכלליות יהיו 12% מערך העבודה והחומרים הכרוכים באותו שינוי; מובהר, כי האמור בסעיף-קטן זה חל רק על אותו רכיב של השינוי החורג מהשיעורים המפורטים לעיל.

51.9.3. ערכו של כל שינוי המביא לתוספת של עבודה או פריטים שאינם מופיעים בכתב הכמויות ייקבע על ידי מחיריהם של יחידות או פריטים דומים בהצעת הקבלן למכרז ובהיעדרם של יחידות או פריטים כאמור ייקבע על בסיס מחירוני "דקל" בנייה חדשה ללא תוספות כלשהן ו/או החלטת מנהל הפרויקט וכמפורט להלן – פחות חמשה עשר אחוזים (15%).

51.9.4. אין הקבלן רשאי לעכב ביצועו של השינוי מפאת אי קביעת ערכו של השינוי.

51.10. בכל מקרה, התשלום בגין ביצועה של פקודת שינויים ייעשה על פי חישוב כמויות ו/או מדידות בפועל, לפי העניין, ויחולו ההוראות החלות על קביעת התמורה לקבלן כפי שחלות על יתר העבודה במבנה.

51.11. קיבל הקבלן פקודת שינויים וסבר כי היקף העבודה הנוספת מחייבת שינוי בסכום הפקודה יודיע הקבלן על כך בתוך ארבעה עשר (14) ימי עבודה מיום שקיבל את פקודת השינויים. לא הודיע על כך הקבלן, לא יהא זכאי לתמורה נוספת בגין פקודת השינויים.

51.12. מובהר בזה, כי פקודת שינויים עשויה לכלול הן תוספת והן גריעה של עבודה באופן שזו תאזן את זו וכך במצטבר, החברה לא תהיה לקבלן בתשלום נוסף מעבר להיקף החוזה המקורי.

51.13. תמורה המגיעה בגין פקודת שינויים תידרש אך ורק במסגרת שני חשבונות הביניים הראשונים שיוגשו לאחר ביצועה, ואם לא נדרשה – לא יהא הקבלן זכאי לתמורה כלשהי בגינה.

51.14. על ביצועה של העבודה לפי פקודת השינויים יחולו כל יתר הוראות חוזה זה, כאילו הייתה חלק מהמבנה המקורי.

51.15. לא יהא תשלום החורג או השונה מכתב הכמויות אלא לפי סעיף זה (על סעיפי המשנה שלו).

51.16. מובהר כי אין באמור בסעיף זה כדי לגרוע מהוראות תקנה 3 לתקנות העיריות (מכרזים), התשמ"ח-1987.

**<u>שינויים</u>**

51.17. המנהל רשאי להורות בכל עת על כל שינוי לרבות צורתו, אופיו, סגנונו, איכותו, סוגו, גודלו, כמותו, היקפו, מתאריו וממדיו של הפרויקט וכל חלק ממנו, הכל כפי שימצא לנכון ועל פי כל דין והקבלן מתחייב למלא אחר הוראותיו המפקח רשאי להגדיל את הכמות בסעיף כלשהו בכתב הכמויות ללא כל הגבלה. שינוי הכמות בסעיף לא ישנה את ערכו הכספי של הסעיף ולא יזכה את הקבלן בכל תוספת תשלום.

51.18. הוראות המפקח על שינוי הפרויקט לפי סעיף קטן לעיל תבוצע באחד האופנים המפורטים להלן:

51.18.1. ע"י מסירת תכניות שינוי או תכניות נוספות לאלה המצויות בידי הקבלן.

51.18.2. ע"י הוראה בכתב שתיקרא "פקודת שינויים".

לכל אחד מהמסמכים יצורף פירוט התמורה הנוספת שתשולם בגין השינוי, אם בכלל. בהעדר פירוט, כאמור, לא תשולם כל תוספת לתמורה.

51.19. פעל הקבלן ללא קבלת פקודת שינויים חתומה ומאושרת בכתב ומראש , לא יהיה הקבלן זכאי לכל תמורה ויהיה מושתק מלהעלות כל טענה ו/או תביעה כנגד החברה.

**<u>הערכת שינויים</u>**

51.20. על אף האמור לעיל ביחס לתשלום בגין שינויים - התמורה בחוזה זה המתייחסת לעבודות הקמת המבנה הינה כמויות למדידה וכוללת את ביצוע כל העבודות לרבות שינויים שבוצעו על פי פקודת שינויים ככל שידרשו או יאושרו על ידי המנהל ו/או באישורו, תוספות בניה ו/או שינויים בבינוי שאינם נכללים ו/או נובעים ו/או נדרשים במסמכי המכרז המקוריים ו/או ככל שיוחלט על ידי המנהל על הפחתה ו/או ביטול של חלק כלשהו מהעבודות נשוא ההתקשרות. המנהל, בלבד, יהא מוסמך לקבוע את שיעור השווי וכפועל יוצא, אם העבודות לאחר השינויים ישוות ערך לעבודות המקוריות, אם לאו. קביעתו של המנהל תהא סופית ובלתי ניתנת לערעור. ערכו של כל שינוי (עבודה שהיא תוצאה של פקודת שינויים), אשר על פי החלטת המנהל, אינו שווה ערך, כאמור ייעשה על פי המנגנון הקבוע בס"ק להלן, בשינויים המתחייבים.

51.21. ערכו של כל שינוי שבוצע בהתאם לפקודת שינויים בעבודות התשתית והפיתוח, ייקבע לפי מחירי היחידות הנקובים בכתב הכמויות - ללא הגבלת היקף ההגדלה או ההקטנה של התמורה. לא נקבעו בכתב הכמויות כל מחירי היחידות הדרושים לקביעת ערכו של השינוי- ייקבעו מחירי היחידות החסרים כאמור בסעיף קטן לעיל ; ואולם אין הקבלן רשאי לעכב את ביצועו של השינוי מפאת אי קביעת ערכו של השינוי.

51.22. לצורך קביעת מחירי היחידות החסרים, כאמור לעיל, יובא בחשבון כל מחיר יחידה דומה הנקוב בכתב הכמויות ובהעדר מחיר יחידה, כאמור ממנו, מחיר יחידה דומה על פי מחירי יחידה של סעיפים מתאימים, הנקובים ב"מחירון דקל" – בנייה חדשה מאגר מחירים לענף הבניה בהוצאת חברת דקל, מחיר הבסיס הנקוב במחירון דקל במועד מתן ההוראה לשינויים, ללא תוספות, פחות 15% (חמישה עשר אחוז) ובמקרה שגם במחירון "דקל" לא יהיו נקובים מחירים שאפשר להתבסס עליהם, יגיש הקבלן הצעת מחיר מנומקת בליווי אסמכתאות וניתוח מחירים וכולל רווח קבלני של 8% לכל היותר. ההכרעה הסופית תהיה בכל מקרה של המנהל.

51.23. מובהר בזאת כי לצורך ההתחשבנות הנ"ל המחיר של כל סעיף הוא המחיר הרשום בכתב הכמויות/המחירון , לפי העניין, עבור אותו סעיף, ללא התוספות המוגדרות בו, לרבות תוספת בגין אחוזי קבלן ראשי, תוספת בגין אזור העבודה, תוספת בגין היקף העבודה, תוספת בגין עבודה במבנה מאוכלס וכיו"ב כולל ההנחה שניתנה ע"י הקבלן במסגרת הצעת המחיר למכרז זה, ו/או לפי המחיר הנקוב במחירון "דקל" על מחיר זה תחול ההנחה בשיעור של 15% כאמור בס"ק לעיל.

51.24. קיבל הקבלן פקודת שינויים שלא נקבע בה ערכו של השינוי ולדעתו השינוי מחייב את העלאת התמורה- יודיע למנהל בכתב בהקדם האפשרי על כוונתו לבקש העלאת התמורה כאמור. עברו 30 יום מיום מתן פקודת השינויים מבלי שהקבלן פנה למנהל בכתב, כאמור, רואים אותו כאילו הסכים לכך שהשינוי לא ישפיע על התמורה. אולם המנהל יהיה רשאי לדון בהעלאת התמורה כאמור גם אם הודעת הקבלן הוגשה לאחר תום 30 הימים האמורים, בתנאי שהקבלן ייתן טעם סביר וינמק את הסיבות לאיחור בהודעתו.

**<u>השלמה, בדק ותיקונים</u>**

52. **גמר המבנה**

52.1. הושלם המבנה, יודיע על-כך הקבלן למנהל הפרויקט בכתב ומנהל הפרויקט יתחיל בבדיקת המבנה, תוך 10 ימים מיום קבלת ההודעה וישלים את הבדיקה בתוך פרק זמן סביר. מצא מנהל הפרויקט את המבנה מתאים לדרישות החוזה – ימליץ מנהל הפרויקט לחברה על הוצאת תעודת גמר לקבלן, כאשר העתק מההמלצה יועבר לידי הקבלן.

52.2. בכפוף למילוי כל הדרישות המוטלות על הקבלן מכוח הוראות הסכם זה, החברה תמציא לידי הקבלן תעודת הגמר בתוך פרק זמן סביר, זולת אם מצא טעמים שלא לעשות כן, ואם מצא טעמים כאמור יודיעם בכתב למנהל הפרויקט ובהעתק לקבלן.

52.3. מצא מנהל הפרויקט כי המבנה טרם הושלם –ימסור מנהל הפרויקט לקבלן רשימת התיקונים ו/או עבודות ההשלמה הדרושים (להלן: "**התיקונים הדרושים**"), והקבלן חייב לבצעם תוך תקופה סבירה שתיקבע לכך בכתב על-ידי מנהל הפרויקט, ללא תמורה נוספת.

52.4. **מובהר, כי בכל מקרה לא תימסר לקבלן תעודת גמר בטרם התקיימו שני אלה:**

52.4.1. הקבלן מסר למנהל הפרויקט תכניות לאחר ביצוע (as made plans) אשר משקפות במדויק את המבנה, על כל חלקיו, כפי שבוצע בפועל, כמפורט בסעיף-קטן (2) להלן וכן:-

52.4.2. הושלם תהליך מסירת העבודה לגורמים הרלוונטיים, כמפורט במסמכי החוזה ובהתאם להם. החברה תעשה יעשה מאמץ סביר לסייע לקבלן להשלים את מסירת העבודה לגורמים הרלוונטיים.

52.4.3. אין באמור לעיל כדי לגרוע מזכותה של החברה להחזיק במבנה ולהשתמש בו גם אם טרם בוצעו במבנה עבודות התיקונים ו/או ההשלמה ולא ניתנה תעודת גמר, והקבלן חייב לבצע את התיקונים ו/או את עבודות ההשלמה תוך התקופה שנקבעה לכך על-ידי מנהל הפרויקט, זולת תיקונים ו/או עבודות שנדרשים לתיקון בלאי סביר.

52.5. על אף האמור לעיל, הרי שאם מצא מנהל הפרויקט כי המסירה לגורמים הרלוונטיים מתאחרת באופן בלתי סביר, בשל סיבות שאינן תלויות בקבלן ולמרות מאמצים נמרצים של הקבלן להשלימה, ימליץ לחברה להוציא לקבלן תעודת גמר חלקית על המבנה, למעט רכיב המסירה לגורמים הרלוונטיים, וכל זאת מבלי שיופטר הקבלן מחובתו להשלים את תהליך המסירה כנדרש.

החברה תהיה רשאית להתנות את מתן תעודת הגמר החלקית כאמור בכך שהקבלן ימציא להנחת דעתו בטוחות לכך שימשיך במאמצים נמרצים להשלים את המסירה אף לאחר מתן תעודת הגמר החלקית. בטוחות כאמור יידרשו לתקופה שלא תעלה על שנה. על תעודת הגמר החלקית יחולו הוראות סעיף-קטן (5) להלן.

52.6. הקבלן יכין על ידי מודד מוסמך ועל חשבונו תכניות לאחר ביצוע (as made plans), על פי המתכונת המקובלת אצל הקבלן ועל פי הנחיות מנהל הפרויקט. תכניות אלה יוכנו עם סיום העבודה ויימסרו למנהל הפרויקט תוך 60 ימים מסיום העבודה. מנהל הפרויקט יהא רשאי לבדוק את התאמת התוכניות למציאות, ואם מצא אי התאמה יהא רשאי להורות על עריכתן מחדש על ידי הקבלן ועל חשבון הקבלן.

52.7. מובהר בזה, כי זולת אם נקבע אחרת בכתב על ידי המנהל, החברה לא תסכים לקבל את המבנה לשיעורין אלא רק בסיומו.

52.8. החברה תהיה רשאית לקבל חלק מהמבנה ולהוציא לגבי אותו חלק תעודת גמר חלקית (להלן: "**תעודת גמר חלקית**"). ניתנה תעודת גמר חלקית, יחולו הוראות חוזה זה בנוגע להגשת חשבונות, לעמידה בלוח הזמנים, לביטחונות ולבדק, ביחס לאותו חלק מהמבנה שלגביו ניתנה תעודת הגמר החלקית, בשינויים המחויבים. באשר לחלק המבנה שלגביו לא ניתנה תעודת גמר, יוסיפו לחול כל הוראות חוזה זה, בשינויים המחויבים.

52.9. לא יתקבל המבנה או חלק ממנו ולא ייחשב שנתקבל, אלא לפי תעודת גמר או תעודת גמר חלקית, לפי פרק זה.

52.10. **למען הסר כל ספק, מובהר בזאת, כי אין בשימוש במבנה או בכל חלק ממנו על ידי החברה כדי להוות אישור מכל סוג שהוא בדבר קבלת המבנה או משום הודאה כי המבנה הושלם בהתאם לחוזה ולא יהיה בשימוש כאמור כדי לפטור את הקבלן מהתחייבויותיו לפי חוזה זה ומכוחו**.

52.11. שימוש חלקי וזמני במבנה במהלך ביצוע העבודה וככל אשר נדרש לצורך ביצוע החוזה, כקבוע במסמכי החוזה, לרבות הסדרי תנועה זמניים, לא ייראה כקבלה של המבנה, כולו או חלקו.

52.12. לא ביצע הקבלן את התיקונים הדרושים תוך התקופה שנקבעה על-ידי מנהל הפרויקט, ולאחר שנתן לקבלן הודעה מוקדמת בת 14 יום על כוונתו לעשות כן החברה תהיה רשאית, אך לא חייבת, לבצע את התיקונים הדרושים, כהגדרתם בסעיף-קטן (1) לעיל, בעצמו או בכל דרך אחרת שימצא לנכון.

הוצאות ביצוע התיקונים הדרושים יהיו על חשבון הקבלן והחברה תנכה הוצאות אלה, בתוספת של 6% מהן כתמורה להוצאות משרדיות, מכל סכום שיגיע לקבלן בכל עת או יגבה אותן מהקבלן בכל דרך אחרת, לרבות באמצעות חילוט ערבויות. הקבלן יהיה זכאי לקבל לעיונו את פירוט העלויות של השלמת המבנה.

52.13. לא בוצעו התיקונים הדרושים כנדרש – לא יתקבל המבנה.

52.14. למרות האמור, המנהל, על פי שיקול דעתו הבלעדי, יהא רשאי (אך לא חייב) לתת לקבלן תעודת גמר מותנית, גם לפני ביצוע מלוא התיקונים הדרושים, כנגד קבלת התחייבות מהקבלן שיבצע וישלים את התיקונים הדרושים.

52.15. הסתיימה העבודה במבנה והורה מנהל הפרויקט לקבלן בכתב לסלק ממקום המבנה חומרים, ציוד ומתקנים אחרים בתוך זמן סביר שינקוב בהוראתו והקבלן לא סילקם או שלא ביצע פעולה אחרת בהתאם להוראות המנהל, החברה רשאית (אך לא חייבת) לבצע את הפעולות האמורות על חשבון הקבלן, בעצמו או בכל דרך אחרת, והקבלן יישא בהוצאות הכרוכות בכך, בתוספת של 6% מהן כתמורה להוצאות משרדיות.

## 53. בדק ותיקונים

53.1. <u>הגדרות</u>

53.1.1. בחוזה זה "**תקופת הבדק**" פירושה:

בחלק הפרויקט המתייחס לעבודות בינוי - תקופה של 24 (עשרים וארבע) חודשים שמניינה מיום הוצאתה של תעודת גמר למבנה כולו (לרבות תעודת גמר מותנית כהגדרתה לעיל), אלא אם נקבע אחרת במסגרת הליכי המכרז.

53.1.2. מובהר, כי ככל שמדובר שהעבודות הנן להקמת מבנה או ברכיבים של מבנה אשר מפורטים בתוספת הראשונה לחוק המכר (דירות), התשל"ג-1973 (להלן: "**חוק המכר – דירות**"), תתווסף לתקופת הבדק הנקובה לעיל, גם תקופת הבדק הנקובה בתוספת לחוק הנ"ל ובנוסף לתקופה האמורה בס"ק 1.

53.1.3. תקופת הבדק ביחס לאי התאמה יסודית, תהיה בהתאם להוראות חוק המכר דירות ולא תפחת בכל מקרה מ 24 חודשים.

53.1.4. ככל שיחולו שינויים בהוראות התוספת לחוק המכר – דירות, תקופת הבדק לפי הסכם זה, תהיה בהתאם לאמור בהסכם זה או כקבוע בחוק המכר דירות הגבוה מבניהם.

53.2. ניתנה תעודת גמר חלקית לחלק מהמבנה שעל פי הנסיבות ניתן לעשות בו שימוש בנפרד מיתר חלקי המבנה, תתחיל תקופת הבדק לגבי אותו חלק מהמבנה ביום מתן תעודת הגמר החלקית.

53.3. נקבעה במסמכי המכרז תקופה השונה מהאמור לעיל, יחול האמור באותם מסמכים.

53.4. נוצר או נתגלה במבנה, תוך תקופת הבדק, נזק או פגם כלשהם, יהא הקבלן חייב לתקנם על פי הוראות בכתב של מנהל הפרויקט ויחולו הוראות אלה:

53.4.1. נזק או פגם, שאירעו עקב סיבות התלויות בקבלן, יתוקנו על ידי הקבלן ועל חשבונו ללא תוספת תמורה מצד החברה;

53.4.2. נזק או פגם, שאירעו עקב סיבות שאינן התלויות בקבלן, יתוקנו על ידי הקבלן ויחולו הוראות חוזה זה, ביחס לאותה הוראה של מנהל הפרויקט וביחס לאותה עבודה; והכל ובלבד שדרישה כאמור תימסר לקבלן במהלך תקופת הבדק.

53.5. הוראות סעיף קטן (2) יחולו גם לגבי כל נזק או קלקול שהתהווה תוך תקופת הבדק בכל תיקון שבוצע לפי הסכם זה.

53.6. אין באמור בסעיף קטן (2) כדי לגרוע מכל חובה אחרת של הקבלן לפי החוזה או מכוחו.

53.7. אין באמור בסעיף זה כדי לגרוע מחבותו של הקבלן בגין פגמים, ליקויים וקלקולים במבנה, בהתאם לכל דין.

53.8. הקבלן יתקן את כל הנזקים ו/או הפגמים ו/או הליקויים שנתגלו, במהלך תקופת הבדק, בהתאם להוראות הסכם זה בדבר ביצוע העבודות, באופן רציף וקבוע, ללא הפסקה עד

להשלמתם המלאה, כל זאת בהתאם ללוחות הזמנים שייקבעו על-ידי המנהל. תשומת לב מיוחדת תינתן לעבודות שעתידות להיות מכוסות או מוסתרות.

53.9. דרכי הביצוע ו/או השיטות לתיקון הנזקים ו/או הפגמים בתקופת הבדק ייקבעו על-ידי מנהל הפרויקט, ובהיעדרו על-ידי המפקח ויאושרו על-ידי המנהל.

53.10. בעת ביצוע עבודות התיקון של הנזקים או הפגמים, יפעל הקבלן בהתאם להוראות הסכם זה בדבר הפחתת המטרדים או ההפרעות לציבור, והוא יימנע ככל האפשר מגרימת אי נוחות לציבור (בעיקר, באתרים הפתוחים לקהל הרחב).

53.11. עם השלמת העבודות לתיקון, יפעל הקבלן לקבלת כל האישורים הדרושים המצביעים על סיום העבודות ותיקון כל הנזקים ו/או הפגמים ו/או הליקויים שנתגלו, ורק לאחר מכן – יועברו לבדיקת המנהל.

53.12. עם תום תקופת הבדק הנקובה לעיל, ייקבע על-ידי החברה מועד לקיומה של ביקורת בדק לבחינת השלמת המבנה באופן סופי. הקבלן יוזמן להשתתף בביקורת הבדק, וזאת על-ידי מתן הודעה בכתב בת 7 (שבעה) ימים מראש.

53.13. לאחר סיום ביקורת הבדק כאמור לעיל, ואישור תיקון כל הליקויים ו/או הפגמים ו/או הנזקים, לשביעות רצונה המלא של החברה, תינתן לקבלן תעודה סיום מבנה. מתן תעודת סיום המבנה, תהווה תנאי להשבת ערבות הבדק לידי הקבלן.

53.14. **<u>ערבות בדק</u>**

53.14.1. לאחר מתן תעודת גמר למבנה, הקבלן יהא רשאי להחליף את הערבות שנתן להבטחת ביצוע המבנה בערבות לביצוע הבדק, שתוקפה יהא לכל תקופת הבדק (להלן: "**ערבות הבדק**"). הערבות תהה בנוסח נספח ז'.

53.14.2. סכומה הראשוני של ערבות הבדק יהא 5% מסך כל התשלומים ששולמו ו/או שיש לשלמם לקבלן בגין הפרויקט.

53.14.3. ערבות הבדק תהיה בנוסח שייקבע על-ידי החברה והמצ"ב כנספח , והיא תהיה צמודה למדד כהגדרתו בחוזה זה.

53.14.4. מקום שהפרויקט משלב עבודות בינוי ותשתית, תופחת ערבות הבדק בהתאם להוראות סעיף קטן (2) עלפי היחס של חלק העבודות שבוצע בפועל( בינוי או תשתית) מסך כלל ערבות הבדק שנמסרה על ידי הקבלן.

54. **ביצוע במקום הקבלן**

54.1. אם לא ימלא הקבלן אחרי התחייבויותיו לפי חוזה זה, לרבות, לעניין תיקון ליקויים ו/או פגמים ו/או נזקים בתקופת הבדק, וזאת לאחר שניתנה לו הודעה מוקדמת בכתב של 14 יום בו נדרש להשלים או לבצע עבודות מסוימות, החברה תהיה רשאית לבצע את העבודות האמורות על-ידי קבלן אחר או בכל דרך אחרת, ואם ההוצאות הכרוכות במילוי התחייבויותיו כאמור חלות על הקבלן, החברה תהיה רשאית לנכות את ההוצאות האמורות, בתוספת של 6% מהן כפיצוי מוסכם, מכל סכום שיגיע לקבלן בכל עת או לגבותן מהקבלן בכל דרך אחרת.

54.2. אין באמור לעיל כדי לגרוע מכל סעד אחר או נוסף העומד לרשות החברה בגין הפרת ההסכם.

**תשלומים**

55. מוסכם על הקבלן כי ביצוע תשלומים ייעשה בהתאם לחשבונות שיוגשו על ידי הקבלן **בהתאם מפורט בנספח ה'**.

56. **חשבון סופי וסילוק דרישות הקבלן**

**כל ההוראות ביחס לחשבון הסופי יהיו בהתאם להוראות החוזה, כל האמור בסעיף זה להלן בא להוסיף ולא לגרוע. במקרה של סתירה בין האמור בסעיף זה להלן לבין הוראות נספח נספח ה' לתנאי החוזה יגברו הוראות נספח נספח ה' לתנאי החוזה.**

56.1. לא יאוחר מ-60 יום מיום מתן תעודת הגמר (לרבות תעודת גמר מותנית), יגיש הקבלן למנהל הפרויקט חשבון סופי בצירוף כל המסמכים הקשורים בו (בחוזה זה: "**החשבון הסופי**").

56.2. לחשבון הסופי יצורפו המסמכים, הרישומים, התעודות והתוכניות המתעדים את המבנה ואת העבודות, לרבות, כל השינויים במבנה שאושרו על-ידי החברה. כמו כן, יצורפו לחשבון הסופי כל האישורים ו/או הדיווחים ו/או הבדיקות שנדרשו במסגרת רשימת הבדיקות והאישורים.

56.3. החשבון הסופי יכלול רשימה סופית וממצה של תביעותיו ודרישותיו. כל דרישה, תביעה, זכות או צפייה שלא מצאו את ביטוייהן המפורש בחשבון הסופי ייראו כאילו הקבלן ויתר עליהן ולא יהא רשאי לתבוע בגינן. הקבלן יצרף לחשבון הסופי, כתב הצהרה וויתור על תביעות, בהתאם לנוסח המצורף **כנספח ד'** להסכם זה.

למען הסר כל ספק יובהר, כי חשבון סופי שישתמע ממנו שהקבלן שומר לעצמו זכויות ו/או תביעות ו/או דרישות שאינן מפורטות ומנויות בו, לא ייחשב כחשבון סופי והחברה תהיה רשאית להתעלם ממנו ולהשיבו לקבלן.

אין באמור כדי לחייב את החברה להיענות לאילו מדרישות הקבלן, בין שהופיעו בין שלא הופיעו בחשבון הסופי.

56.4. אין באמור בסעיף-קטן (2) לעיל כדי למנוע מהקבלן להגיש כנגד החברה הודעת צד שלישי בתביעות שהוגשו נגד הקבלן בקשר עם חוזה זה, אולם אם ביקש הקבלן להגיש הודעת צד שלישי כנגד החברה במהלך תקופת ההתיישנות, וקמה מניעה מכוח דין או מכוח החלטה שיפוטית חלוטה לעשות כן, יהא זכאי הקבלן להגיש כנגד החברה תביעת שייבוב.

56.5. היקף החשבון הסופי לא יעלה על 5% מהסכום המצטבר שהופיע בחשבון הביניים האחרון שלפני החשבון הסופי. מובהר, כי אם עובר להגשת החשבון הסופי יתברר כי היקפו עולה על השיעור הקבוע בסעיף-קטן זה, יהא הקבלן רשאי להגיש חשבו ביניים נוסף, ולאחריו את החשבון הסופי.

56.6. מנהל הפרויקט יחשב ויקבע את הסכום המגיע לקבלן לסילוק סופי של כל דרישותיו בגין החוזה, על פי הוראות החוזה ועל סמך כל החומר שנאסף בפניו בקשר לביצוע העבודה. מנהל הפרויקט יגיש את המלצותיו לחברה והחברה תקבע על פיהן את גובה התשלום הסופי, בניכוי כל סכום ששולם לקבלן כתשלומי ביניים במהלך ביצוע המבנה וכל סכום המגיע לחברה מהקבלן בקשר עם חוזה זה (להלן: "**התשלום הסופי**").

56.7. תנאי לתשלום החשבון הסופי הנו חתימה על כתב סילוק תביעות בנוסח כפי שיקבע על-ידי החברה מעת לעת, וקיומן של יתר הדרישות בחוזה זה ביחס לאותו שלב, לרבות המצאתה של ערבות הבדק וקיום כיסויים ביטוחים כנדרש. סירב הקבלן לחתום על מסמך סילוק התביעות

או ביקש לסייג את האמור בו, אולם קיים את יתר הדרישות לשלב זה, תשלם החברה לקבלן את הסכום שאינו שנוי במחלוקת.

56.8. התשלום הסופי ישולם בתוך 90 (תשעים) ימים לאחר אישור החשבון הסופי, ב-10 לחודש הקרוב ביותר מתום 90 (תשעים) הימים. יחד עם התשלום הסופי, יועברו לידי הקבלן התשלומים שעוכבו מתוך חשבונות הביניים.

56.9. חשבון סופי ששולם לאחר המועד שקבוע בחוזה זה לתשלומו יישא רי החשב הכללי. תחילת המועד לחישוב הרי תהא בתחילת החודש שלאחר המועד שנקבע לביצוע התשלום.

57. **תשלומי יתר**

57.1. אם יימצא בשלב הכנתו ואישורו של החשבון הסופי, כי סך כל התשלומים שהועברו עד אותה עת לקבלן, עולה על סך כל התמורה המגיעה לו, הרי שההפרש הוא תשלום ששולם ר לקבלן ועל הקבלן להחזירו לחברה במזומן, תוך 15 יום ממועד שהתקבלה אצל הקבלן דרישתה בכתב של החברה, בתוספת רי החשב הכללי, מיום היווצרות החוב ועד לתשלום בפועל.

57.2. אין באמור לעיל גורע מזכותה של החברה לקזז את תשלומי היתר בתוספת ההצמדה כאמור, מכל סכום המגיע ממנו לקבלן או לגבותם באמצעות חילוט הערבויות שהקבלן המציא לחוזה זה או לכל חוזה אחר שבינו לבין החברה או לגבותם בכל דרך אחרת.

57.3. הוראות סעיף זה יחולו בשינויים המחויבים אם יתברר במהלך תקופת הבדק (עד לגמר החוזה כהגדרתו להלן), כי החשבון הסופי כפי שאושר הנו שגוי או מבוסס על נתונים לא מדויקים, וחובת ההשבה של הקבלן בגין תשלום ר תחול גם במקרה זה.

58. **התייקרויות ושינויי מחירים**

58.1. מחירי היחידות המפורטים בכתב הכמויות לרבות בעבור ציוד, חומרים, שכר עבודה והוצאות אחרות **יהיו קבועים ולא ישתנו לרבות בגין שינויי מדד**.

58.2. ההוראות להלן יחולו בהיעדר הוראה אחרת במסמכי המכרז.

58.3. בסעיף זה –

58.3.1. ***"המדד"*** : מדד מחירי תשומות הבנייה כפי שמתפרסם מזמן לזמן על-ידי הלשכה המרכזית לסטטיסטיקה, **אלא אם נקבע מדד אחר שנקבע על-ידי החברה במסמכי המכרז**.

58.4. נגרם עיכוב בביצוע המבנה וקבע מנהל הפרויקט כי העיכוב נגרם מסיבות התלויות בחברה בלבד, ועלה המדד לאחר חלוף המועד, שנקבע לפני כן כיום סיום ביצוע המבנה (בסעיף זה "**המועד המקורי**"), יראו את כל העבודה שבוצעה במבנה לאחר המועד המקורי כאילו בוצעה בחודש שבו חל המועד המקורי, באופן שהחברה תחוב בתשלום תנודות המדד בלבד בגין תקופת העיכוב ככל שנגרמה מסיבות התלויות בה והדבר יהווה אף פיצוי מלא, סופי ומוחלט לקבלן בגין עיכובים.

58.5. למען הסר כל ספק לא יחולו התייקרויות לגבי תשלומים לבצוע חלקי מבנה אשר עבורם נקבע מחיר סופי, או אשר לגביהם שולמה מקדמה לקבלן, על אותו סכום ששולם כמקדמה.

58.6. הוברר כי התמורה הסופית שנקבעה על ידי מנהל הפרויקט ו/או המנהל, עולה על כל תשלומי הביניים ששולמו לקבלן, יראו את יתרת התשלום לקבלן לפי המחירים המקוריים שנקבעו בחוזה, כעבודה שבוצעה כולה ביום סיום המבנה בפועל.

**<u>סיום החוזה או אי המשכת ביצועו</u>**

**59. גמר החוזה**

59.1. בתום תקופת הבדק, ובכפוף לביצוע מלא של כל התחייבויות הקבלן לפי החוזה, ימסור המנהל לקבלן אישור בכתב על כך שהמבנה בוצע והושלם בהתאם לחוזה וכי כל עבודות הבדק והכרוך בהן בוצעו אף הן בהתאם לחוזה.

59.2. מסירתו של מסמך כאמור אינה פוטרת את הקבלן מאחריות המוטלת עליו לפי החוזה ולפי כל דין.

**60. ביטול החוזה וסילוק יד הקבלן ממקום המבנה**

60.1. החברה תהיה רשאית לבטל חוזה זה ולסלק את ידו של הקבלן ממקום המבנה ולהשלים את המבנה בעצמו או באמצעות קבלן אחר או בכל דרך אחרת ולהשתמש לשם כך בכל החומרים והמתקנים (כהגדרתם בסעיף-קטן (2) להלן) שבאתר לפי שיקול דעתו, בכל אחד מהמקרים המנויים להלן:

60.1.1. כשהקבלן לא התחיל בביצוע המבנה במועד שנקבע בצו התחלת עבודה או שהפסיק את ביצועו או כשהסתלק מביצוע המבנה בכל דרך אחרת, והכל אם קיבל הוראה בכתב מהמנהל להתחיל או להמשיך בביצוע המבנה, לפי העניין, ולא ציית לה תוך 14 יום מיום שקיבלה;

60.1.2. כשיש בידי המנהל הוכחות, שהקבלן אינו מבצע את המבנה בהתאם לחוזה ולמסמכי החוזה, לרבות לוח הזמנים השלדי ואבני הדרך הקבועות בו, לאחר שנתן על כך התראה מפורטת והקבלן לא תיקן את הליקוי בתוך פרק זמן שנקבע בהתראה, ואם לא ננקב בה פרק זמן – בתוך 14 ימים מעת שנמסרה ההתראה.

60.1.3. כשהקבלן הסב את החוזה, כולו או כל חלק ממנו, בניגוד להוראות חוזה זה;

60.1.4. כשהקבלן העסיק קבלן משנה שלא בהתאם להוראות חוזה זה, ולא נענה להוראת מנהל הפרויקט לסלקו מביצוע המבנה, בתוך 14 ימים מיום שנמסרה לו דרישת מנהל הפרויקט בכתב לסלקו;

60.1.5. כשהקבלן פשט את הרגל או כשניתן נגדו צו כינוס נכסים או כשעשה סידור עם או לטובת נושיו ובגוף מאוגד, כשהגוף בפירוק – פרט לפירוק ללא חיסול עסקים אלא לשם יצירת גוף מאוגד אחר ובאישור החברה, ובלבד שיהיה הגוף המאוחד קבלן רשום לפי החוק;

60.1.6. כשיש בידי המנהל הוכחות, להנחת דעתו, שהקבלן או אדם אחר בשמו של הקבלן נתן או הציע לאדם כלשהו שוחד, בקשר לחוזה או לכל דבר הכרוך בביצוע החוזה ובלבד שניתן לקבלן, אם רצונו בכך, להשמיע טענותיו בפני המנהל;

60.1.7. כשהקבלן הושעה מרישום בפנקס הקבלנים וחלפו 30 ימים מיום ההשעיה מבלי שניתן צו של ערכאה מוסמכת המתלה את תוקף ההשעיה;

60.1.8. כשהקבלן הורשע בפלילים בעבירה שיש חשש ממשי כי יש בה כדי לפגוע בקיום התחייבויותיו לפי החוזה.

60.2. סולקה ידו של הקבלן ממקום המבנה, באמצעות הודעה בכתב מהמנהל, רשאית החברה לנהוג כדלהלן:

60.2.1. להשתמש בכל החומרים והמתקנים, או בכל חלק מהם, המצויים במקום המבנה, לצורך השלמת המבנה; לעניין סעיף-קטן (2) זה, "המתקנים" משמעותם: המתקנים אשר הוכנו, הובאו ו/או הורכבו במיוחד לביצוע המבנה, כגון: תבניות, פיגומים ותמיכות. הורתה כך החברה, יקבע מנהל הפרויקט את שווי השימוש במתקנים, וזה ישולם לקבלן או יקוזז מכל סכום לו הוא זכאי.

60.2.2. לדרוש מהקבלן, באמצעות הודעה בכתב מהמנהל, לסלק ממקום המבנה את כל החומרים, הציוד והמתקנים או חלק מהם. לא ציית הקבלן לדרישה זו, תוך 14 יום או פרק זמן ארוך יותר שקבע מנהל הפרויקט בכתב, החברה רשאית לסלקם ממקום המבנה לכל מקום שיראה בעיניו, על חשבון הקבלן, בתוספת 6%.החברה לא תהיה אחראית לכל נזק או אבדן שייגרמו להם, זולת נזק שנגרם במזיד או ברשלנות חמורה על ידי החברה או מי מטעמה.

60.2.3. לחלט את הערבות שהגיש הקבלן, כולה או חלקה, לכיסוי הנזקים שנגרמו לחברה בשל הפרת החוזה על ידי הקבלן.

60.3. סילקה החברה את ידו של הקבלן, הרי שמבלי לגרוע מן האמור, יחולו ההוראות שלהלן:

60.3.1. החברה תהיה רשאית לתת הוראות להשלמת המבנה בהתאם לחוזה, על ידי קבלן אחר, לפי שיקול דעתה הבלעדי של החברה ולקבלן לא תהיה כל טענה או זכות בעניין זה. תנאי ההתקשרות עם הקבלן האחר ייקבעו על ידי החברה ובלבד ששיקפו תמורה הוגנת וראויה על פי שיקול דעתה של החברה.

60.3.2. הוצאות השלמת המבנה כאמור לעיל יהיו על חשבון הקבלן והוא יישא בנוסף להוצאות האמורות בתוספת של 6% מהן כתמורה להוצאות החברה;

60.3.3. בגדר הוצאות השלמת המבנה כאמור בסעיף קטן (2) יבואו גם הוצאות סילוקם של חומרים, ציוד ומתקנים אחרים שהותיר הקבלן ושהמנהל הורה על סילוקם כאמור, והללו לא סולקו.

60.3.4. מנהל הפרויקט יזמין את הקבלן לערוך מדידות של העבודות שבוצעו עד למועד סילוק ידו וכן לערוך את רשימת החומרים והמתקנים (כהגדרתם בסעיף-קטן 2(א) לעיל) של הקבלן המצויים במקום המבנה;

60.3.5. הקבלן יגיש חשבון סופי בהתאם להוראות חוזה זה, ואילו התשלומים בפועל המגיעים לצדדים ייקבעו בהתאם להוראות סעיף זה;

60.3.6. נתפס מקום המבנה, החברה לא תהיה חייבת לשלם לקבלן סכום כלשהו בקשר לחוזה, אלא תשלום בגין העבודות שכבר בוצעו ושתמורתן טרם שולמה וכן שווי ראוי בגין השימוש בחומרים ובמתקנים כהגדרתם לעיל של הקבלן שהחברה עשתה בהם שימוש, בניכוי כל סכום שהחברה זכאית לנכות מן הכספים המגיעים לקבלן, לרבות נזקיו והוצאותיו בשל הפרת החוזה על ידי הקבלן.

60.4. עלה הסכום הכולל של תשלומי הביניים והתשלומים האחרים ששולמו לקבלן לפני תפיסת מקום המבנה, על הוצאות השלמת המבנה ובדקו שייקבעו על יסוד חשבונות סופיים שיאושרו על-ידי המנהל, לרבות התוספת האמורה לעיל, ושל פיצויים על נזקים שנגרמו לחברה בשל הפרת החוזה, על אומדן שכר החוזה – יהיה הקבלן חייב בתשלום ההפרש שבין הסכום הכולל כאמור לבין אומדן שכר החוזה.

60.5. נותרה יתרה לזכותו של הקבלן בגין עבודות שביצע עד לסילוק ידו מהאתר, לאחר ניכוי תשלומי הביניים והתשלומים האחרים ששולמו לקבלן לפני סילוק ידו ולאחר ניכוי כל הנזקים שנגרמו לחברה בשל הפרת החוזה, תשלם החברה לקבלן את היתרה.

60.6. זולת אם הודיעה על כך החברה מפורשות ובכתב, הרי שתפיסת מקום המבנה וסילוק ידו של הקבלן ממנו, לפי סעיף קטן (1), אינן מפקיעים את זכויות החברה על פי חוזה זה ועל פי כל דין. האמור לא יחול על זכויות החברה אשר מעצם טיבן תלויות בתפיסת האתר על ידי הקבלן ובביצוע העבודות על ידו.

60.7. הוראות סעיף זה באות להוסיף על זכויות הצדדים לפי כל דין ולא לגרוע מהן.

**<u>סעדים ותרופות</u>**

61. **קיזוז**

61.1. החברה רשאית לקזז כנגד כל סכום המגיע ממנו על-פי חוזה זה, כל חוב המגיע לה על-פי חוזה זה או על-פי כל חוזה אחר שבינה לבין הקבלן, וכן כל חוב קצוב אחר המגיע מן הקבלן לחברה לפי כל חוזה ו/או הדין.

61.2. מבלי לגרוע מכל הוראה אחרת בהסכם זה, מובהר כי החברה רשאית לנכות כל סכום שיגיע לו מהקבלן בהתאם להוראות ההסכם זה ו/או מכל סכום שיגיע לקבלן בכל זמן שהוא מאת החברה מכוח התקשרות אחרת שבין הצדדים, כל פיצוי ו/או נזק ו/או חוב ו/או תשלום המגיעים לחברה על-פי הסכם זה.

61.3. בנוסף, החברה תהא רשאית לגבות מהקבלן כל פיצוי ו/או נזק ו/או חוב ו/או תשלום כאמור, בכל דרך אחרת כולל על-ידי מימוש הערבויות הנזכרות בהסכם זה. תשלום הפיצויים או ניכויים אין בהם כשלעצמם משום שחרור הקבלן מהתחייבויותיו להשלים את ביצוע העבודות או מכל התחייבות אחרת לפי ההסכם.

61.4. הוראות סעיף זה אינן גורעות מזכותה של החברה לגבות את החוב האמור בכל דרך אחרת, לרבות באמצעות חילוט הערבויות שהקבלן המציא לחוזה זה או לכל חוזה אחר שבינו לבין החברה.

61.5. למרות האמור בכל דין, לא תהיה לקבלן זכות לקזז מתשלומים בהם הוא חייב כלפי החברה כל תשלום המגיע לו מאת החברה זולת תשלומים על פי חשבון שהגיש לפי חוזה זה וככל אשר אושר לתשלום.

## 62. איחורים בביצוע העבודות

62.1. אם לא ישלים הקבלן את העבודות במועד שנקבע במכרז ובהסכם זה, הרי החל מיום הראשון לאיחור מן המועד הסופי להשלמת העבודות כאמור, מתחייב הקבלן לשלם למזמין כפיצוי קבוע ומוסכם מראש בגין כל יום איחור ישלם הקבלן פיצוי מוסכם בסכום בש"ח השווה ל- 0.1% (עשירית האחוז) בגין כל יום איחור, ולא פחות מסכום של 1,000 ₪ בגין כל יום איחור, אך לא יותר מ- 10% מסכום החוזה מעודכן. לעניין סעיף זה "***יום איחור***" הנו כדלקמן:

62.1.1. בכל הנוגע **לאיחור בתחילת ביצוע העבודות**, ימדדו ימי האיחור מן הנקוב בצו התחלת עבודה;

62.1.2. בכל הנוגע לאיחור בגין אי-ביצוע העבודות ברצף והפרת הנחיות החברה לתיקון הפרה זה, ימדדו ימי האיחור מן המועד שבו ייקבע בהודעה בכתב מטעם המפקח לקבלן;

62.1.3. בכל הנוגע לאיחור בגין אי-השלמת העבודות במועד, ימדדו ימי האיחור מן המועד שבו היה על הקבלן להשלים את ביצוע העבודות כאמור;

"***יום***" לעניין סעיף זה, הנו יום עבודה בלבד, לא כולל שבתות, מועדים וחגים (לרבות חגים ומועדים המוכרים על-פי הדת המוסלמית).

62.2. לסכום הפיצוי המוסכם בגין האיחור, יצורף מע"מ כדין והוא יהיה צמוד למדד תשומות הבניה שהיה ידוע בחודש הגשת הצעתו של הקבלן למכרז.

62.3. מובהר כי הפיצוי בגין כל יום של איחור כנזק הנו פיצוי מוערך ומוסכם מראש ומבלי שהחברה תהיה חייב להוכיח את נזקיה. עוד מובהר כי תשלום הפיצוי המוסכם בגין האיחור, אין בו כדי למנוע מהחברה לתבוע מהקבלן בנוסף לפיצוי זה, גם את כל הנזקים שנגרמו לה בפועל עקב פיגורים בהשלמת העבודות. הקבלן מסכים בזאת כי החברה תהיה רשאי לגבות סכומים אלה מהקבלן בכל דרך שיראה לנכון, לרבות, על-ידי קיזוז הפיצוי ו/או הנזקים מן התמורה המגיעה לקבלן על-פי הסכם זה ו/או על-ידי חילוט הערבות שהפקיד בידי החברה.

62.4. בנוסף ומבלי לגרוע מן האמור לעיל, מסכימים בזאת הצדדים כי אם הקבלן לא ישלים את ביצוע העבודות במועד הקבוע על פי ההסכם, תהא החברה רשאית לעכב את כל התשלומים שנותר לשלם לקבלן (לאחר ניכוי הפיצויים והנזקים שנגרמו לה), ככל שיגיעו לקבלן עפ"י הוראות הסכם זה.

62.5. תשלום הפיצויים או קיזזם כאמור בסעיף זה, אין בהם כשלעצמם משום שחרור הקבלן מהתחייבותו להשלים את העבודות בהתאם להוראות הסכם זה, או משום שחרור מכל התחייבות אחרת שלו לפי ההסכם.

62.6. החברה רשאית לנכות כל סכום שיגיע לו מהקבלן בהתאם להוראות ההסכם מכל סכום שיגיע לקבלן בכל זמן שהוא מאת המזמין, וכן יהא רשאי לגבותו מן הקבלן בכל דרך אחרת, לרבות, על דרך קיזוז סכומים המגיעים לקבלן מכוח התקשרויות אחרות שבין הצדדים או חילוט בטחונות שהפקיד מכוח התקשרויות אחרות כאמור.

62.7. להסיר ספק, מובהר כי תרופות החברה עפ"י סעיף זה, באות להוסיף על תרופותיה עפ"י כל דין.

63. **חוסר אפשרות להמשיך את ביצוע המבנה**

63.1. אם יתגלה בכל עת, שאין אפשרות להמשיך בביצוע המבנה, כולו או מקצתו, מפאת כל סיבה שאינה תלויה בקבלן, יפנה הקבלן לחברה והחברה תיתן לקבלן אישור בכתב, כי אמנם אין אפשרות להמשיך בביצוע המבנה, כולו או מקצתו, והקבלן ימלא אחר הוראות המנהל בכל הנוגע לאי המשכתו של ביצוע המבנה כאמור.

63.2. נקבע כי אין אפשרות להמשיך בביצוע המבנה, תשלם החברה לקבלן את ערך העבודה שבוצעה עד לתאריך מתן האישור האמור, בהתאם לשיעורים ולמחירים הנקובים בכתב הכמויות ו/או בפקודות השינויים, לפי העניין, או הוצאות ההתקשרות (כהגדרתן בחוזה זה), לפי הגבוה מבניהם.

63.3. תשלום הסכומים האמורים בסעיף-קטן (2) הוא לסילוק סופי ומוחלט של כל תביעות הקבלן, לרבות תביעות פיצויים ותביעות בגין הוצאות שנגרמו עקב אי-המשכתו של ביצוע המבנה כאמור.

63.4. הורה המנהל לקבלן לסלק ממקום המבנה חומרים, ציוד ומתקנים אחרים, והקבלן לא סילקם או שלא ביצע פעולה אחרת בהתאם להוראות המנהל לפי סעיף קטן (1) לעיל, החברה רשאית לבצע את הפעולות האמורות על חשבון הקבלן, בין בעצמה ובין בכל דרך אחרת, והקבלן יישא בהוצאות הכרוכות בכך, בתוספת של 6%. החברה לא תהיה אחראית לכל נזק או אבדן שייגרמו להם, זולת נזק שנגרם במזיד או ברשלנות חמורה על ידי החברה או מי מטעמה.

**<u>שונות</u>**

64. **היעדר זכות עיכבון וזכות קיזוז**

למען הסר כל ספק, מובהר בזאת כי לקבלן לא תהיה זכות עיכבון ו/או זכות קיזוז מכל סוג שהן במבנה ו/או בעבודות ו/או בכל חלק מהם ו/או בכל עניין אחר הקשור בחוזה זה, והוראות סעיף 5 לחוק הקבלנות, התשל"ה-1974 וסעיף 53 לחוק החוזים (חלק כללי), תשל"ג-1973 לא יחולו ביחס לקבלן. הפרת הוראות סעיף זה, תהווה הפרה יסודית של חוזה זה.

65. **התיישנות חוזית**

65.1. למרות האמור בכל דין, תביעות שיש לקבלן או מי מטעמו כנגד החברה או מי מטעמה, בקשר עם חוזה זה, יתיישנו בתום שלוש שנים ממועד היווצרות העילה או ממועד מתן תעודת גמר, תעודת גמר חלקית או תעודת גמר מותנית, ולפי המאוחר מבניהם.

65.2. הקבלן מצהיר ומאשר כי עניינו של חוזה זה אינו במקרקעין וכי קביעתה של תקופת התיישנות מקוצרת כאמור בסעיף זה הנה בהתאם לסעיף 19 לחוק ההתיישנות, התשי"ח-1958.

65.3. אין באמור בסעיף זה כדי למנוע מן הקבלן להגיש כנגד החברה הודעת צד שלישי בתביעות שהוגשו נגדו בקשר עם חוזה זה, אף לאחר תקופת ההתיישנות המקוצרת לפי סעיף זה.

66. **כניסה לתקף של החוזה**

הסכם זה ייכנס לתוקפו עם חתימתו על-ידי מורשי החתימה מטעם החברה.

67. **היעדר יחסי עובד ומעביד, היעדר יחסי שליחות, היעדר יחסי שמירה**

67.1. הקבלן וכל מי מעובדיו, שלוחיו, יועציו או מי מטעמו לא ייחשב לעובד של החברה. אם ייקבע בפסק דין כי מי מטעם הקבלן הוא עובד של החברה, יהא על הקבלן לשפות את החברה בגין כל עלות שתושת עליו בשל קביעה זו. החברה תיתן לקבלן הזדמנות סבירה להתגונן בפני תביעה או דרישה כאמור.

67.2. חוזה זה כשלעצמו לא יוצר בין החברה ו/או מי מטעמה לבין הקבלן ו/או מי מטעמו יחסי שליחות, סוכנות, נציגות וכיוצא באלה. אם תושת על החברה ו/או מי מטעמה עלות או חבות בשל קביעה שיפוטית לפיה הציג עצמו הקבלן כסוכן, כשלוח או כנציג של החברה, ישפה הקבלן את החברה בגין כל עלות כאמור.

67.3. החברה לא תחוב בכל צורה שהיא בחובות שמירה ביחס לציוד, חומרים ומוצרים שהותיר הקבלן באתר או במקום אחר, בין אם בזמן ביצוע העבודה, בין אם בזמן הפסקת עבודה ובין אם לאחר סיום העבודה או לאחר סילוק היד של הקבלן מהמקום, למעט חומרים ומתקנים שהחברה עושה בהם שימוש בהתאם הוראות חוזה זה.

68. **שמירת זכויות וסעדים**

68.1. להסיר ספק מוצהר ומוסכם בזה מפורשות, כי כל אימת שבהסכם זה הוקנו או ניתנו לחברה (לרבות באמצעות המפקח) תרופה ו/או סעד ו/או סמכות ו/או כוח כלשהם כלפי הקבלן, לא בא הדבר לגרוע מכל תרופה או סעד העומדים וגם /או שיעמדו לחברה לפי כל דין, לרבות חוק החוזים (תרופות בשל הפרת חוזה) תשל"א-1970 וחוק הסכם הקבלנות, תשל"ד-1974, והחברה תוכל, עפ"י שיקול דעתה הבלעדי, לנקוט כנגד הקבלן בכל תרופה ו/או סעד ו/או סמכות ו/או כוח כפי שימצא לנכון.

68.2. כל המועדים הנקובים בהסכם ו/או בנספחיו ו/או בלוח הזמנים המפורט, מהווים תנאי עיקרי ויסודי בו.

69. **חוזה ממצה**

69.1. חוזה זה לא ניתן לשינוי אלא בכתב ומראש, בחתימת מורשי החתימה כדין של הצדדים.

69.2. לא יהא תוקף לכל הבנה, הבטחה, מצג, אישור, הצהרה, כוונה או הסכמה של הצדדים, בין לפני ובין אחרי חתימתו של חוזה זה, אשר אינם קבועים בחוזה ובמסמכיו, כפי שיהיו מזמן לזמן ובחתימת מורשי החתימה של החברה. כיוצא בזה, כל הצעה, מסמך, מכתב, תכנית, כתב כמויות ומחירים, מפרט, הצעת מחיר או חילופי דברים מכל סוג שהוא, בין בעל-פה בין בכתב, שהוחלפו בין הצדדים ו/או סוכניהם ו/או נציגיהם ו/או אחרים מטעמם, לפני חתימת חוזה זה, ואשר אינם מצורפים לחוזה זה, הנם בטלים ומבוטלים ולא יהא להם כל תוקף מחייב כלפי הצדדים.

70. **תחולת דין ושיפוט**

70.1. למען הסר ספק כל ספק, מובהר כי על הסכם זה יחול הדין החל במדינת ישראל.

70.2. כל סכסוך בקשר עם הסכם זה, לרבות לעניין כריתתו, קיומו, הפרתו ו/או ביטולו, ידון אך ורק ב המשפט המוסמך מבחינה עניינית לדון בסכסוך, ואשר מקום מושבו הוא בעיר באר שבע בלבד.

71. **כתובות והודעות**

71.1. כתובות הצדדים לצורך הסכם זה הן כמופיע במבוא להסכם.

71.2. כל הודעה שצד אחד צריך לתת למשנהו לפי ההסכם זה, למעט הודעות שיש לרשמן ביומן העבודה, תינתן בכתב בלבד, באחת הדרכים הבאות:

71.2.1. משלוח מכתב רשום לפי כתובת הצד השני כנגד אישור קבלה, ואז יראו את ההודעה כמגיעה ליעדה כעבור שלושה ימי עסקים מזמן מסירתה בדואר.

71.2.2. משלוח באמצעות פקסימיליה, ואז יראו את ההודעה כמגיעה ליעדה בתוך יום עסקים אחד ממועד משלוחה.

71.2.3. במסירה ידנית, ואז יראו את ההודעה כמגיעה ליעדה במועד המסירה.

**ולראיה באנו על החתום:**

| **החברה** | **הקבלן** |
|---|---|
| **באמצעות מורשי החתימה מטעמה** | **באמצעות מורשי החתימה מטעמו ה"ה** |
| | _____ **ת.ז.** _____ |
| | **ו**_____ **ת.ז.** _____. |
| אני הח"מ, דן שווץ, עו"ד, מאשר כי הסכם זה נחתם בשם החברה על-ידי המורשים לחתום בשמה. | אני הח"מ, _____, עו"ד, מאשר כי הסכם זה נחתם בשם הקבלן ע"י המורשים לחתום בשמו על הסכם זה. |
| _____, עו"ד תאריך: _____ | _____, עו"ד תאריך: _____ |

**נספח א'**

**תעודת גמר/תעודת השלמת מבנה (סופית/חלקית/מותנית)**
**חוזה מס'_____("החוזה")**
**(מכרז מס' 09/2022 -לביצוע עבודות הקמת פרגולה ברהט )**

פרטי זיהוי של המבנה

| אתר | שם הקבלן | הערות* |
|---|---|---|
| | | |
| | | |

*** במסגרת ההערות יש לציין במפורש האם התעודה היא סופית, או שמא היא חלקית (ואז לציין את חלק המבנה בגינו נתנה התעודה), או שמא היא מותנית (ואז לציין את התנאים למתן התעודה).**

**תיאור המבנה וייעודו:** _____.

בהתאם להוראות החוזה, הרינו לאשר את השלמת המבנה (במלואו/באופן חלקי – כמפורט לעיל/בתנאים – כמפורט לעיל), ומבלי לגרוע מכל יתר התחייבויות הקבלן שלפי החוזה ו/או האחריות המלאה המוטלת עליו להשלמת הפרויקט (כהגדרתו במסמכי המכרז) באופן מלא ולשביעות רצונה של החברה, ניתן בזה אישור להשלמת המבנה בהתאם לאמור לעיל.

מתן תעודה זו מעיד על תחילת תקופת הבדק כהגדרתה בחוזה, החל מיום _____ (תאריך השלמת המבנה באופן סופי/חלקי/בתנאים הנקובים לעיל).

הערות מנהל הפרויקט:
_____.

הערות המפקח:
_____.

**שם + חתימת מוסר המבנה**
**מטעם הקבלן**
**תאריך:** _____

**חתימת מנהל הפרויקט**

**שם + חתימת מקבל המבנה**
**מטעם החברה**
**תאריך:** _____

**חתימת המפקח**

**נספח ב' לחוזה**

# תעודת סיום מבנה

**חוזה מס' _____("החוזה")**

**(מכרז מס' 09/2022-לביצוע עבודות הקמת פרגולה ברהט)**

פרטי זיהוי של המבנה

| אתר | שם הקבלן | תאריך ביקורת בדק |
|---|---|---|
| | | |
| | | |

בהתאם להוראות החוזה, הריני לאשר כי העבודה כמפורט בחוזה, שעניינה הקמת סככה שוק עירוני רהט , בוצעה והושלמה בהתאם לחוזה וכי כל עבודות הבדק לתיקון ליקויים ו/או פגמים ו/או נזקים בוצעו לשביעות רצוני המלאה.

ניתן להשיב לקבלן את ערבות הבדק.

**בכבוד,**

_____.

**(המנהל)**

**נספח ג' לחוזה**

לכבוד:
חברה כלכלית רהט(2015) בע"מ
( להלן: "החברה")

**ג.א.נ.,**

**הנדון: חוזה מס' _____**
**(מכרז 09/2022 )**
**הצהרה על היעדר תביעות**

1. החוזה שבנדון נחתם ביום _____.

2. מוגש בזאת חשבון סופי של העבודות בגין החוזה שבנדון (להלן: "החשבון הסופי").

3. הרינו להצהיר ולאשר כדלקמן:

4.1. הסכום הכולל והסופי שאנו מבקשים תמורת כל העבודות שביצענו מכוח החוזה או בקשר אליו, ותמורת כל התחייבויותינו שלפי החוזה הינו הסכום המפורט בחשבון הסופי: _____ ₪ (במילים: _____) (להלן: "התמורה הסופית"). בתמורה הסופית כלולים חשבונות ביניים מס' _____, אשר הוגשו אך טרם אושרו.

4.2. על חשבון התמורה הסופית קיבלנו עד כה תשלומים שונים במסגרת חשבונות ביניים, ואנו מאשרים כי עד כה קיבלנו לידינו סך של _____ ₪ (במילים: _____) (להלן: "התמורה ששולמה"); התמורה ששולמה כוללת חשבונות ביניים שאושרו אך טרם שולמו בפועל.

4.3. הרינו לאשר כי עם פרט לתמורה הסופית, אין לנו ולא יהיו לנו כל תביעות ו/או טענות ו/או דרישות ו/או זכות תביעה ו/או זכות קיזוז מכך סוג ומין שהוא כלפי החברה ו/או כל גורם הפועל מטעמה בכל דבר ועניין הקשור בחוזה ו/או בעבודות שבוצעו מכוחו, בין במישרין ובין בעקיפין, למעט, הדרישות המפורשות המפורטות בנספח המצורף למכתבי זה (להלן: "רשימת התביעות הסופית של הקבלן").

4.4. בכפוף לאמור ברשימת הדרישות הסופית של הקבלן, הרינו לאשר כי אנו מוותרים בזאת על כל טענה ו/או דרישה ו/או תביעה ו/או זכות כאמור, בין שידועה לנו במועד החתימה על הצהרה הזו, ובין שאיננה ידועה במועד חתימת הצהרה זו, ולרבות, על כל זכות לתביעה שכנגד ו/או זכות קיזוז כנגד תביעה שתוגש כנגדי על-ידי החברה, ולרבות על כל זכות תביעה כאמור כנגד כל עובד ציבור שפעל מטעם החברה.

4.5. ידועות לי הוראות החוזה בדבר התיישנות תביעות.

5. מובהר כי אין באמור בהצהרה זו כדי לגרוע מכל יתר ההתחייבויות המוטלות עלינו מכוח ההסכם, לרבות, לעניין השלמת תקופת הבדק ותיקון הליקויים ו/או הפגמים ו/או הנזקים במהלך תקופת הבדק כאמור.

ולראיה באנו על החתום:

הקבלן

באמצעות מורשי החתימה מטעמו ה"ה

_____ ת.ז. _____

ו_____ ת.ז. _____.

אני הח"מ, _____, עו"ד, מאשר כי הסכם זה נחתם בשם הקבלן ע"י המורשים לחתום בשמו על הסכם זה.

_____, עו"ד

תאריך: _____

לוטה:
רשימת תביעות לחשבון הסופי

טיוטה

**נספח ד' לחוזה**

## נספח ה' לחוזה לביצוע עבודות הקמת מבנה "מרכז סחר תיירותי " ברהט

## טבלת פיצויים מוסכמים

| מס' סעיף | תיאור הפגם | סכום הפיצוי בש"ח |
|---|---|---|
| 1 | ביצוע עבודה ללא צו התחלת עבודה/היתר | 2,500 ₪ לכל יום |
| 2 | ביצוע עבודה ללא אישור משטרה, בזק, הוט, חברת חשמל | 2,500 ₪ לכל יום |
| 3 | אביזרי בטיחות מוצבים בניגוד לתוכניות | 500 ₪ לכל מקרה |
| 4 | אי שימוש ביומן עבודה חתום מאושר ע"י הפיקוח | 1,000 ₪לכל שבוע |
| 5 | אביזרי בטיחות חסרים כגון : תמרורים, גדר רשת, תאורה, פנסים מהבהבים, מחסום ניו ג'רסי, שילוט להכוונת הולכי רגל וכו'. | 1,000 ₪לכל מקרה/יום |
| 6 | היעדרות מנהל עבודה | הפסקת עבודה במידי ופיצוי המזמין עבור כל הנזקים הנגרמים מכך ושלא יפחתו מ5,000 ₪ ליום |
| 7 | אי ציות להוראות המנהל או המפקח | 2,000 ₪לכל מקרה |
| 8 | אי ביצוע תיקון לאחר מסירת העבודות ע"פ לו"ז שנקבע | פיצוי בשווי 15% ממחיר התיקון הנדרש מעבר לעלות לכל יום מעבר ללו"ז שנקבע |
| 9 | אי ציות להוראות המנהל / המפקח בקשר למועדי תיקון | 500 ₪לכל יום |
| 10 | אי פינוי פסולת/מפגעים מאתר העבודה בגמר יום עבודה | 1,000 ₪לכל יום איחור |
| 11 | אי מילוי אחר הוראות המנהל בקשר לסילוק חומרים שאינם מתאימים לעבודה, או סילוקו של כל חלק מהעבודה שהוקם בחומרים בלתי מתאימים | 500 ₪ לכל מקרה |

| | | |
|---|---|---|
| 12 | איחור במסירת העבודה במועד הקבוע לסיום העבודה | 1,000 ₪ לכל יום איחור ועד 10 אחוז במצטבר מערך העבודה |
| 13 | אי אספקת אמצעי שמירה, גידור ובטיחות בהתאם להוראות המנהל/פיקוח | 6,000 ₪ לכל מקרה, כל יום |
| 14 | אי תיקון נזק לתשתיות ציבוריות | 5,000 ₪ לכל מקרה |
| 15 | אי ביצוע תיקון ליקויים שנתגלו בתקופת הבדק | פיצוי בשווי 30% ממחיר התיקון הנדרש מעבר לעלות |
| 16 | אי ביצוע הוראות המנהל בדבר בטיחות | 1,000 ₪ לכל יום איחור |

מסמך

## נספח ה' לחוזה

# פירוט תשלומים

1. **חשבונות ותשלומים**

הקבלן יגיש לחברה חשבונות חלקיים מצטברים ומפורטים כמפורט להלן:

1.1 **התמורה ומחירי היחידות**

1.1.1 תמורת ביצוע הפרויקט ומילוי כל שאר התחייבויותיו של הקבלן לפי חוזה זה על צרופותיו בהתאם לדרישות החוזה וכל נספחיו לרבות המצאת טופס 4 ותעודת גמר, מתחייבת החברה לשלם לקבלן את התמורה הנקובה בהצעת המציע.

1.1.2 הקבלן לא יהיה זכאי לכל תשלום נוסף בקשר עם העבודות וביצוען לרבות כל החזר הוצאות שהוציא בקשר עם ביצוע חיוביו על פי החוזה.

2. **תקציב הפרויקט**

2.1 **מובהר בזאת, כי פרויקט זה מתוקצב בחלקו על ידי משרד הפנים ועיריית רהט. בהתאם לכך התנאים לאישור התשלומים, יהיו בהתאם ובכפוף להוראות הגורם המתקצב והתשלום יבוצע בכפוף ולאחר קבלת אישורו. הקבלן מתחייב בזאת לצרף אישורים ו/או אסמכתאות הנדרשים ע"י הגורמים המממנים השונים בפרויקט כמפורט לעיל בהתאם לדרישותיהם של כל אחד מהם.**

2.2 **עוד יודגש, כי כל תשלום מותנה בקבלת המימון מאת הגורם המממן. יודגש, כי תחילת עבודות של כל שלב עבודה מותנה בקבלת אישור לקבלת המימון מאת הגורם המממן. עוד יודגש, כי כל שלב יכול להיות מחולק לתתי שלבים בהתאם להראות מכרז זה ו/או הוראות שיינתנו מעת לעת על ידי מנהל הפרויקט ו/או המפקח ו/או כל גורם מוסמך מאת החברה הכלכלית.**

2.3 **ידוע לקבלן כי חלק הפרויקט הממומן על ידי מפעל הפיס, ישולם על ידי מפעל הפיס ישירות לקבלן, והכל בכפוף וכנגד המצאת מלוא האישורים וקיום מלוא התנאים הנדרשים, מבלי להטיל על החברה הכלכלית חבות/אחריות בנדון.**

3. **בנוגע להתייקרויות**

מובהר בזאת, כי לא תשולמנה התייקרויות בביצוע העבודות.

4. **חישוב התמורה**

4.1 הקבלן מצהיר בזה כי התמורה, דרך חישובה ודרכי ביצוע התשלומים כמפורט בחוזה זה, מניחה את דעתו ומהווה תמורה סבירה והוגנת למילוי כל התחייבויותיו לפי חוזה זה, כולל כל ההוצאות הדרושות לביצוע העבודות. מובהר בזה כי לא יאושרו כל תוספת ו/או שינוי במחיר. למען הסר ספק מובהר שגם אם ביצע הקבלן בפועל עבודות ו/או סיפק חומרים ו/או מתקנים מעבר למתחייב על פי התוכניות והמפרטים המהווים חלק מהוראות חוזה זה, לא יהיה זכאי לכל תשלום נוסף מעבר למחיר בהתאם להזמנת העבודה וצו התחלת העבודה, אלא אם העבודות ו/או החומרים ו/או המתקנים הנוספים, כאמור, נכללים בפקודת שינויים חתומה/ות על ידי הקבלן, המפקח והחברה ובה צוינו כל השינויים, העבודות הנוספות ו/או החומרים והתמורה הנוספת בגינם. בוצעו עבודות ו/או חומרים כאמור ללא פקודת שינויים, לא יהיה הקבלן זכאי לכל תשלום בגינם והוא מוותר בזה על כל טענה כלפי החברה והמפקח לרבות טענה בדבר עשיית עושר ולא במשפט.

על אף האמור לעיל, עבור ביצוע העבודות האופציונליות (עבודות פיתוח), ככל שיוזמנו על ידי החברה, התמורה תחושב על פי מדידות בפועל.

4.2. מבלי לגרוע מכלליות האמור לעיל, המחיר כולל :

4.2.1. תאום עם כל הגורמים הפועלים באתר.

4.2.2. כל החומרים, הפחת שלהם והמיסים החלים ו/או שיחולו עליהם לרבות מס קניה, בלו, מכס , מע"מ וכו'.

4.2.3. כל העלויות הכרוכות בעובדים של הקבלן, כולל מסים בגינם, ישירים ועקיפים, משכורות, דמי מחיה וכיו"ב וכן כל ההוצאות הכרוכות בהעסקת מתכננים ו/או יועצים מכל סוג שהוא ו/או מבצעי עבודה ו/או ספקי חומרים מכל סוג שהוא לרבות במעמד של עובדי הקבלן ו/או במעמד של קבלני משנה ו/או קבלנים עצמאיים בכל מעמד אחר.

4.2.4. השימוש באמצעים, כהגדרתם בחוזה זה.

4.2.5. כל הנדרש לביצוע העבודות בהתאם לתנאי החוזה, לרבות עבודות שתאורן לא מצא את ביטויו בנספחים אולם הן דרושות לביצוע העבודות או מתחייבות באופן אחר מהחוזה או מהנספחים, ולרבות כל עבודות ו/או פעולה שידרשו ע"י רשות כלשהי והקשורות לביצוע העבודות בחוזה זה.

4.2.6. ניקוי האתר מפסולת מפעם לפעם ועם סיום העבודות הכל עפ"י הוראות המפקח ודרישות הרשות המקומית ורשויות אחרות.

4.2.7. גידור האתר עפ"י הוראות העיריה ו/או הוראות החברה ו/או כל רשות מוסמכת אחרת ואחזקתו במצב סביר ואסטטי במשך כל תקופת הביצוע בפועל, עפ"י דרישות המפקח.

4.2.8. הכשרת דרכי גישה לאתר ודרכים זמניות ועוקפות, אחזקתן ובטולן לאחר גמר העבודות.

4.2.9. הובלת כל החומרים והאמצעים לאתר ובכלל זה העמסתם ופריקתם וכן הובלת העובדים לאתר וממנו.

4.2.10. הקמת מבנים זמניים לשימוש הקבלן ועובדיו, ציודם ואחזקתם לרבות שירותים כולל אסלה, כיור וברז מים.

4.2.11. הקמת מבנים זמניים לשימוש המפקח, ציודם ואחזקתם והעמדת אמצעים לרשות המפקח כמפורט להלן - כולל חיבור זמני לתשתיות (מים, ביוב, חשמל, טלפון) ולרבות שירותים כולל אסלה, כיור וברז מים.

4.2.12. פרוק המבנים הזמניים.

4.2.13. התקנת מערכת החשמל, השנאים, הגנרטורים, והמים בכל שטחי החלקות, כולל תפעול המערכת ותשלום עבור הצריכה השוטפת עד לקבלת תעודת השלמה למבנה.

4.2.14. הגנה ושמירה על העבודות, החומרים, האמצעים, (לרבות חומרים ואמצעים של המשתכנים), העובדים וצד שלישי בפני גניבה, אבדן ופגיעה, ביחס לדירות ולרכוש המשותף עד למסירתם לידי המשתכנים.

4.2.15. ניהול העבודות, מדידה קוי מגרש ,קוי בניין ומתן .B.M , סימון כלונסאות וכל המדידות והסימונים הנדרשים לכל אורך הפרויקט , הכנת לוחות זמנים וניהולם והוצאות משרדיות.

4.2.16. כל המיסים, ההיטלים, האגרות ותשלומי חובה החלים על הקבלן, לרבות אך מבלי למצות - המסים הסוציאליים, כגון - תשלומים למוסד לבטוח לאומי, תשלומים לקרן לבטוח של פועלי המבנה ו/או כל תחליף למוסדות אלה.

4.2.17. הוצאות הערבויות, המימון והוצאותיו, הבטוחים ויתר ההוצאות הקשורות בקיום החוזה.

4.2.18. אחריות לטיב העבודות לרבות בתקופת הבדק כמשמעותה בחוזה זה.

4.2.19. רווח הקבלן.

4.2.20. כל ההוצאות הישירות והבלתי ישירות של הקבלן ו/או מי מטעמו.

4.2.21. כל יתר ההוצאות המתחייבות מהחוזה ומביצועו, הן הישירות והן העקיפות, ובכלל זה התקורה והוצאות המימון.

4.2.22. כל הוצאה ו/או עלות אחרת הכרוכה בביצוע העבודות על ידי הקבלן לרבות אך מבלי לגרוע מכלליות העניין, כל ההוצאות הנדרשות לטיפול בהוצאת טופס 4 ותעודת גמר, כל ההוצאות הכרוכות בכל התחייבויות הקבלן בתקופת הבדק .

4.2.23. כל ההוצאות המתחייבות מביצוע בדיקות חוזרות על ידי מעבדה מוכרת – כל סוגי הבדיקות על פי פרוגרמה ובדיקות נוספות על פי דרישות היועצים המתכננים והפיקוח.

4.2.24. כל ההוצאות הכרוכות בביצוע תכניות מצביות על ידי מודד מוסמך כמתחייב על פי דרישות ועדת התכנון המקומית.

4.2.25. כל ההוצאות הכרוכות בביצוע תכניות עדות ("As Made") לכל המבנה על מערכותיו וכולל הספקת תעודות אחריות.

4.2.26. כל ההוצאות הכרוכות בהכנת תיק אחזקה לוועד המבנה הכולל פירוט הנחיות אחזקה, תעודות אחריות וכו'.

4.2.27. חידוש מדידות וסימונים מעת לעת.

4.2.28. כל הקשור בביצוע דוגמאות לאישור בהתאם לדרישת המפקח.

4.2.29. מסירת המבנה ותיקונים בתקופת הבדק.

4.3. בכפוף להשלמת שלב זכאות לתשלום, כל חשבון ביניים יוגש בתחילת חודש, החל מה – 1 לחודש אך לא יאוחר מהיום ה- 5 לחודש, באופן המתחייב מהוראות הסכם זה. כל חשבון שיוגש לאחר ה-5 לחודש ייחשב כאילו הוגש בחודש העוקב. לחשבון יצורפו דפי מדידות וכתב כמויות וכן כל המסמכים הנדרשים. החשבון ייערך על גבי תוכנת בנארית/דקל באופן כפי שיורה המפקח ויכלול עמודת כמויות חוזה ועמודת כמויות ביצוע. חשבון שיוגש מאוחר ממועד זה או בשונה מן האופן הנדרש לעיל, ייחשב כאילו הוגש בראשון לחודש הקלנדרי לאחריו (להלן: "החודש העוקב") וישולם , ככל שיאושר עלידי המפקח לתשלום, בתנאי שוטף+ 90 מיום אישור המפקח לשלב..

4.4. הקבלן יערוך את החשבונות החלקיים והסופיים כפי שיורה לו המפקח. חשבון חלקי אשר לא יוגש בהתאם לרשום לעיל יוחזר לקבלן ויחשב כלא הוגש. כל חשבון יכלול עמודה של כמויות החוזה ולצידן עמודה של כמויות הביצוע.

4.5. חשבונות הביניים יהיו מצטברים, ויפורטו עפ"י העבודות שבוצעו, ואת החלק בתמורה שמגיע בגינן הכל לפי הנחיות המפקח.

4.6. מודגש במפורש, כי, אף שלב משלבי הבנייה לא ייחשב כמושלם אלא אם ולאחר שהשלמתו על פי התוכניות, המפרטים וכל דרישות חוזה זה, אושרה בכתב על ידי המפקח.

4.7. לא הגיש הקבלן חשבון ביניים במועד הנקוב בחוזה תישלח לו ע"י המפקח התראה בכתב. לא הגיש הקבלן חשבון ביניים לאחר 30 יום מקבלת ההתראה תערוך החברה חשבון ביניים לפי מיטב הבנתה. במקרה זה מצהיר הקבלן כי החשבון שיערך ע"י החברה כאמור מקובל עליו וכי לא תהיינה לו תביעות נוספות לחברה. הוצאות הכנת החשבון – יחולו על הקבלן.

4.8. חשבון הביניים ייבדק על ידי המפקח תוך עשרים יום מיום מהגשתו, ואם, לדעת המפקח, לפי שיקול דעתו הבלעדי, בוצעו כל העבודות הכרוכות בשלב/י הבנייה המפורט/ים בחשבון הביניים, יאשר המפקח בכתב בתוך אותו מועד את החשבון כולו או חלקו, כפי שימצא לנכון ובכפוף לאמור בסעיף זה כולו. אישורו בכתב של המפקח הוא תנאי מוקדם לביצוע כל תשלום.

4.9. תנאי תשלום של כל תשלום שאושר, כאמור, שוטף+ 60 מיום אישור המפקח את החשבון שהוגש.

4.10. מבלי לגרוע מכלליות האמור לעיל, מכל תשלום לקבלן ינוכו אלה:

4.10.1. סכומים שהמפקח יורה לחייב את הקבלן בגין תיקונים הנדרשים לדעת המפקח מאת הקבלן בעבודות שבוצעו בכל אחד משלבי הבנייה עד אותו מועד ו/או החזרים המגיעים למשתכנים.

4.10.2. כל ההוצאות בכל הנוגע לחיבור האתר למערכות החשמל והמים וכן בגין צריכת המים והחשמל באתר ותפעולם השוטף, שהקבלן אחראי לשלמם על פי חוזה זה.

4.10.3. מהיתרה שתישאר יופחתו - כשהם צמודים למדד - כל הסכומים ששולמו או שנזקפו כמשולמים ע"ח חשבונות הביניים הקודמים וכל סכום שהחברה רשאית לקזז מהתשלומים לקבלן כמפורט בחוזה זה.

4.11. על אף האמור לעיל לא ישולם חשבון ביניים כלשהו אלא אם עמד הקבלן בכל הדרישות וכן ביחס לכלל העבודות, הגיש הקבלן לחברה, את לוח הזמנים כמתחייב מהוראות חוזה זה, מינה מנהל עבודה על פי דרישות משרד העבודה ועל פי כל דין, דיווח על כך למשרד העבודה, המציא לחברה, את ערבות הביצוע, את אישור הביטוח והעתקים חתומים של ביטוחי הקבלן כמפורט בחוזה זה והציב שילוט באתר על פי חוק. יתר על כן, לא ישולם כל חשבון ביניים נוסף אלא אם, הגיש הקבלן לחברה דו"ח על התקדמות ביצוע העבודות ועדכן את לוח הזמנים בהתאם להוראות החוזה ולשביעות רצון המפקח.

4.12. למניעת ספקות מוצהר במפורש כי כל עוד לא נמסרה לקבלן תעודת השלמה הרי כל תשלום יחשב כתשלום ע"ח החשבון הסופי כמוגדר בחוזה זה וכי אישור המפקח לבצע תשלום של חשבון ביניים כלשהו, כולו ו/או חלקו, ו/או ביצוע איזה תשלום שהוא כאמור, לא יחשב כהודאה מטעם החברה שהעבודות שבגינן הוגשו החשבונות ו/או בוצעו התשלומים בוצעו בהתאם להוראות חוזה זה אם יתברר במועד כלשהו כי חלק מהעבודות לא בוצעו בהתאם להוראות חוזה זה על נספחיו.

## 5. <u>הוראות כלליות בקשר לתשלומים</u>

5.1. כל חשבון ביניים והחשבון הסופי יערכו על פי הוראות המפקח.

5.2. לחברה הזכות לנכות מס מכל סכום המגיע לקבלן, ככל שנדרש עפ"י הדין.

5.3. לא הגיש הקבלן חשבון סופי במועד הנקוב בחוזה תישלח לו ע"י המפקח התראה בכתב. לא הגיש הקבלן חשבון סופי לאחר 30 יום מקבלת ההתראה תערוך החברה את החשבון הסופי לפי מיטב

הבנתה. במקרה זה מצהיר הקבלן כי החשבון הסופי שיערך ע"י החברה כאמור מקובל עליו וכי לא תהיינה לו תביעות נוספות לחברה. הוצאות הכנת החשבון – יחולו על הקבלן.

5.4. במקרה של פיגור בתשלומי הביניים לקבלן מעבר למועדים הנקובים בחוזה, יהיה הקבלן זכאי לרי פיגורים על התשלום ששולם בפיגור, כפיצוי בגין הפיגור האמור. הרי המגיעה לקבלן כאמור, תהיה לתקופה החל מתום המועד הנקוב בחוזה לתשלום הביניים ועד למועד תשלום הביניים בפועל.

למען הסר ספק מובהר בזה כי במקרה של חילוקי דעות הקבלן מסכים מראש לעיכוב תשלום החשבון הסופי, לרבות אותו חלק שאינו שנוי במחלוקת, אם יהיה כזה, עד ליישוב הסכסוך במלואו. הצדדים מסכימים כי דחיית התשלום כאמור הנה בטוחה סבירה לאינטרס החברה לסופיות החשבון הסופי ולוודאות.

טיוטה

**נספח ו'**

**תאריך:**_____

לכבוד

חברה ככלית רהט (2015) בע"מ

הנדון: **כתב ערבות מס'**_____

**1. 09/2022**

2. **לביצוע עבודות הקמת פרגולה ברהט** הננו ערבים בזאת כלפיכם לשלם לכם כל סכום עד לסך השווה ל–_____₪ (במילים: _____ש"ח) בלבד, בתוספת הפרשי הצמדה בגין עליית מדד המחירים לצרכן, כפי שמתפרסם על ידי הלשכה המרכזית לסטטיסטיקה (להלן - "המדד") בין מדד הבסיס במכרז/הסכם לבין המדד שיהיה ידוע במועד חילוט הערבות.

2. סכום הערבות ישולם לכם על ידינו תוך 7 ימי עסקים מעת הגיע אלינו דרישתכם הראשונה **בכתב, לרבות באמצעות פקסימיליה,** חתומה ע"י עיריית רהט או "החברה כלכלית רהט(2015) בע"מ " וזאת ללא כל תנאי ומבלי להטיל עליכם כל חובה להוכיח או לנמק את דרישתכם ומבלי שתהיו חייבים לדרוש תחילה את סכום הערבות מאת המבקש.

3. לדרישתכם כנ"ל עליכם לצרף כתב ערבות זה או העתקו (במידה שיועבר אלינו באמצעות פקסימיליה).

4. מובהר בזאת, כי דרישתכם לתשלום מכוח כתב ערבות זה יכול שתהיה לשיעורין, וכי התשלום יתבצע בהתאם לדרישתכם כאמור, ובלבד שסך כל התשלומים מכוח כתב ערבות זה לא יעלה על סכום הערבות.

5. התשלום כאמור בסעיף 1 לעיל, ייעשה על ידינו בדרך של העברה בנקאית לחשבונכם על פי הפרטים שיימסרו על ידכם בדרישתכם או באמצעות המחאה עשויה על ידינו לפקודתכם על פי שיקול דעתכם הבלעדי.

6. תוקף ערבותנו זה יהיה עד ליום _____ ועד בכלל או עד ליום העסקים שלאחריו וכל דרישה על פיה צריכה להימסר לנו לא יאוחר מהמועד הנ"ל. לאחר מועד זה תהיה ערבותנו זו בטלה ומבוטלת, אלא אם הוארכה על ידינו.

7. ערבותנו זו אינה ניתנת להסבה או להעברה בכל צורה שהיא.

בכבוד רב,

בנק_____

סניף_____

**מסמך ג'**

# מצורף בנפרד

טיוטה

# אומדן

| סעיף | תיאור | יחידה | מחיר | כמות | סה"כ |
|---|---|---|---|---|---|
| **19.0001** | **הערות כלליות** | **הערה** | **-** | | |
| | **1. הנחיות כלליות לאחוזי קבלן ראשי - אם קיים בפרויקט (בתוספת למחירי קבלן מסגרות וסיכוך שלהלן) - ראה בתחילת חלק ג' - נספחים ועלויות בניה. תשומת לב המשתמש מופנית ל"הנחות יסוד לתמחיר מאגר המחירים" המפורטות בתחילת החוברת; כמו כן לחישוב בתחילת חלק ג' עבור תוספת לפי אזורים (למחיר הכולל של הבניה) ותוספות או הפחתות בגין היקף העבודה.** | | | | |
| | **2. כל העבודות בפרק זה כפופות לנאמר ב"מפרט כללי לעבודות בנין" ("האוגדן הכחול"), כולל אופני המדידה, אלא אם צו"ן אחרת בסעיף.** | | | | |
| | **בסעיפים שאינם נכללים במפרט הכללי או מנוגדים לנאמר בו, יש להשתמש רק במקרים של דרישה מיוחדת.** | | | | |
| | **3. שטח הסיכוך, מסוגים שונים, ׳מדד נטו במ"ר, לפי השטח בשיפוע הגג.** | | | | |
| | **4. מחיר׳ מסגרות חרש בפרק זה כוללים את ביצוע העבודות המושלמות במבנה, לרבות בגובה כלשהו, מלבד אם נאמר אחרת בסעיף או במקרה של עבודות בסמיכות לקווי חשמל פעילים ("קו חי").** | | | | |
| | **5. עלויות חומרים לעבודות מסגרות חרש - ראה פרקים 86, 91 - בחוברת נפרדת "מאגר מחיר׳ חומרי בניה".** | | | | |
| | **6. כל המחירים כוללים חומר + עבודה + רווח ונקובים בשקלים חדשים (ללא מע"מ) והינם מחיר׳ קבלן מסגרות וסיכוך.** | | | | |
| **19.01** | **מסגרות חרש** | | | | |
| | **הערה: רכיב הגנה מפלדה בשולי משטחים של כבש (רמפה משופעת) - ראה תתפרק 06.055.** | | | | |
| 19.010.0048 | קונסטרוקצית פלדה מפרופיל׳ מתכת בחתכים שונים בעובי דופן מעל 4 מ"מ, וכן פחי קשר, פחי עיגון וברגים, לרבות ניקוי במברשות פלדה, ריתוכים וצבע יסוד סינטט׳, לכמות מעל ל- 10 טון וע"פ שוף דרוינג שיציג הקבלן לאישור האדריכל והמהנדס | טון | 14100 | 13 | 183,300.00 |
| 19.010.0064 | תוספת עבור גילוון קונסטרוקצית הפלדה | טון | 2,000.00 | 13 | 26,000.00 |
| 19.010.0060 | תוספת עבור צביעת קונסטרוקצית הפלדה לבחירת האדריכל בשתי שכבות צבע עליון סינטט׳, המדידה לפי טון פלדה | טון | 1700 | 13 | 22,100.00 |
| 12.120.0220 | קירוי ההצללה עשוי מפרופיל׳ אלומיניום "Z" המונחים אחד ליד השני בכל צפיפות שהיא, מסגרת הפרגולה עשויה מפרופיל׳ אלומיניום 80/40 מ"מ ופרופילים מקשרים 80/40 מ"מ כל 60 ס"מ, לרבות כל החיבורים הנדרשים וע"פ שוף דרוינג שיציג הקבלן לאישור האדריכל והמתכנן | מ"ר | 450 | 310 | 139,500.00 |
| | | | | | |
| | סה"כ לחישוב הנחה | | | | 370,900.00 |
| | הנחה כללית % | | | | |
| | סה"כ אלחר הנחה | | | | |

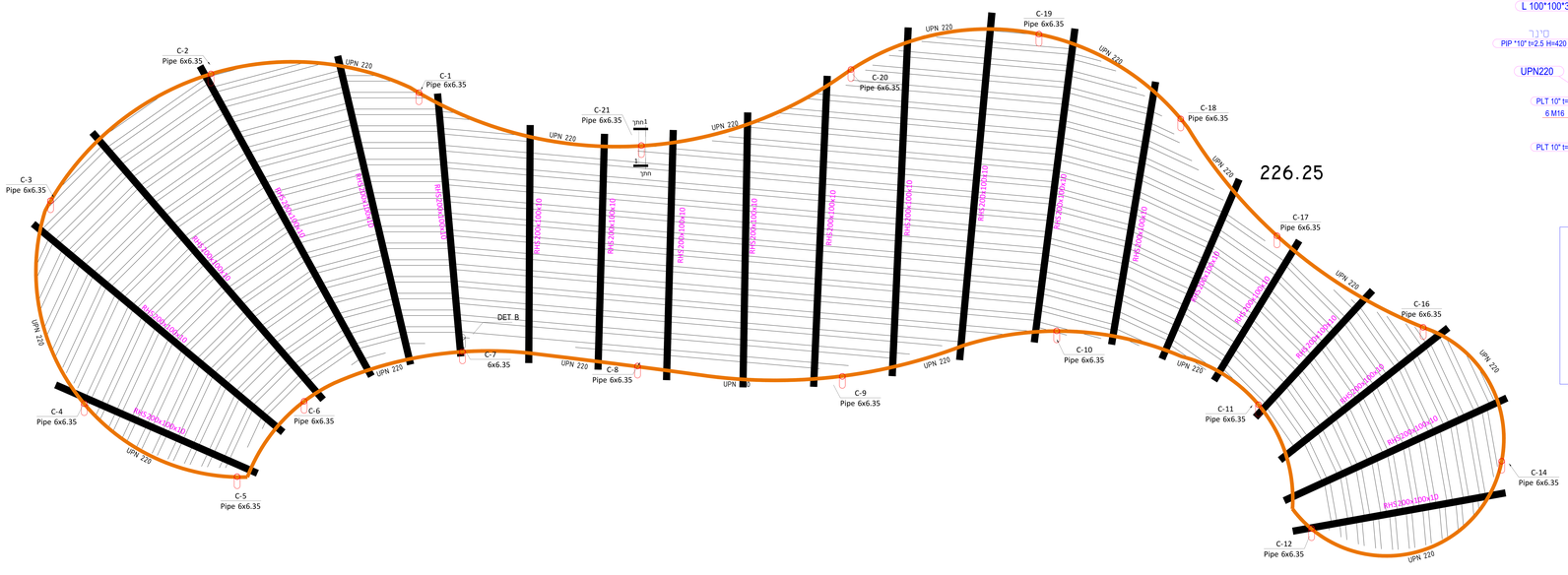


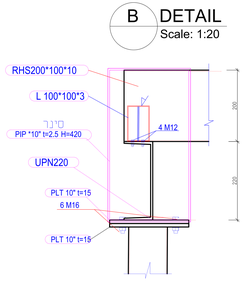


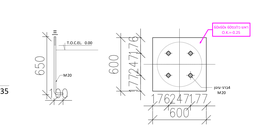


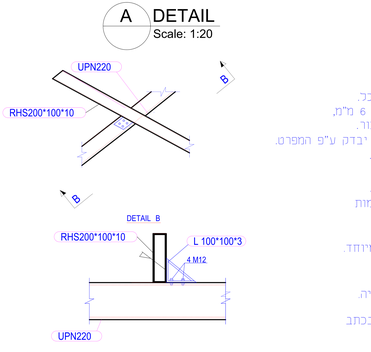


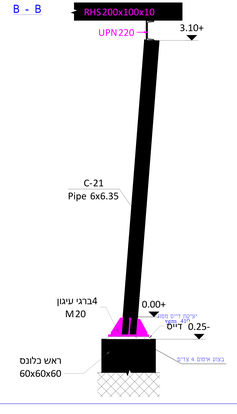


## הערות:

1. כל הקונסטרוקציה מגלוונת וצבועה בגוון ע"פ האדריכל.
2. כל החיבורים הנם בריתוך, עובי מינימלי של הריתוך 6 מ"מ, אך לא פחות מעובי הפח הדק ביותר המשתתף בחיבור.
3. כל הריתוכים יבוצעו ע"י רתך מוסמך, טרם הריתוכים יבדק ע"פ המפרט.
4. יש לתאם את כל המידות לכיים לפני תחילת הביצוע.
5. הברגים יהיו בעלי דרגת חוזק 8.8.

1. כל אביזרי המתכת יגולוונו לפני הצביעה והבאתם לאתר.
2. לא יבוצעו ריתוכים באתר אלא באישור המפקח ובמוקומות שצויינו מראש לריתוך באתר.
3. לכל הברגים תתווסף טבעת קפיצית.
4. הצביעה, לדבות פריימר קושר לגילוון -לפי פרט טכני מיוחד.
5. צבעיה בגוון
(בז)
6. לאחר בצוע. ריתוך יש לקנות נצים ולצבוע באבץ
7. לבצוע שוף דרונג ולאשור מול האדריכל ומחכן קונסטרוצייה.
8. אין לבצוע ללא אישור הקונסטרוקטור או האדריכל
9. התובלן יבצע ע"פ הראות הפיקוח בשטח ויקבל אישור בכתב.

יש לקרוא תוכנית זו יחד עם תוכנית ייצור.

| | | | |
|---|---|---|---|
| לביצוע | לאישור | לבקרה | לביצוע |

E·M·K

קרינאוי ממדום
תכנון והנדסה אזרחית
מלי: 08-9307787 פקס: 053-5230029
Mmeng87@gmail.com :מייל
Mandoki1986@gmail.com :מייל
רחוב עכונה 18 בית 83

לעיון בלבד

תוכנית: פרגולה מחיאון רחוב

| | | |
|---|---|---|
| מס' גרסה | מהדורה 1 | קנ"מ 1:50 |
| | בינה: | |
| | תאריך הנפקה: 20.02.2022 | |